Diagramas Unifilares del Sistema Eléctrico Nacional 2017-2022

Programa de Ampliación y Modernización 2017-2031

CENACE
CENTRO NACIONAL DE CONTROL DE ENERGÍA

Enero-2018

Sistema Eléctrico Nacional
2017-2022

Centro Nacional de Control de Energía
Subdirección de Planeación

CENACE
CENTRO NACIONAL DE CONTROL DE ENERGÍA

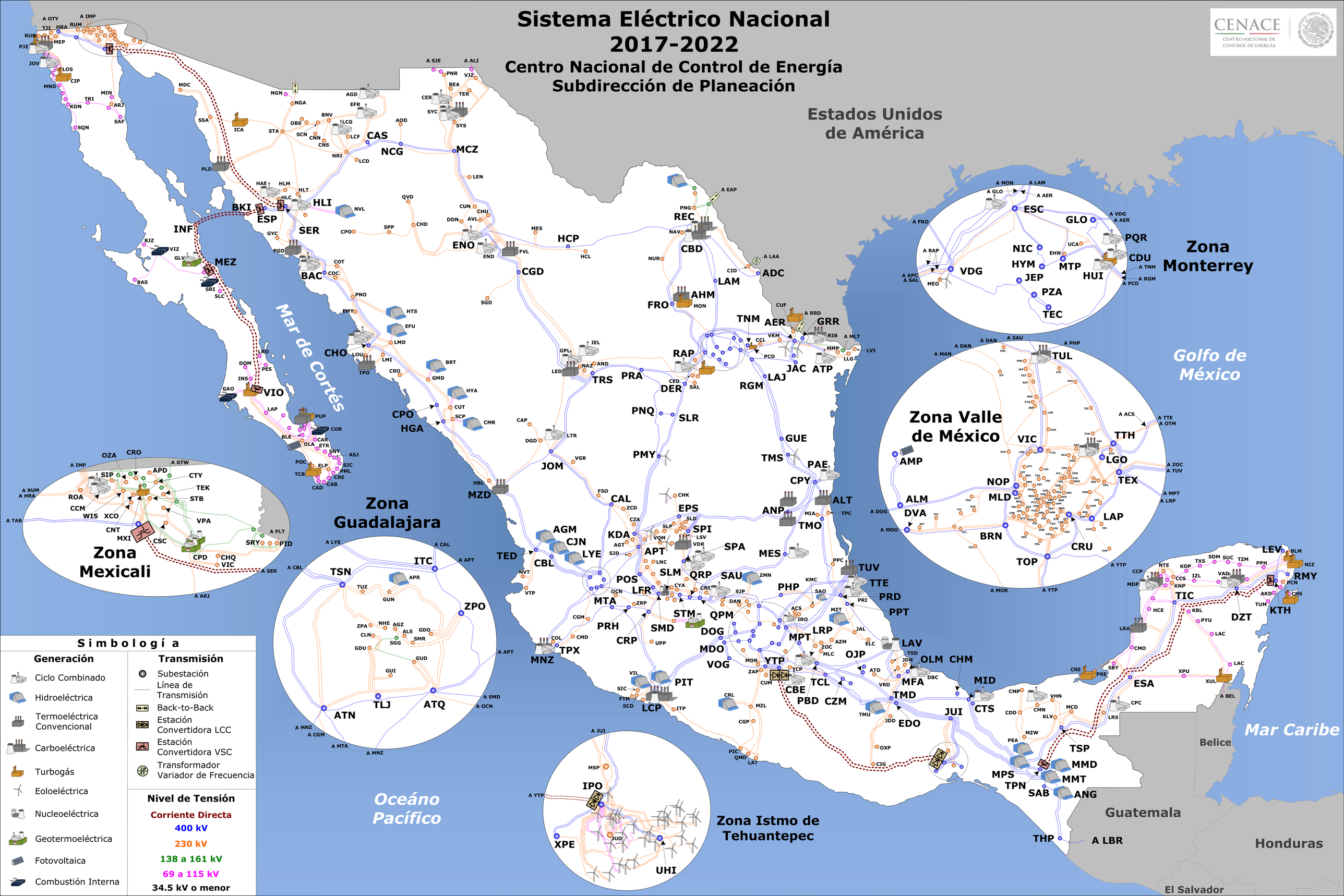

CENACE
CENTRO NACIONAL DE CONTROL DE ENERGÍA

Regiones del Sistema Eléctrico Nacional

- Central
- Oriental
- Occidental
- Noroeste
- Norte
- Noreste
- Baja California
- Peninsular
- Baja California Sur
- Sistema Mulegé

Mapa Completo del Sistema Eléctrico Nacional al 2022

Ver Simbología

CENACE
CENTRO NACIONAL DE CONTROL DE ENERGÍA

GERENCIA DE CONTROL REGIONAL CENTRAL

REGIONES

CENACE
CENTRO NACIONAL DE CONTROL DE ENERGÍA

a Tres Estrellas (GCR Oriental)
a Poza Rica II (GCR Oriental)
El Salto
Pachuca Potencia (Parque Ind. Reforma)
a El Sauz (GCR Occidental)
a Dañu (GCR Occidental)
Refinería Tula
Tula
Jilotepec
a La Manga (GCR Occidental)
Kilómetro Ciento diez
a Tuxpan (GCR Oriental)
Las Américas
Xochitla
Teotihuacán
Irolo
Atlacomulco Potencia
El Vidrio
Victoria
Lago
Texcoco
a Pitirera
Nopala
a Zocac (GCR Oriental)
Almoloya
Santa Cruz
Donato Guerra
La Paz
Toluca
Tren 1
Ayotla
San Martín Potencia (GCR Oriental)
Agustín Millán Dos
Deportiva
San Bernabé
Chalco
a Lázaro Cárdenas Pot.
Tianguistenco
Topilejo
a San Lorenzo Potencia (GCR Oriental)
Tlaltizapán Potencia (GCR Oriental)
Morelos
Volcán Gordo
Yautepec Potencia (GCR Oriental)
a Tecali (GCR Oriental)
a Ixtepec Potencia (GCR Oriental)

Teotihuacán
Valle San Pedro
Victoria
Lago de Guadalupe
Cartagena
Ecatepec
Caracol
Lago
Valle de México
Atizapán
Ceilán
Cerro Gordo
Lomas Verdes
Azteca
NAICM Maniobras
Texcoco
Vallejo
Madero
Chapingo
Tula
Nopala
Remedios
Azcapotzalco
Esmeralda
Polanco
Chimalhuacan Móvil
Chimalpa II
Aragón
Jasso
Lafarge
Morales
Verónica
Oceanía
Cruz Azul
Ferrocarril
Pensador Diana
Merced
Condesa
Jamaica
Chicoloapan
Tacubaya
Aurora
Residuales Atotonilco
Apasco
Vértiz
Santa Fe
Narvarte
Santa Cruz
Cuajimalpa
Águilas
San Ángel
Coyoacán
Nochistongo
Los Reyes
Taxqueña
Olivar
Tren 2
Culhuacán
La Paz
a las Américas
a Xochitla
Jorobas
Fisisa
Odón de Buen
Xochimilco
Contreras
Coapa
El Rosal

Generación	Transmisión	Nivel de Tensión
Ciclo Combinado	Subestación	500 kV CD
Hidroeléctrica	Línea de Transmisión	400 kV
Fotovoltaica	Estación Convertidora LCC	230 kV
Termoeléctrica	Estructura de doble circuito tendido del primero	115 kV
Biogás	Adición de Transmisión	
	Obra a cargo de solicitante	

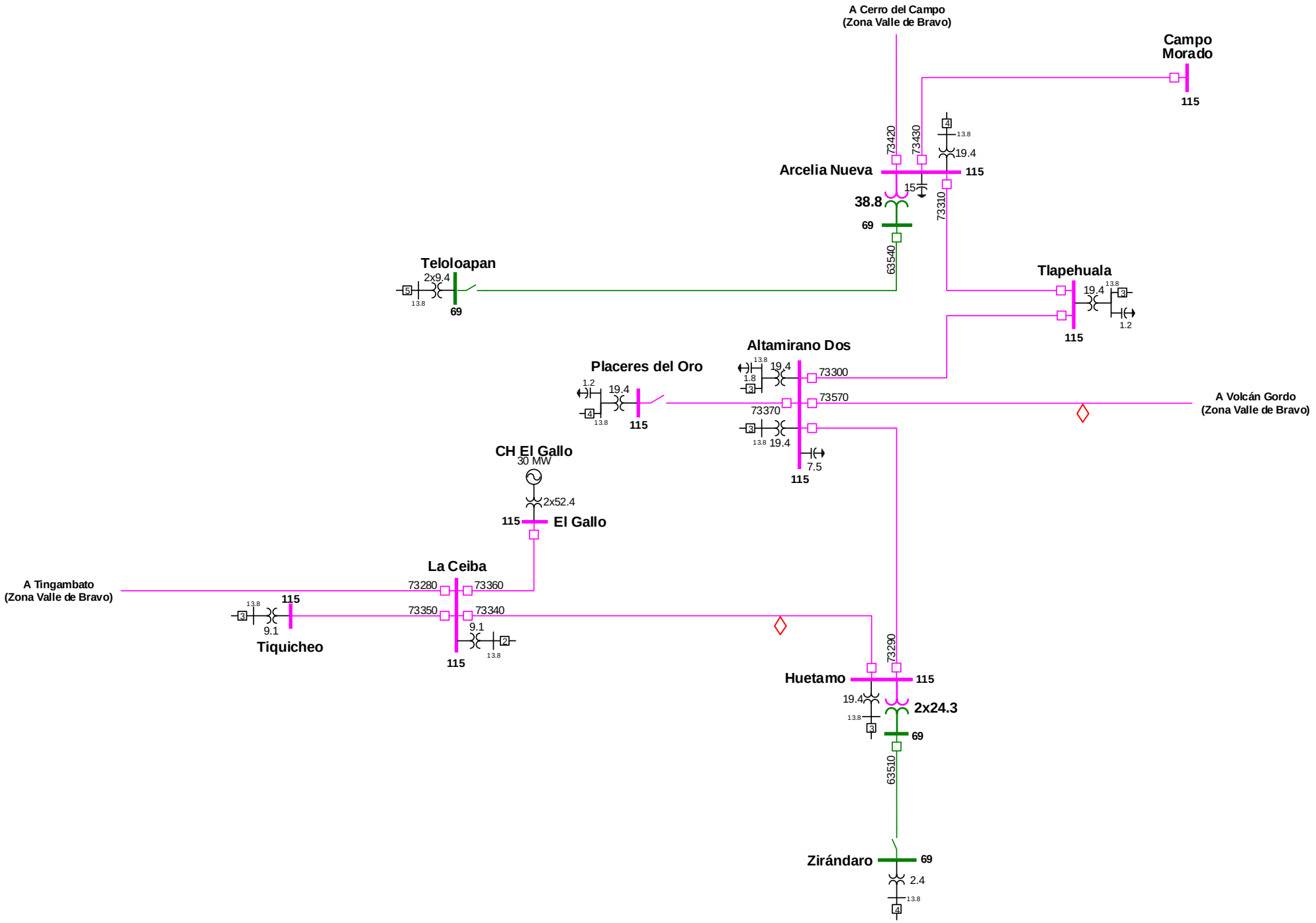

Gerencia: Central
Zona: Altamirano 2017-2022

CENACE
CENTRO NACIONAL DE CONTROL DE ENERGÍA

Actualización: 12-Sep-17

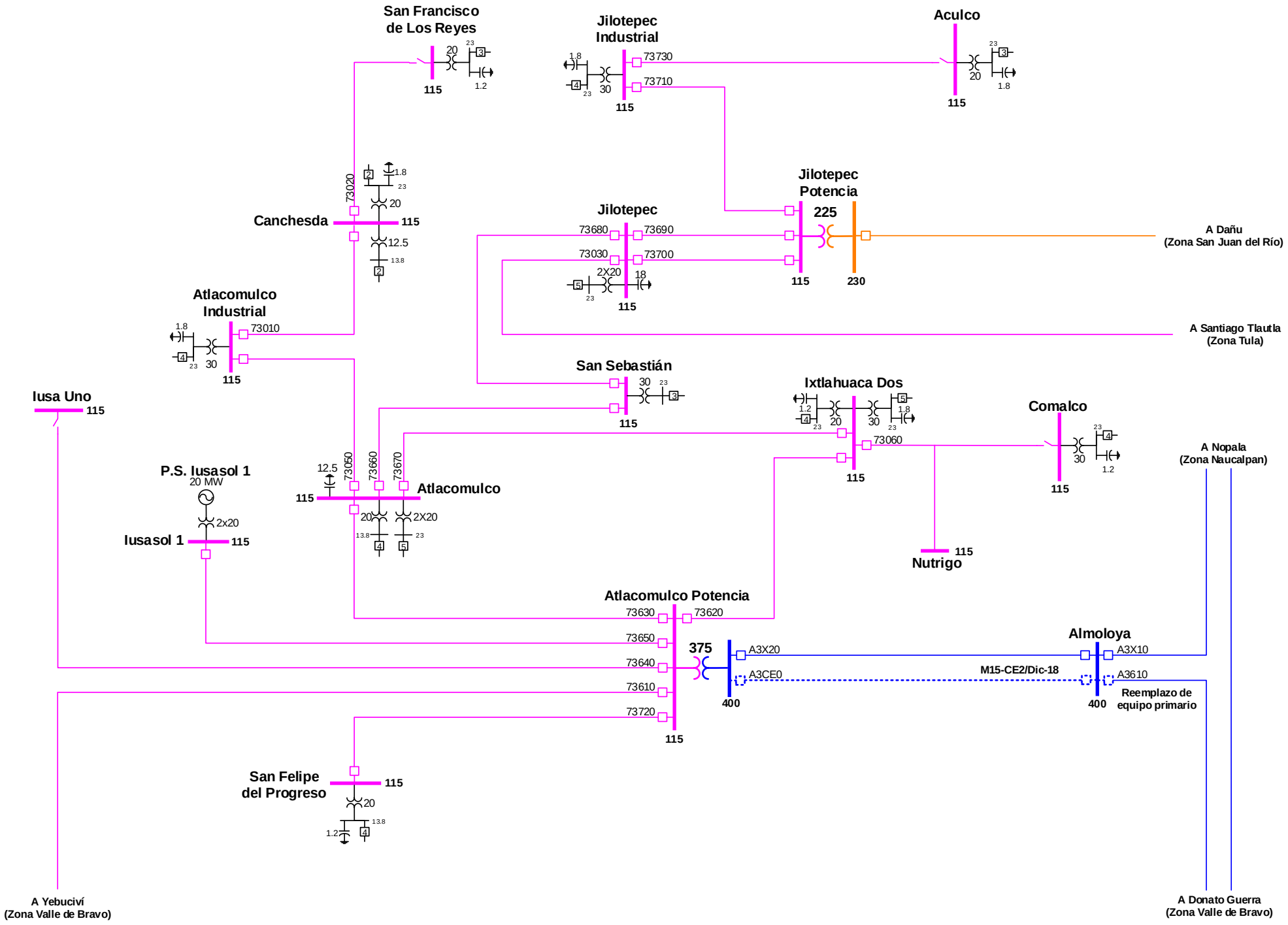

Gerencia: Central
Zona: Atlacomulco 2017-2022

CENACE
CENTRO NACIONAL DE CONTROL DE ENERGÍA

Actualización: 15-Nov-17

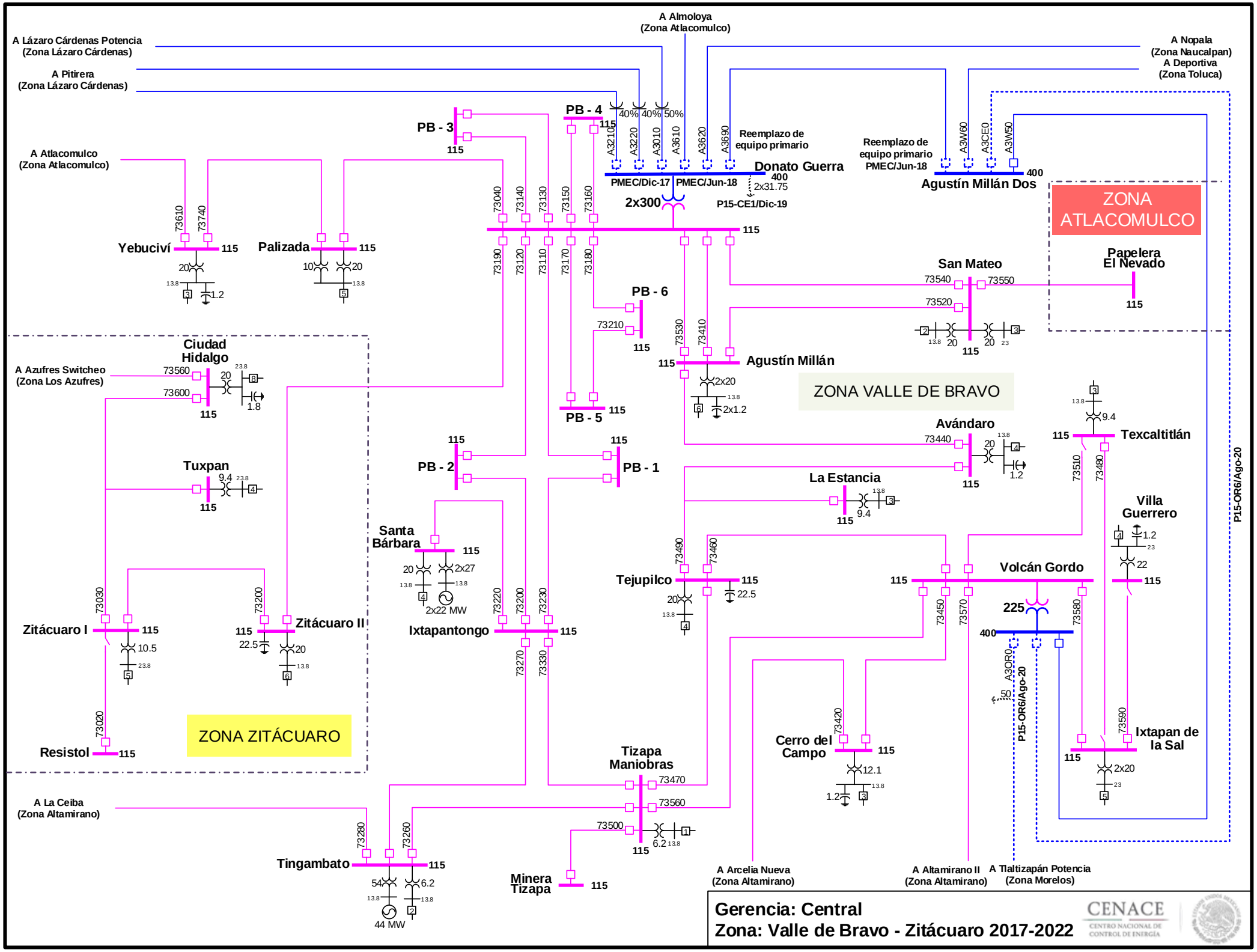

Actualización: 15-Nov-17

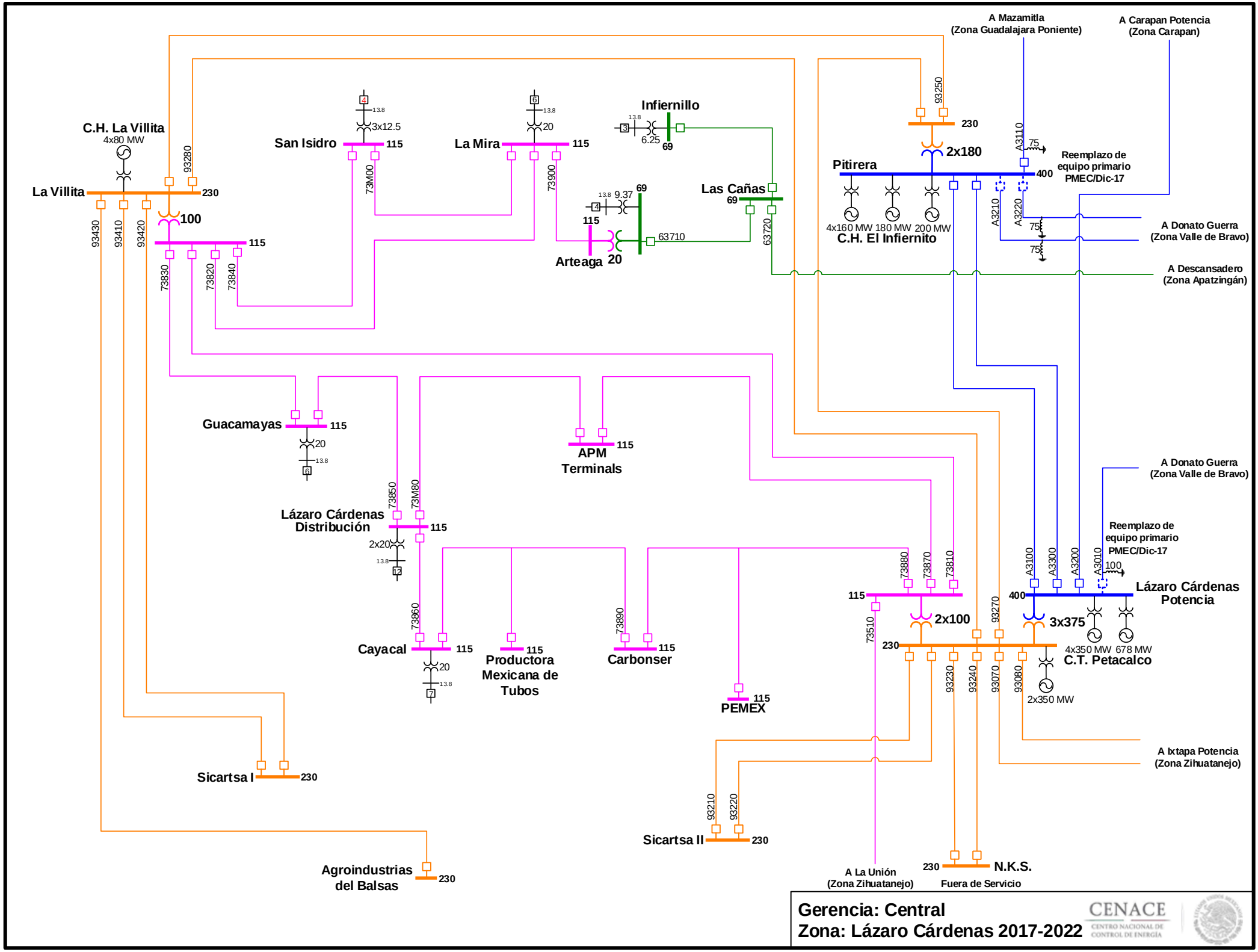

Actualización: 15-Nov-17

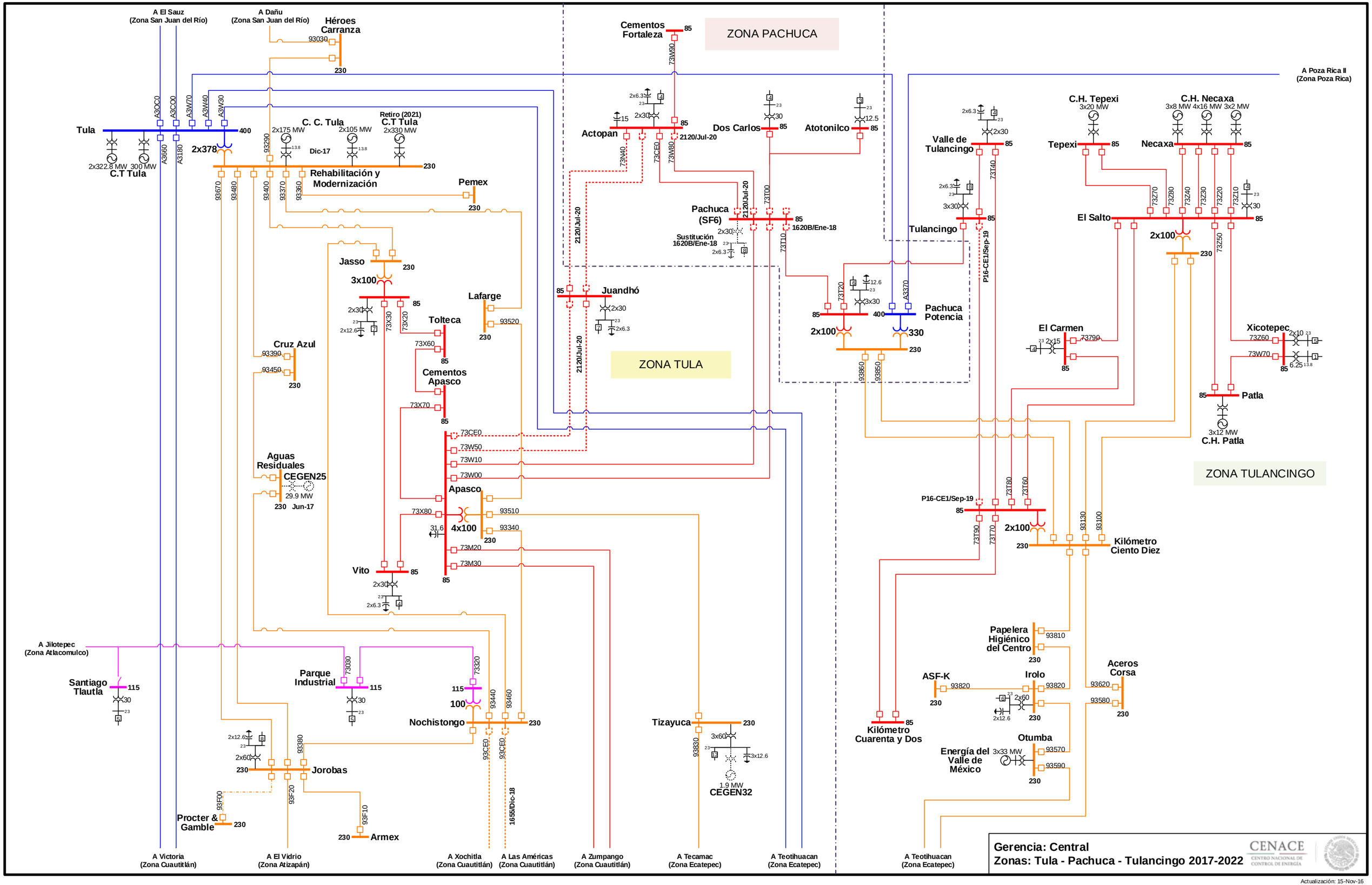
ZONA PACHUCA
ZONA TULA
ZONA TULANCINGO
A El Sauz (Zona San Juan del Río)
A Dañu (Zona San Juan del Río)
Héroes Carranza
93030
230
Cementos Fortaleza
85
73W30
A Poza Rica II (Zona Poza Rica)
Tula
400
A3QC0
A3CC0
A3W70
A3W40
A3W30
2x322.8 MW
300 MW
C.T Tula
A3660
A3180
2x378
C. C. Tula
2x175 MW
Dic-17
Retiro (2021)
C.T Tula
2x330 MW
2x105 MW
93290
Rehabilitación y Modernización
93670
93480
93400
93370
93360
Pemex
Actopan
15
2x30
2120/Jul-20
73N40
73CE0
73W80
Dos Carlos
Atotonilco
12.5
Valle de Tulancingo
73T40
C.H. Tepexi
3x20 MW
Tepexi
C.H. Necaxa
3x8 MW 4x16 MW 3x2 MW
Necaxa
Pachuca (SF6)
73T00
1620B/Ene-18
Sustitución 1620B/Ene-18
73T10
Tulancingo
P16-CE1/Sep-19
El Salto
73Z70
73Z80
73Z40
73Z30
73Z20
73Z10
2x100
73Z50
Jasso
3x100
Juandhó
Lafarge
93520
Tolteca
73X60
73X30
73X20
73T20
12.6
3x30
A3370
Pachuca Potencia
330
93860
93850
El Carmen
73Z90
2x15
Xicotepec
73Z60
73W70
6.25
Patla
3x12 MW
C.H. Patla
Cruz Azul
93390
93450
Cementos Apasco
73X70
73CE0
73W50
73W10
73W00
Aguas Residuales
CEGEN25
29.9 MW
Jun-17
Apasco
73X80
31.6
4x100
93510
93340
73M20
73M30
Vito
73T80
73T60
73T90
73T70
93130
93100
Kilómetro Ciento Diez
A Jilotepec (Zona Atlacomulco)
Santiago Tlautla
115
Parque Industrial
73030
73320
100
Nochistongo
93440
93460
93CE0
1655/Dic-18
Papelera Higiénico del Centro
93810
ASF-K
93820
Irolo
2x60
Aceros Corsa
93620
93580
Tizayuca
3x60
3x12.6
93830
1.9 MW
CEGEN32
Kilómetro Cuarenta y Dos
Otumba
Energía del Valle de México
3x33 MW
93570
93590
2x12.6
93380
Jorobas
93F00
93F20
93F10
Procter & Gamble
Armex
A Victoria (Zona Cuautitlán)
A El Vidrio (Zona Atizapán)
A Xochitla (Zona Cuautitlán)
A Las Américas (Zona Cuautitlán)
A Zumpango (Zona Cuautitlán)
A Tecamac (Zona Ecatepec)
A Teotihuacan (Zona Ecatepec)
A Teotihuacan (Zona Ecatepec)
Gerencia: Central
Zonas: Tula - Pachuca - Tulancingo 2017-2022
CENACE
CENTRO NACIONAL DE CONTROL DE ENERGÍA
Actualización: 15-Nov-16

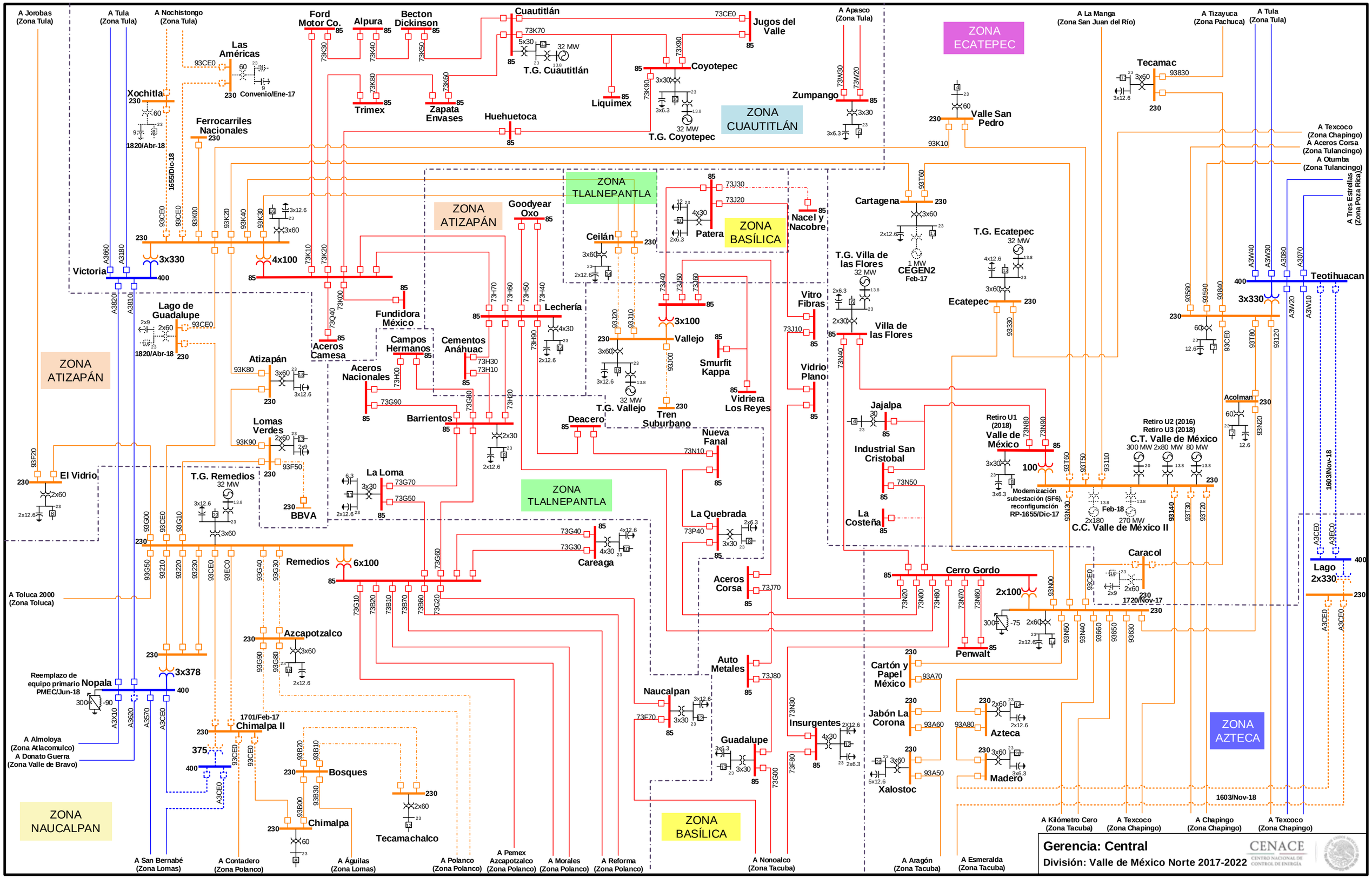

Actualización: 15-Nov-17

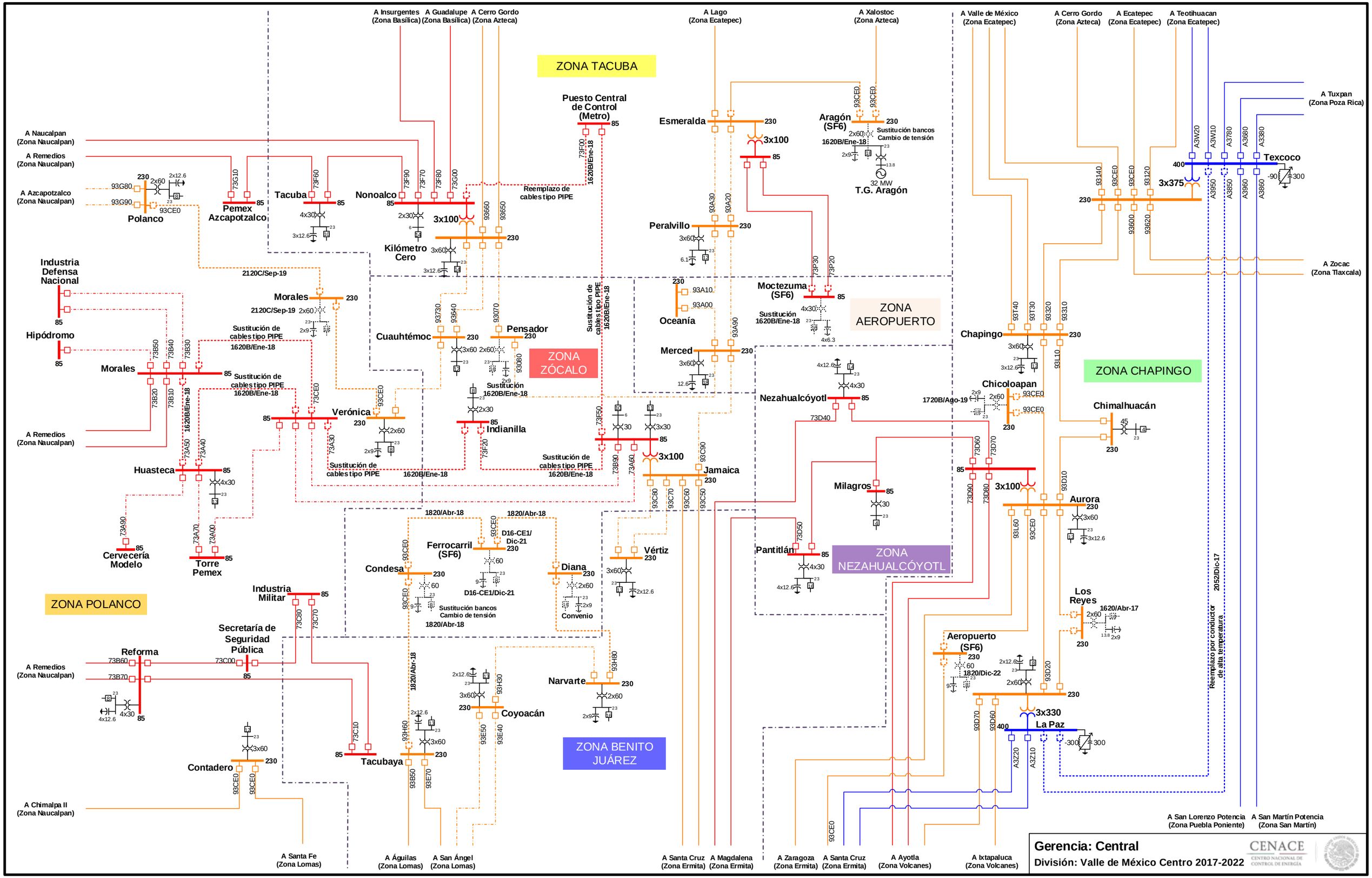

Gerencia: Central

División: Valle de México Centro 2017-2022

CENACE
CENTRO NACIONAL DE CONTROL DE ENERGÍA

Actualización: 15-Nov-17

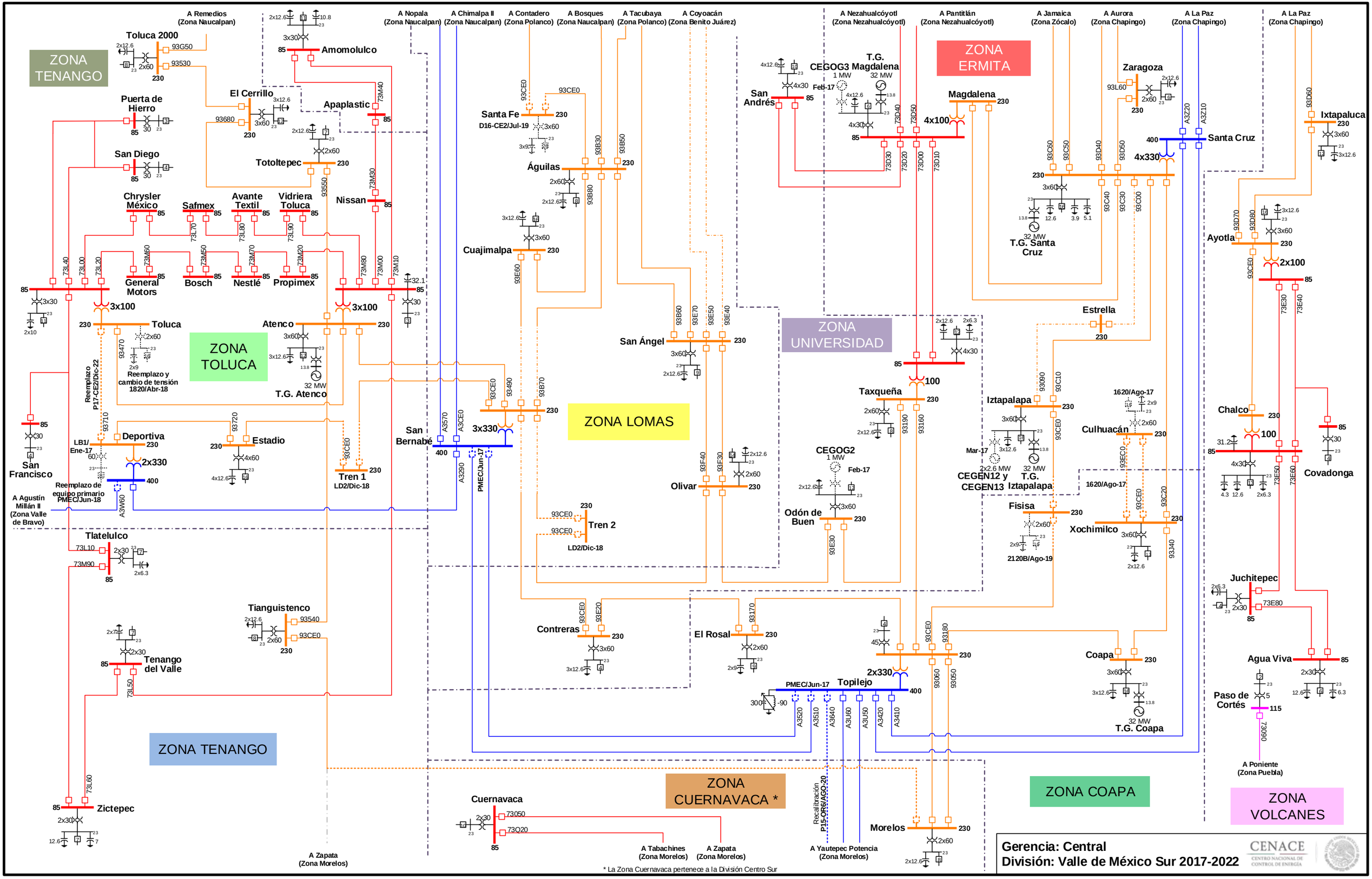

Actualización: 15-Nov-17

CENACE
CENTRO NACIONAL DE CONTROL DE ENERGÍA

GERENCIA DE CONTROL REGIONAL ORIENTAL

REGIONES

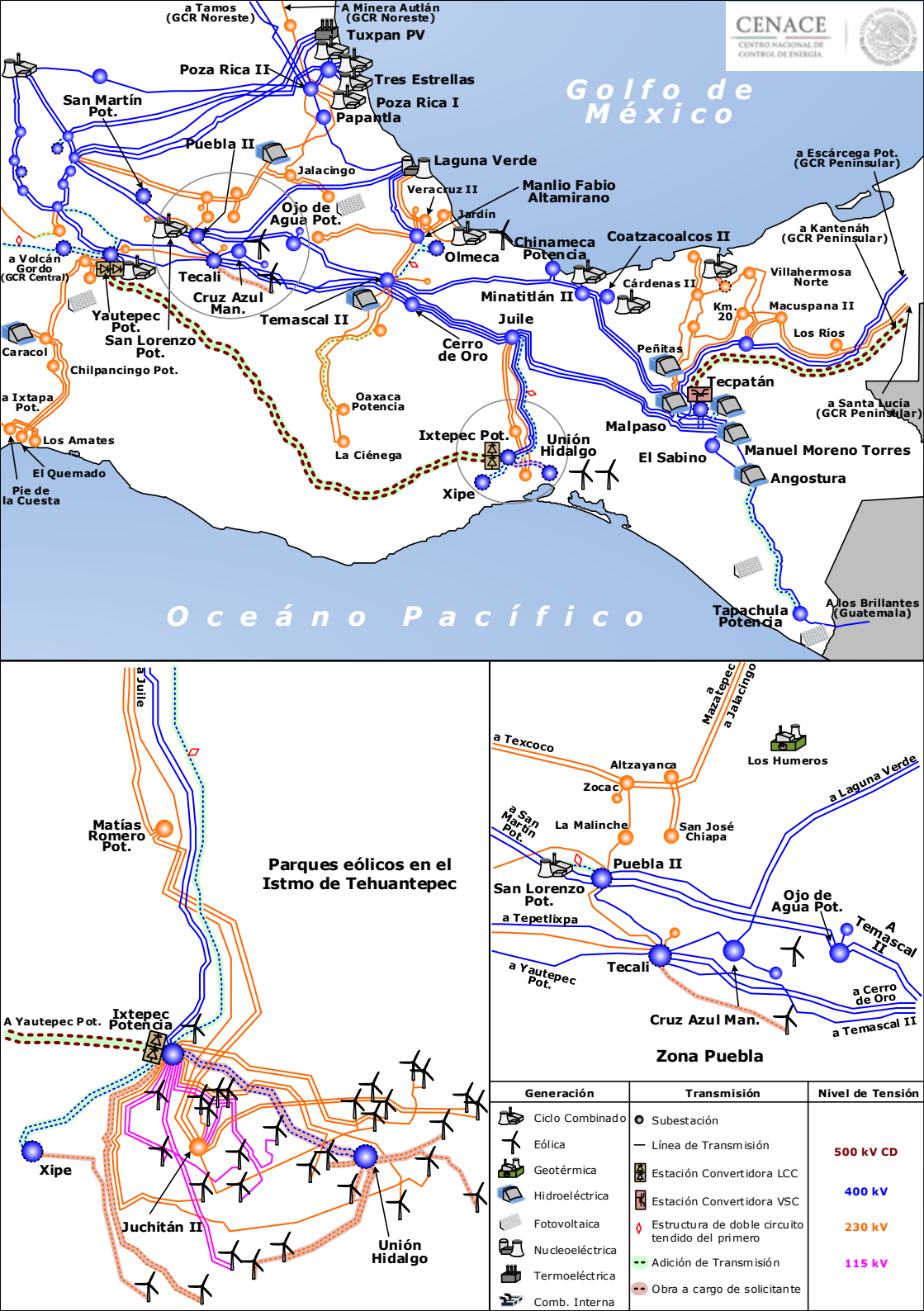
CENACE
CENTRO NACIONAL DE CONTROL DE ENERGÍA
Golfo de México
Océano Pacífico
a Tamos (GCR Noreste)
A Minera Autlán (GCR Noreste)
Tuxpan PV
Poza Rica II
Tres Estrellas
Poza Rica I
Papantla
San Martín Pot.
Puebla II
Jalacingo
Laguna Verde
Veracruz II
Manlio Fabio Altamirano
Jardín
Ojo de Agua Pot.
Olmeca
Chinameca Potencia
Coatzacoalcos II
a Escárcega Pot. (GCR Peninsular)
a Kantenáh (GCR Peninsular)
a Volcán Gordo (GCR Central)
Tecali
Cruz Azul Man.
Yautepec Pot.
San Lorenzo Pot.
Temascal II
Minatitlán II
Cárdenas II
Villahermosa Norte
Km. 20
Macuspana II
Los Ríos
Juile
Cerro de Oro
Caracol
Chilpancingo Pot.
Peñitas
Tecpatán
a Santa Lucía (GCR Peninsular)
a Ixtapa Pot.
Oaxaca Potencia
Malpaso
Los Amates
La Ciénega
Ixtepec Pot.
Unión Hidalgo
El Sabino
Manuel Moreno Torres
El Quemado
Pie de la Cuesta
Xipe
Angostura
Tapachula Potencia
A los Brillantes (Guatemala)
a Juile
Matías Romero Pot.
Parques eólicos en el Istmo de Tehuantepec
A Yautepec Pot.
Ixtepec Potencia
Xipe
Juchitán II
Unión Hidalgo
a Texcoco
a Mazatepec
a Jalacingo
Los Humeros
Altzayanca
Zocac
a Laguna Verde
a San Martín Pot.
La Malinche
San José Chiapa
Puebla II
San Lorenzo Pot.
Ojo de Agua Pot.
a Tepetlixpa
A Temascal II
Tecali
a Yautepec Pot.
a Cerro de Oro
Cruz Azul Man.
a Temascal II
Zona Puebla
Generación
Ciclo Combinado
Eólica
Geotérmica
Hidroeléctrica
Fotovoltaica
Nucleoeléctrica
Termoeléctrica
Comb. Interna
Transmisión
Subestación
Línea de Transmisión
Estación Convertidora LCC
Estación Convertidora VSC
Estructura de doble circuito tendido del primero
Adición de Transmisión
Obra a cargo de solicitante
Nivel de Tensión
500 kV CD
400 kV
230 kV
115 kV

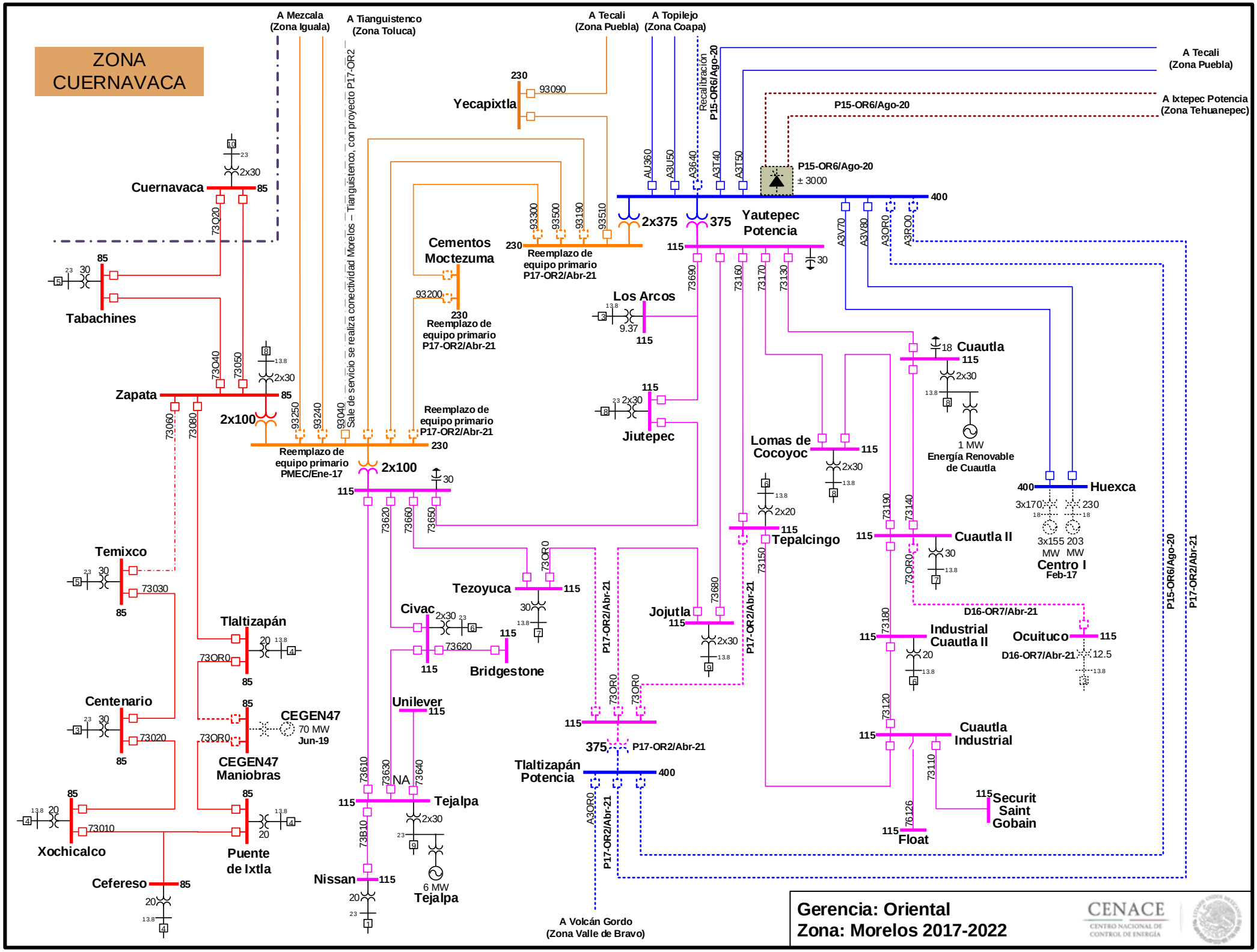
ZONA CUERNAVACA
A Mezcala (Zona Iguala)
A Tianguistenco (Zona Toluca)
A Tecali (Zona Puebla)
A Topilejo (Zona Coapa)
A Tecali (Zona Puebla)
A Ixtepec Potencia (Zona Tehuanepec)
Recalibración P15-OR6/Ago-20
P15-OR6/Ago-20
Sale de servicio se realiza conectividad Morelos – Tianguistenco, con proyecto P17-OR2
Yecapixtla
230
93090
Cuernavaca
85
2x30
73O20
Tabachines
85
30
Cementos Moctezuma
93200
230
Reemplazo de equipo primario P17-OR2/Abr-21
93300
93500
93190
93510
230
Reemplazo de equipo primario P17-OR2/Abr-21
AU360
A3U50
A3640
A3T40
A3T50
P15-OR6/Ago-20
± 3000
400
2x375
375
Yautepec Potencia
115
30
A3V70
A3V80
A3OR0
A3RO0
73690
73160
73170
73130
Los Arcos
13.8
9.37
115
Zapata
85
73O40
73O50
2x30
2x100
93250
93240
93040
Reemplazo de equipo primario P17-OR2/Abr-21
230
Reemplazo de equipo primario PMEC/Ene-17
73060
73080
2x100
115
30
73620
73660
73650
115
2x30
Jiutepec
Cuautla
18
115
2x30
13.8
1 MW
Energía Renovable de Cuautla
Lomas de Cocoyoc
115
2x30
13.8
400
Huexca
3x170
230
18
3x155 MW
203 MW
Centro I
Feb-17
2x20
115
Tepalcingo
73150
73190
73140
115
Cuautla II
30
13.8
73OR0
Temixco
85
30
73030
Tezoyuca
115
30
13.8
73OR0
Jojutla
115
2x30
13.8
73680
P17-OR2/Abr-21
P17-OR2/Abr-21
D16-OR7/Abr-21
Ocuituco
115
D16-OR7/Abr-21
12.5
13.8
73180
115
Industrial Cuautla II
20
13.8
Tlaltizapán
85
20
13.8
73OR0
Civac
2x30
23
115
73620
Bridgestone
115
Centenario
85
30
73020
85
CEGEN47
70 MW
Jun-19
73OR0
CEGEN47 Maniobras
Unilever
115
73OR0
73OR0
115
375
P17-OR2/Abr-21
Tlaltizapán Potencia
400
73120
115
Cuautla Industrial
73110
115
Securit Saint Gobain
76126
115
Float
A3OR0
P17-OR2/Abr-21
73610
73630
NA
73640
115
Tejalpa
2x30
23
6 MW
Tejalpa
73B10
Nissan
115
20
23
Xochicalco
85
13.8
20
73010
Puente de Ixtla
85
13.8
20
Cefereso
85
20
13.8
A Volcán Gordo (Zona Valle de Bravo)
P15-OR6/Ago-20
P17-OR2/Abr-21
Gerencia: Oriental
Zona: Morelos 2017-2022
CENACE
CENTRO NACIONAL DE CONTROL DE ENERGÍA
Actualización: 03-Ene-17

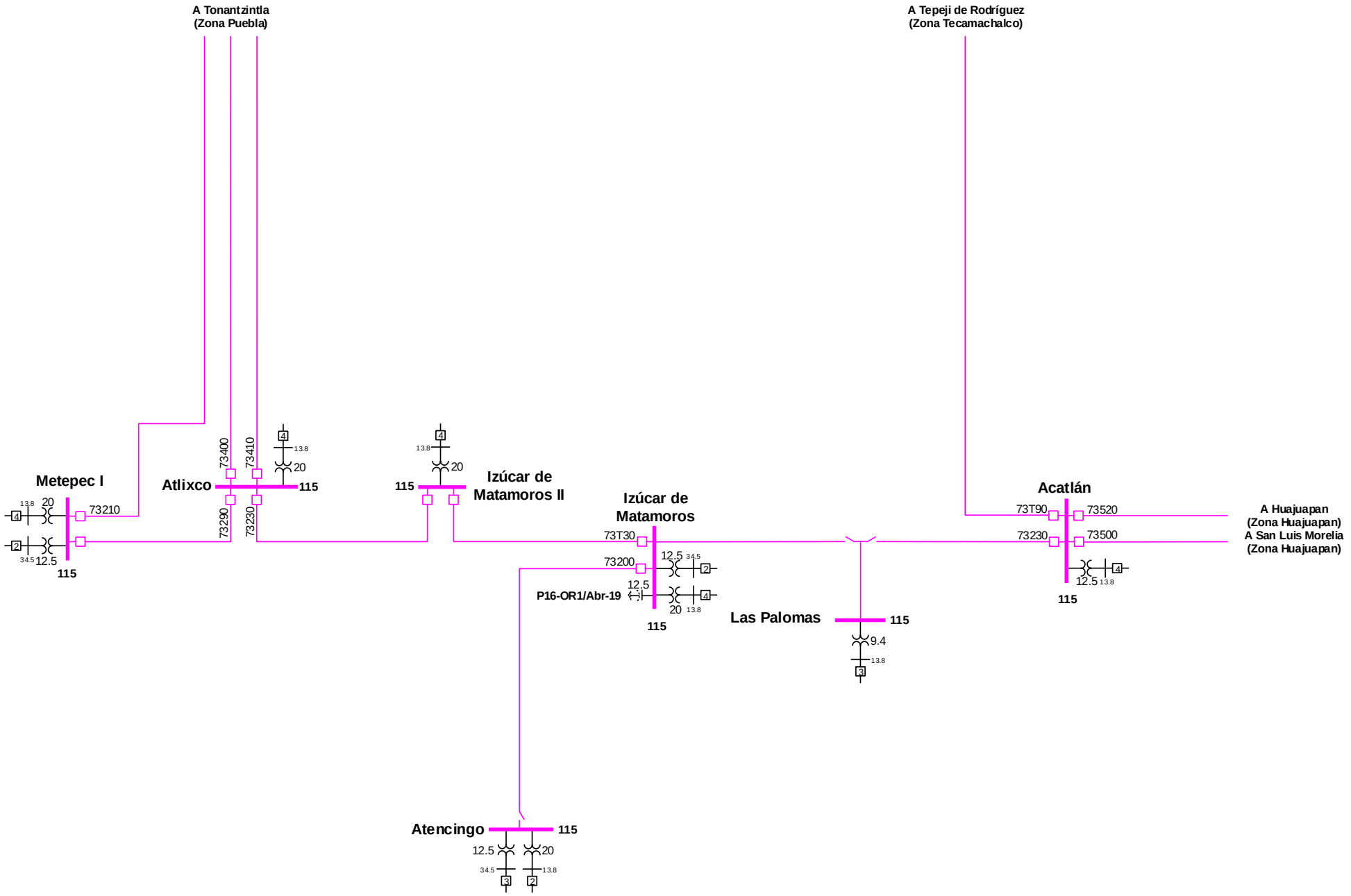

Gerencia: Oriental
Zona: Izúcar de Matamoros 2017-2022

CENACE
CENTRO NACIONAL DE CONTROL DE ENERGÍA

Actualización: 24-Nov-17

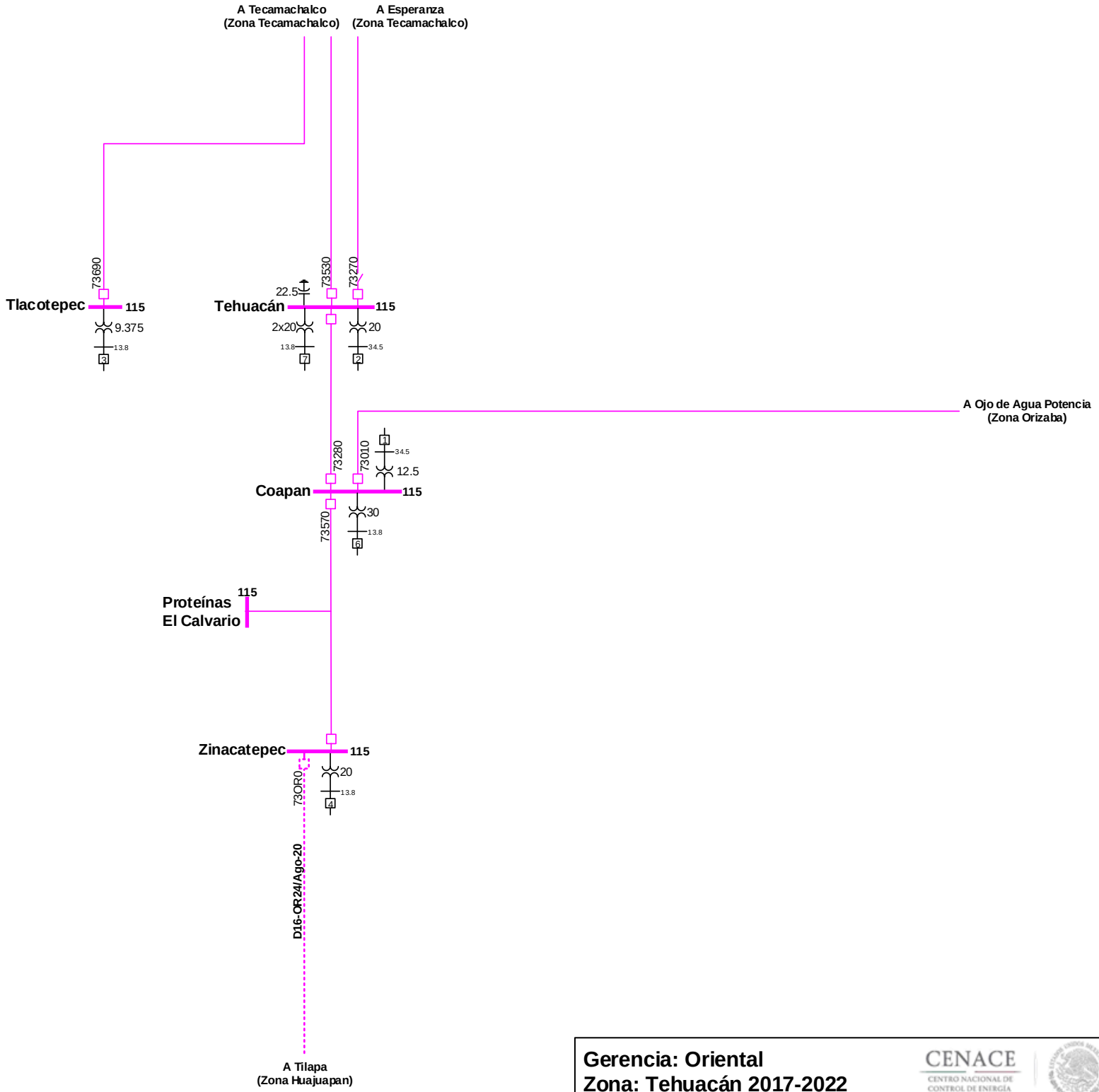

Gerencia: Oriental
Zona: Tehuacán 2017-2022

CENACE
CENTRO NACIONAL DE CONTROL DE ENERGÍA

Actualización: 04-Sep-17

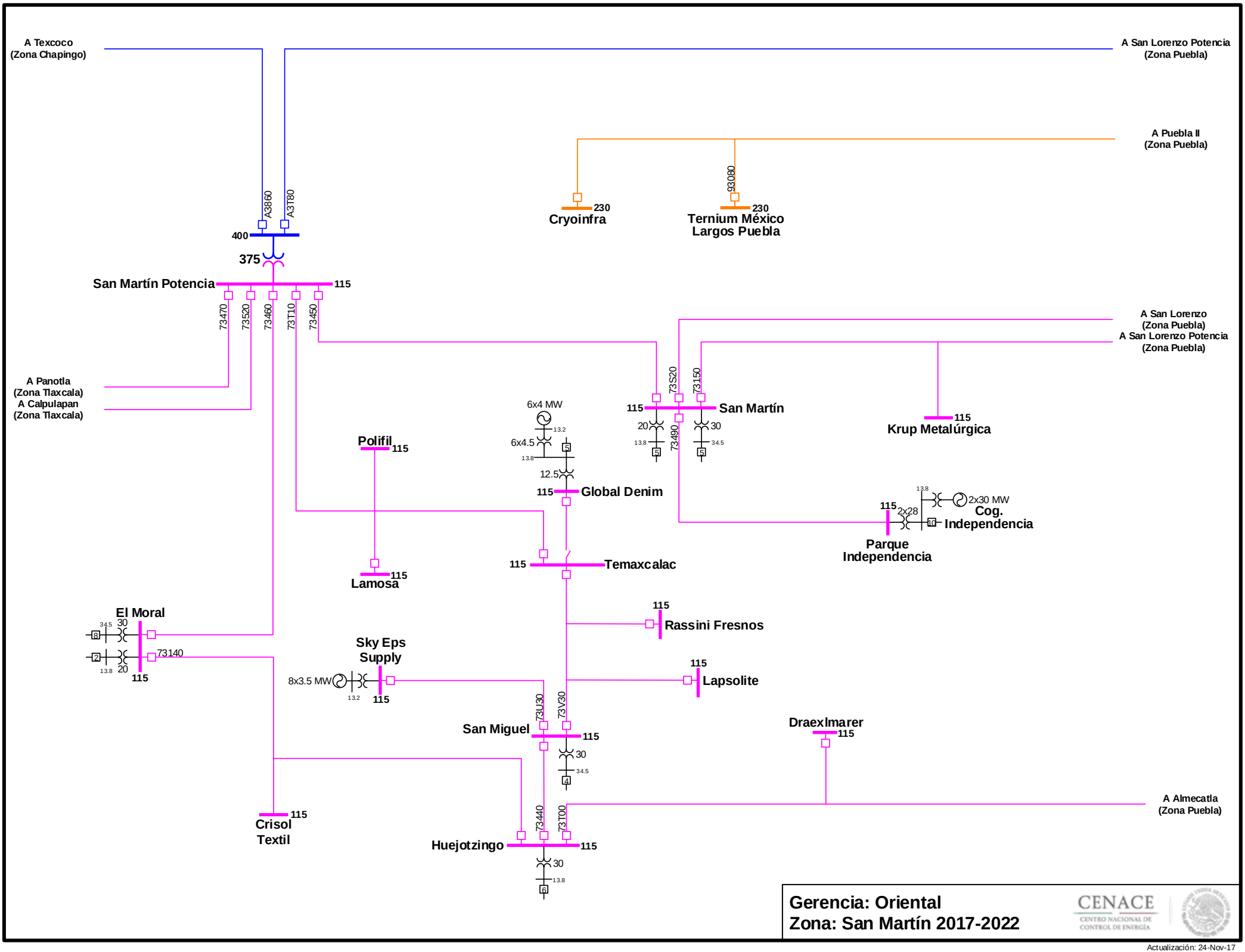

Actualización: 24-Nov-17

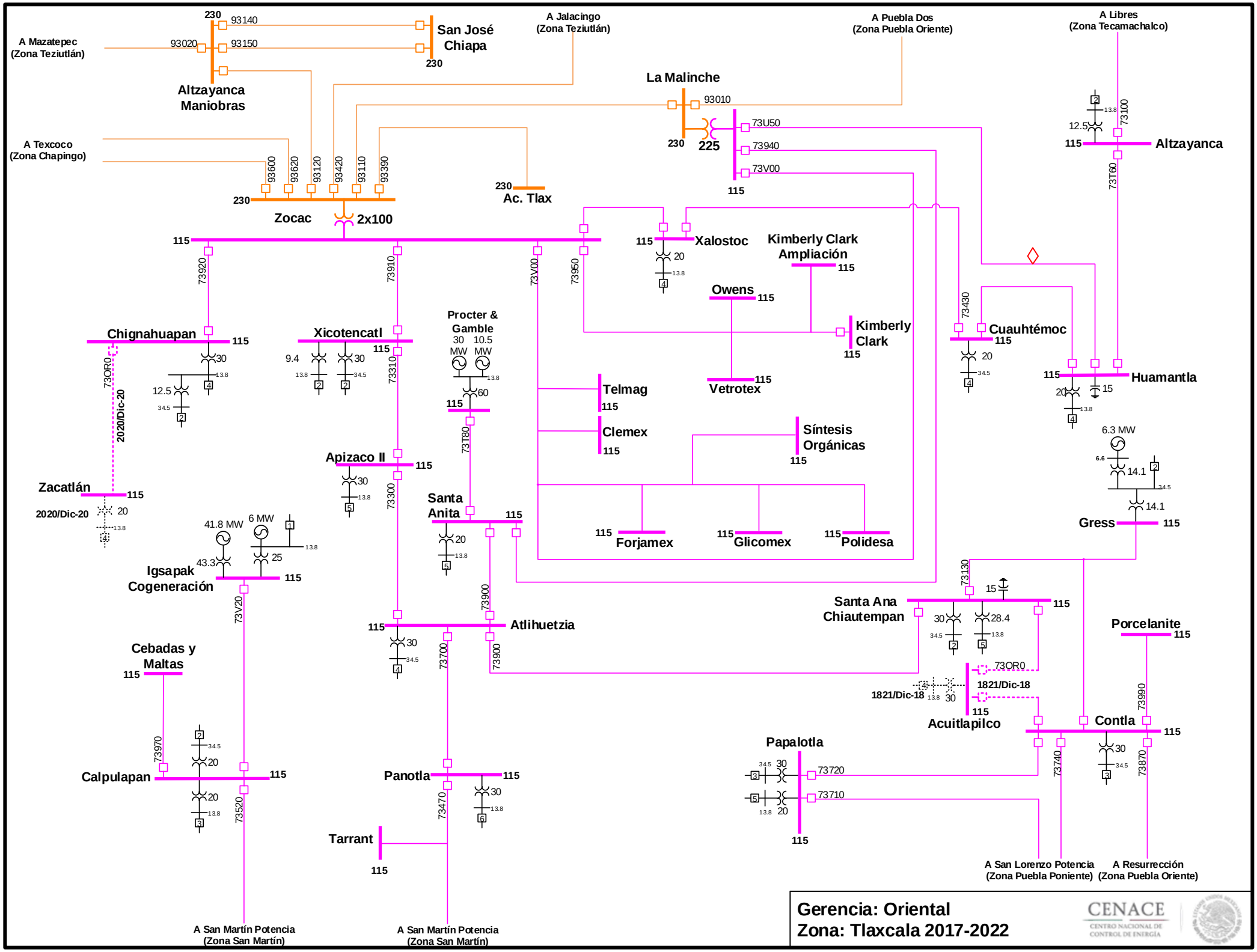

Actualización: 24-Nov-17

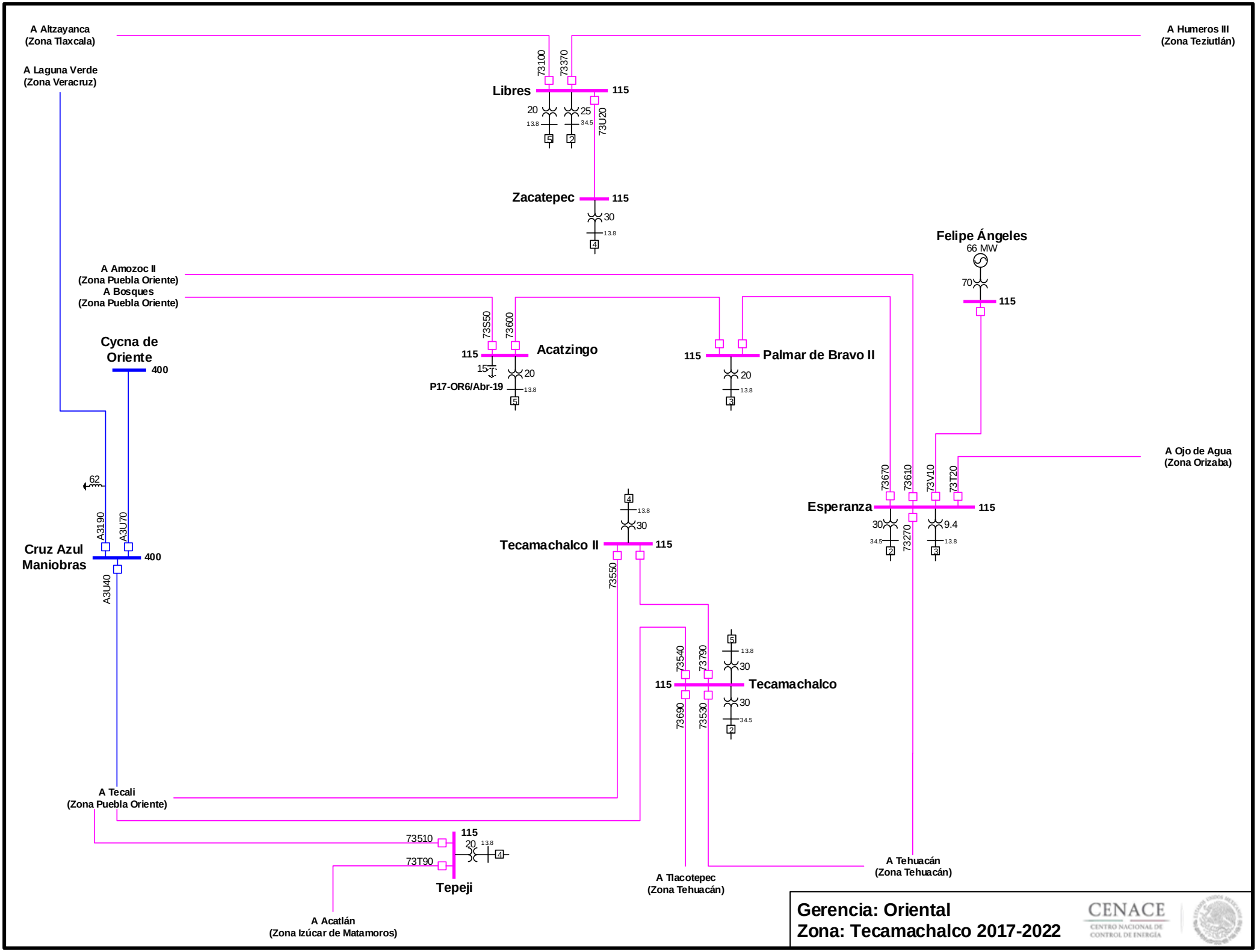

Actualización: 24-Nov-17

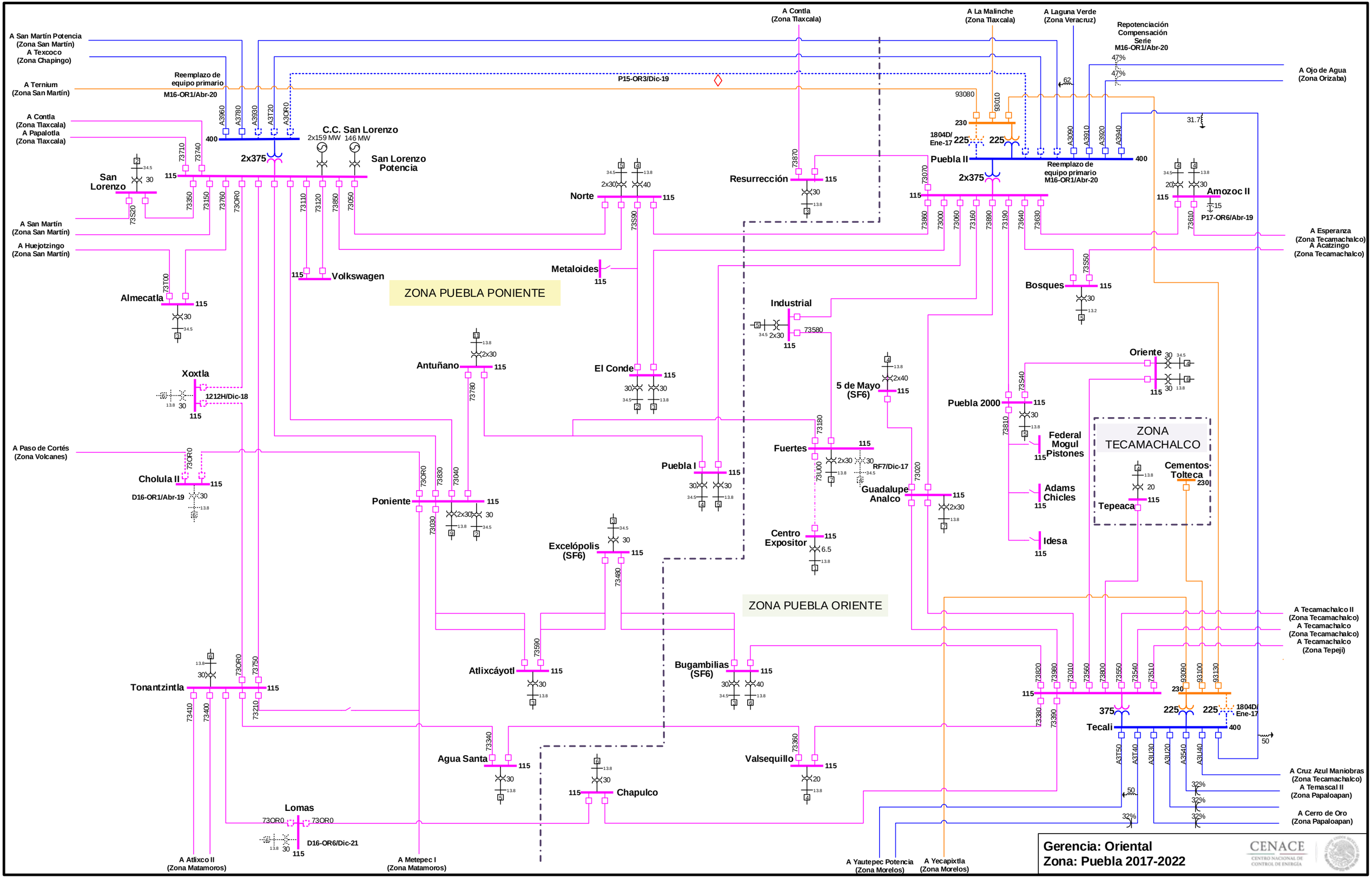

Actualización: 24-Nov-17

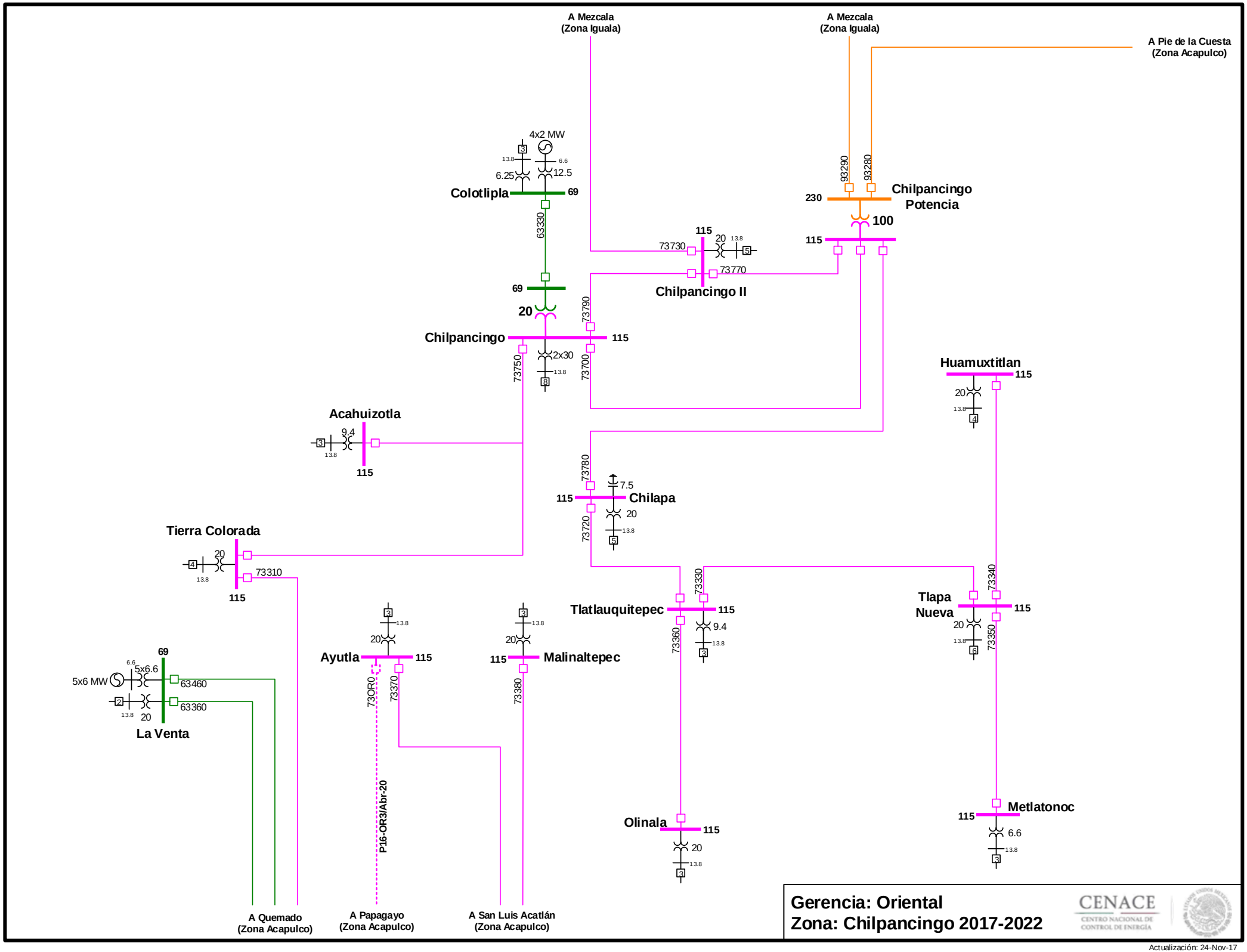

Actualización: 24-Nov-17

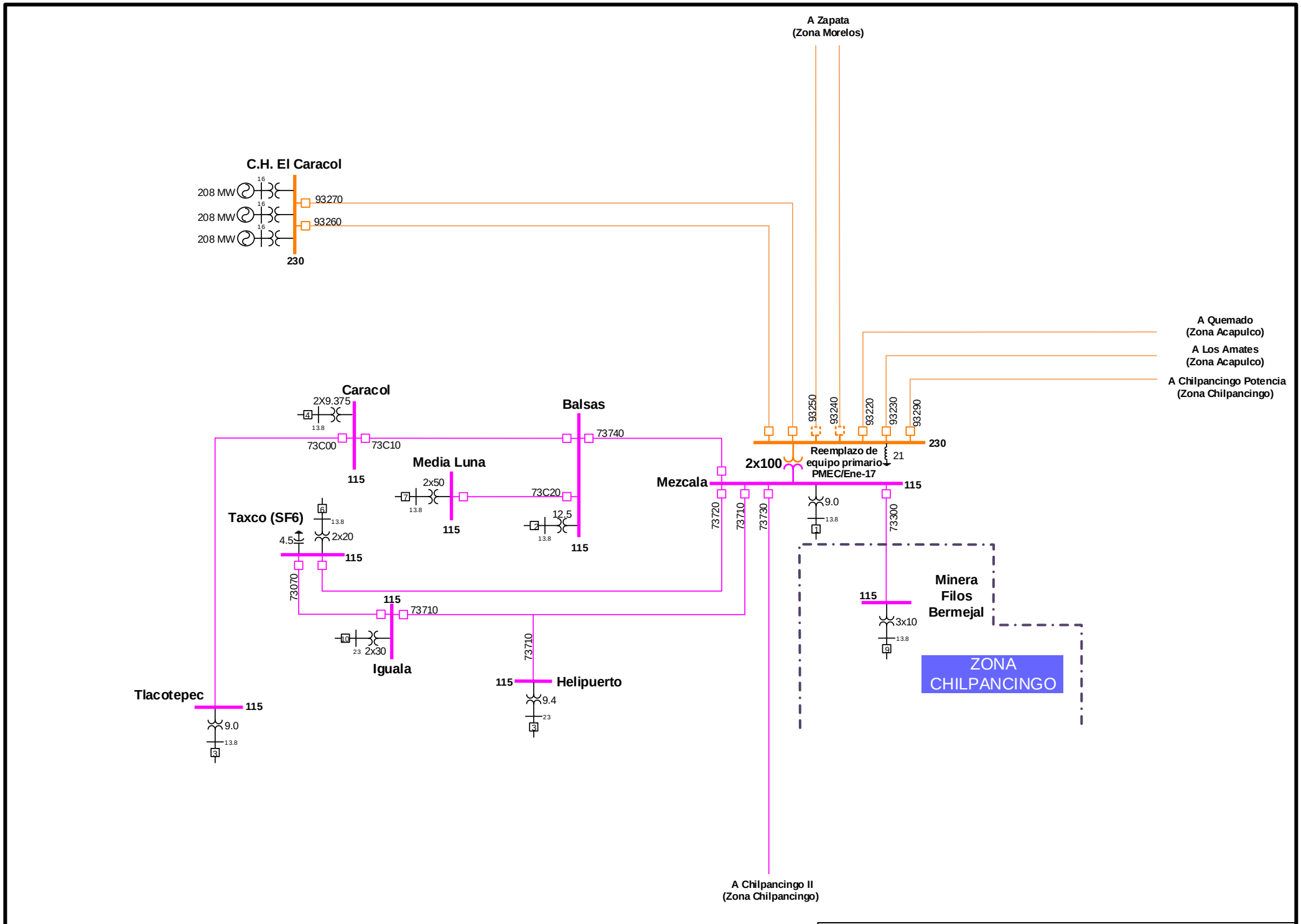

Gerencia: Oriental
Zona: Iguala 2017-2022

CENACE
CENTRO NACIONAL DE CONTROL DE ENERGÍA

Actualización: 6-Sep-17

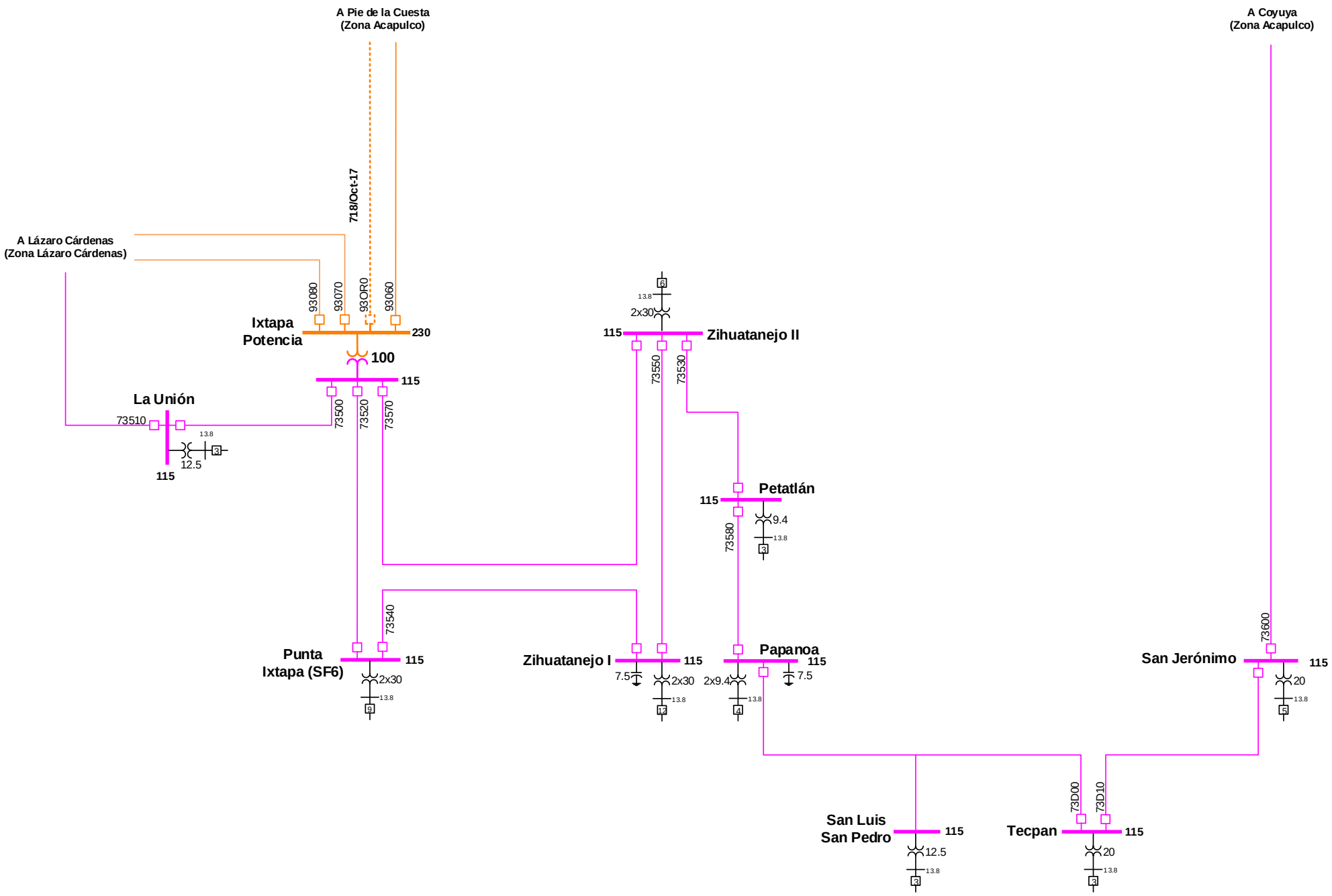

Gerencia: Oriental
Zona: Ixtapa - Zihuatanejo 2017-2022

CENACE
CENTRO NACIONAL DE CONTROL DE ENERGÍA

Actualización: 24-Nov-17

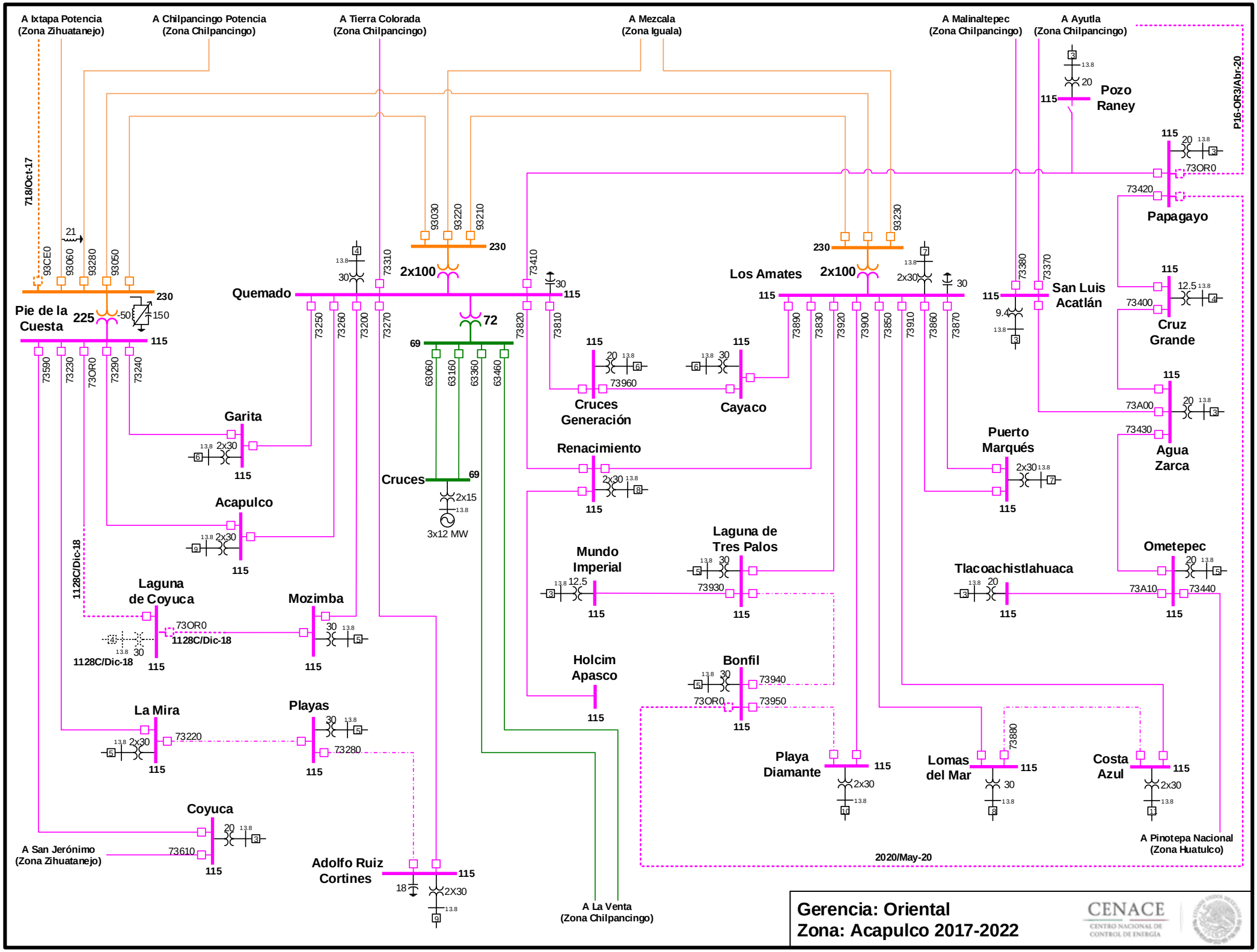

Actualización: 24-Nov-17

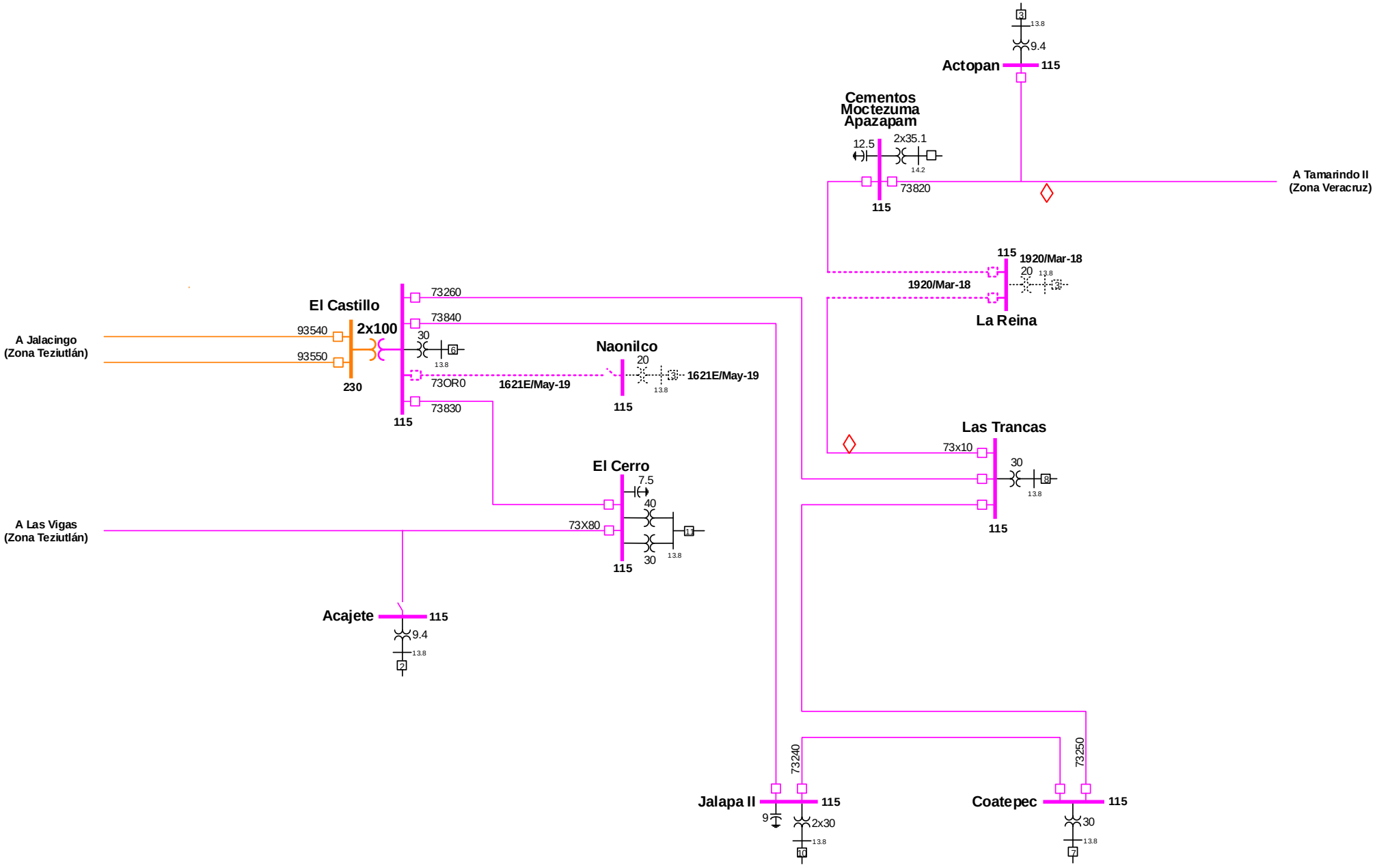

Gerencia: Oriental
Zona: Xalapa 2017-2022

CENACE
CENTRO NACIONAL DE CONTROL DE ENERGÍA

Actualización: 24-Nov-17

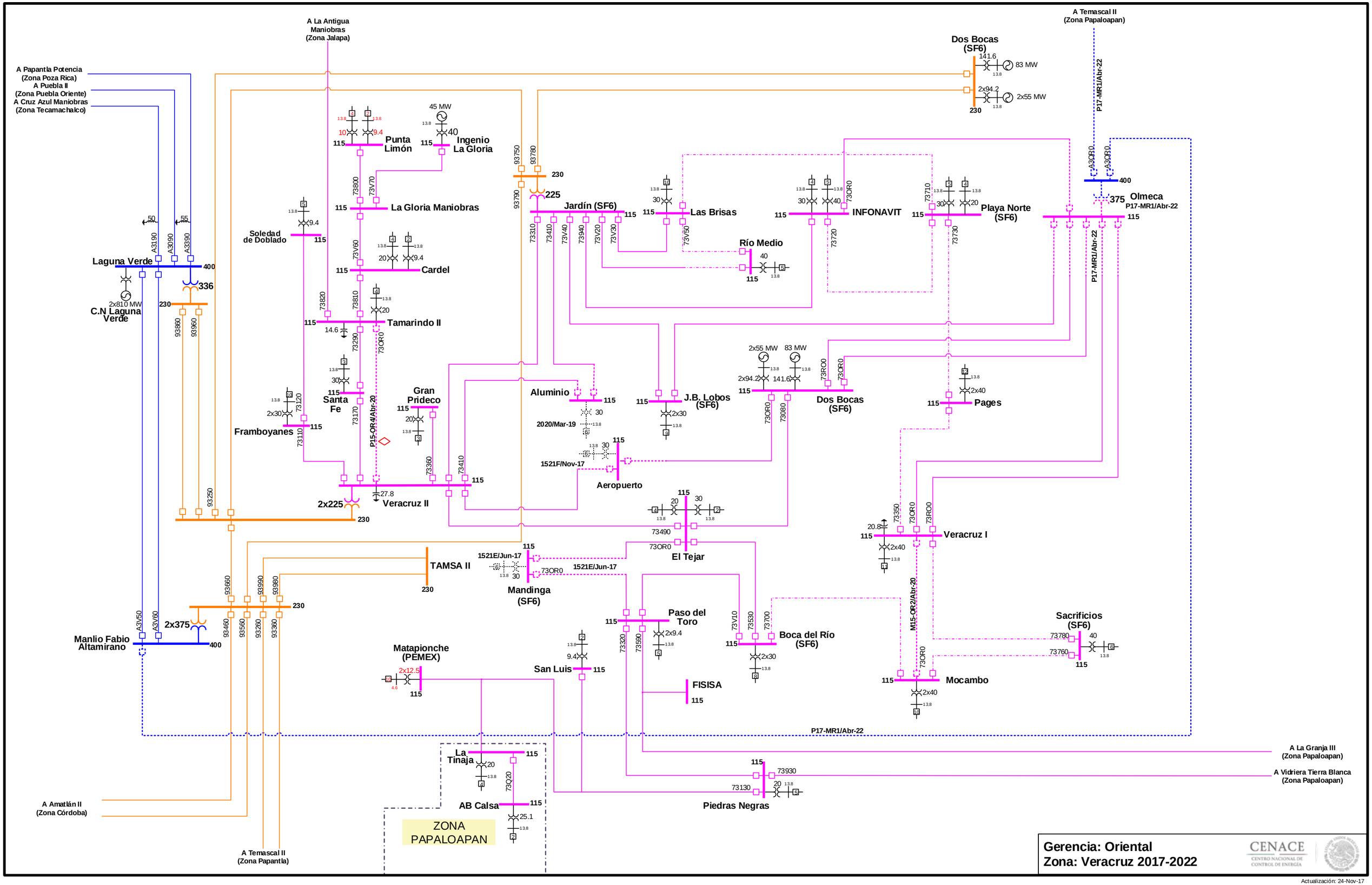

Actualización: 24-Nov-17

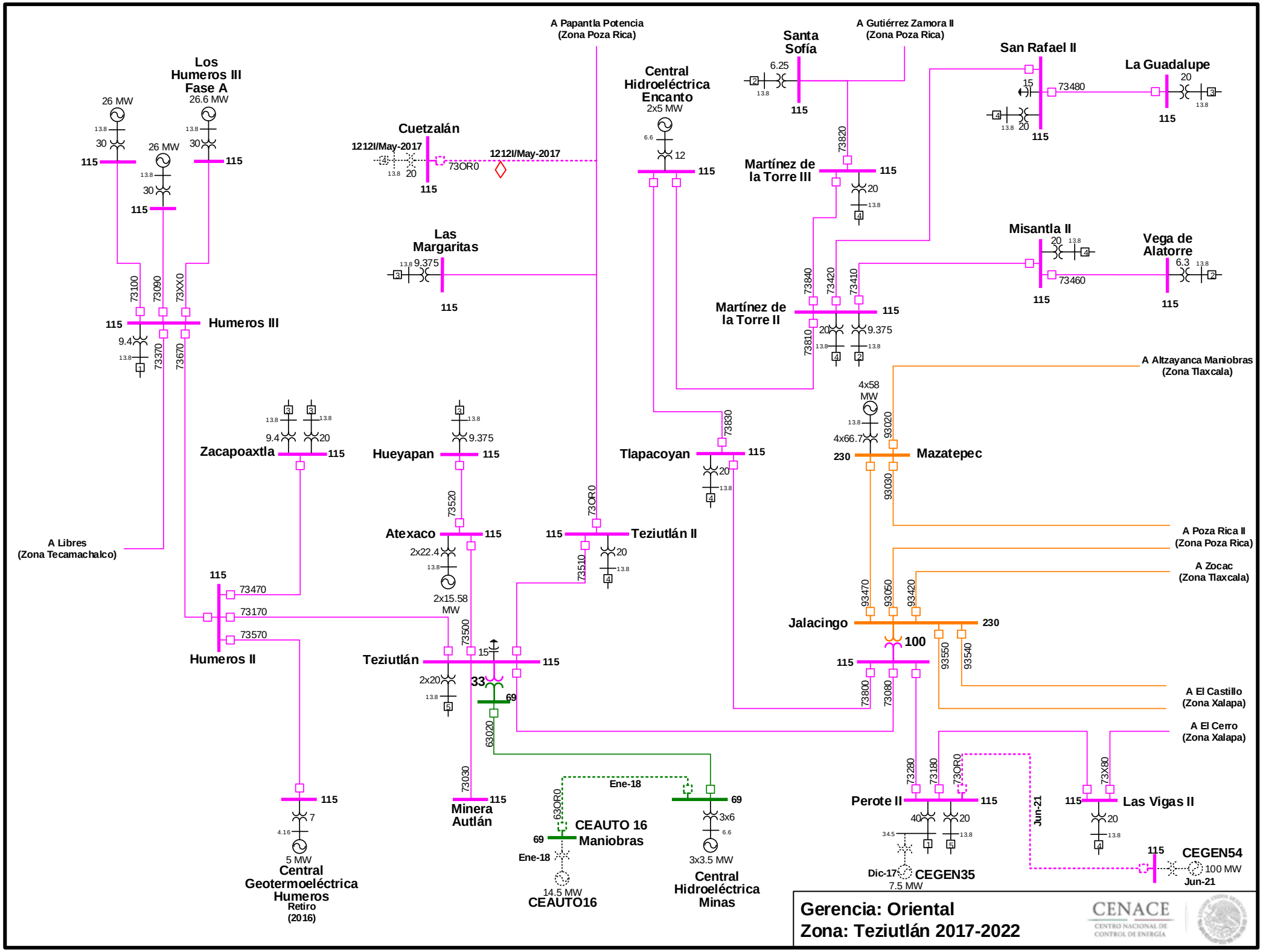

Actualización: 7-Sep-17

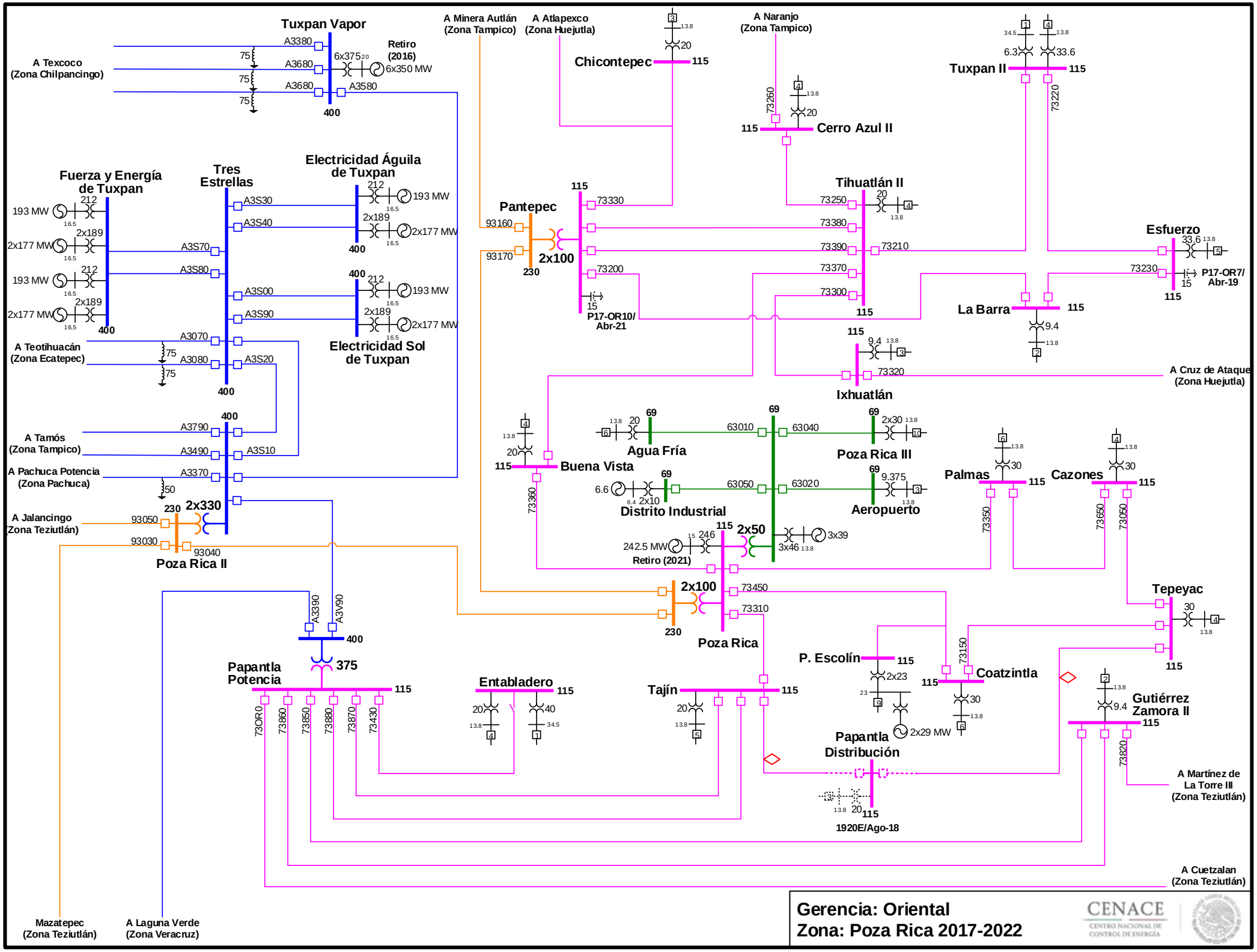
Tuxpan Vapor
A Texcoco (Zona Chilpancingo)
A3380
A3680
A3680
A3580
6x375
6x350 MW
Retiro (2016)
400
A Minera Autlán (Zona Tampico)
A Atlapexco (Zona Huejutla)
Chicontepec
115
A Naranjo (Zona Tampico)
Cerro Azul II
Tuxpan II
Fuerza y Energía de Tuxpan
Tres Estrellas
Electricidad Águila de Tuxpan
Electricidad Sol de Tuxpan
193 MW
2x177 MW
A3S30
A3S40
A3S70
A3S80
A3S00
A3S90
A3S20
A3S10
A3070
A3080
A Teotihuacán (Zona Ecatepec)
A3790
A3490
A3370
A Tamós (Zona Tampico)
A Pachuca Potencia (Zona Pachuca)
A Jalancingo (Zona Teziutlán)
2x330
Poza Rica II
Pantepec
2x100
230
P17-OR10/ Abr-21
Tihuatlán II
Esfuerzo
P17-OR7/ Abr-19
La Barra
Ixhuatlán
A Cruz de Ataque (Zona Huejutla)
Agua Fría
Poza Rica III
Buena Vista
Distrito Industrial
Aeropuerto
Palmas
Cazones
242.5 MW
Retiro (2021)
2x50
Poza Rica
Tepeyac
Papantla Potencia
375
Entabladero
Tajín
P. Escolín
Coatzintla
Gutiérrez Zamora II
Papantla Distribución
2x29 MW
1920E/Ago-18
A Martínez de La Torre III (Zona Teziutlán)
A Cuetzalan (Zona Teziutlán)
Mazatepec (Zona Teziutlán)
A Laguna Verde (Zona Veracruz)
Gerencia: Oriental
Zona: Poza Rica 2017-2022
CENACE
CENTRO NACIONAL DE CONTROL DE ENERGÍA
Actualización: 24-Nov-17

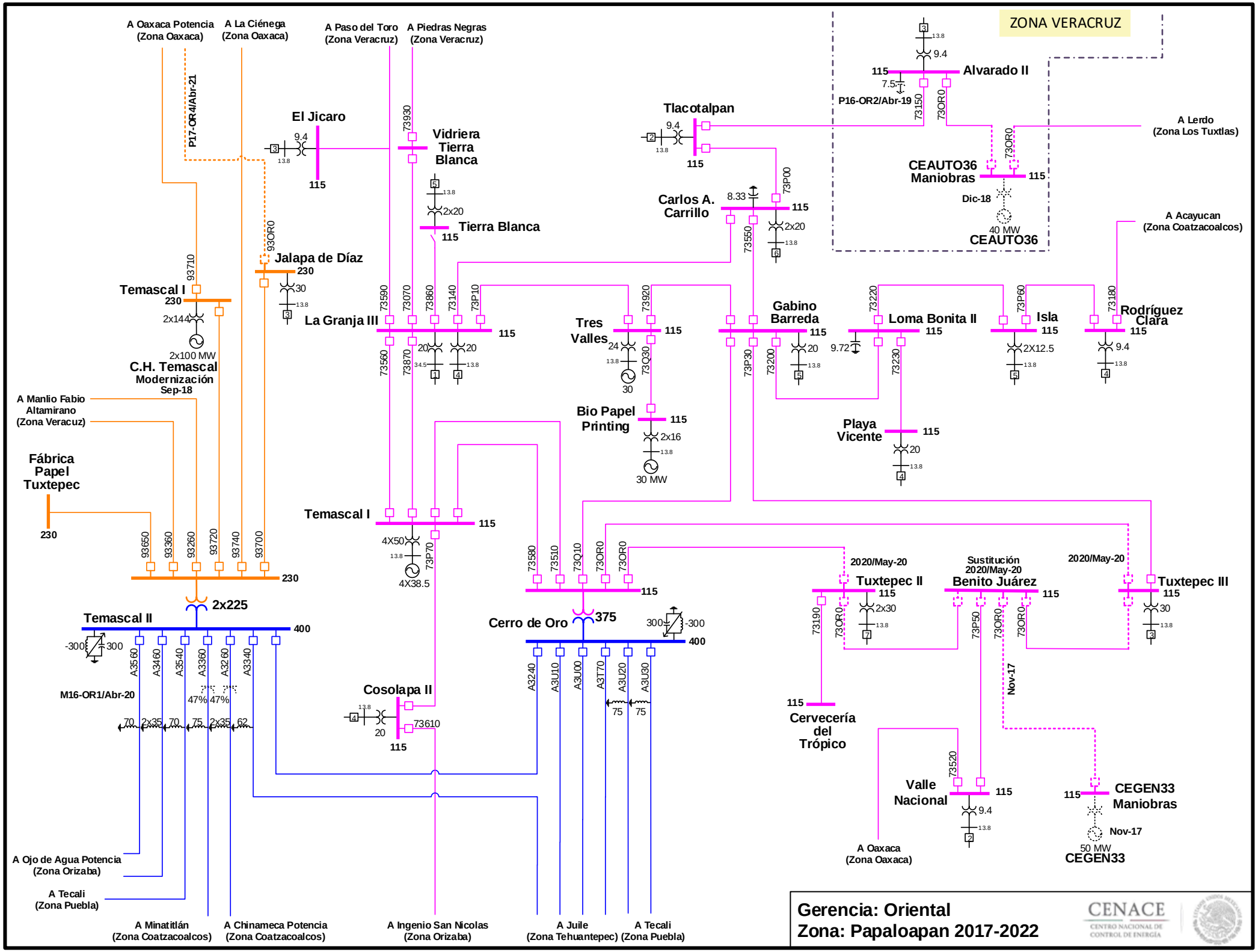
ZONA VERACRUZ
A Oaxaca Potencia (Zona Oaxaca)
A La Ciénega (Zona Oaxaca)
A Paso del Toro (Zona Veracruz)
A Piedras Negras (Zona Veracruz)
P17-OR4/Abr-21
El Jicaro
115
Vidriera Tierra Blanca
Tierra Blanca
Jalapa de Díaz
230
Temascal I
230
2x144
2x100 MW
C.H. Temascal
Modernización
Sep-18
A Manlio Fabio Altamirano (Zona Veracruz)
Fábrica Papel Tuxtepec
230
La Granja III
115
Tres Valles
115
Bio Papel Printing
115
30 MW
Tlacotalpan
115
Carlos A. Carrillo
115
Alvarado II
115
P16-OR2/Abr-19
A Lerdo (Zona Los Tuxtlas)
CEAUTO36 Maniobras
115
Dic-18
40 MW
CEAUTO36
A Acayucan (Zona Coatzacoalcos)
Gabino Barreda
115
Loma Bonita II
115
Isla
115
Rodríguez Clara
115
Playa Vicente
115
Temascal I
115
4X50
4X38.5
Temascal II
400
2x225
230
Cerro de Oro
375
400
Cosolapa II
115
Tuxtepec II
115
2020/May-20
Sustitución 2020/May-20
Benito Juárez
115
Tuxtepec III
115
2020/May-20
Cervecería del Trópico
115
Valle Nacional
115
CEGEN33 Maniobras
115
Nov-17
50 MW
CEGEN33
A Oaxaca (Zona Oaxaca)
M16-OR1/Abr-20
A Ojo de Agua Potencia (Zona Orizaba)
A Tecali (Zona Puebla)
A Minatitlán (Zona Coatzacoalcos)
A Chinameca Potencia (Zona Coatzacoalcos)
A Ingenio San Nicolas (Zona Orizaba)
A Juile (Zona Tehuantepec)
A Tecali (Zona Puebla)
Gerencia: Oriental
Zona: Papaloapan 2017-2022
CENACE
CENTRO NACIONAL DE CONTROL DE ENERGÍA
Actualización: 24-Nov-17

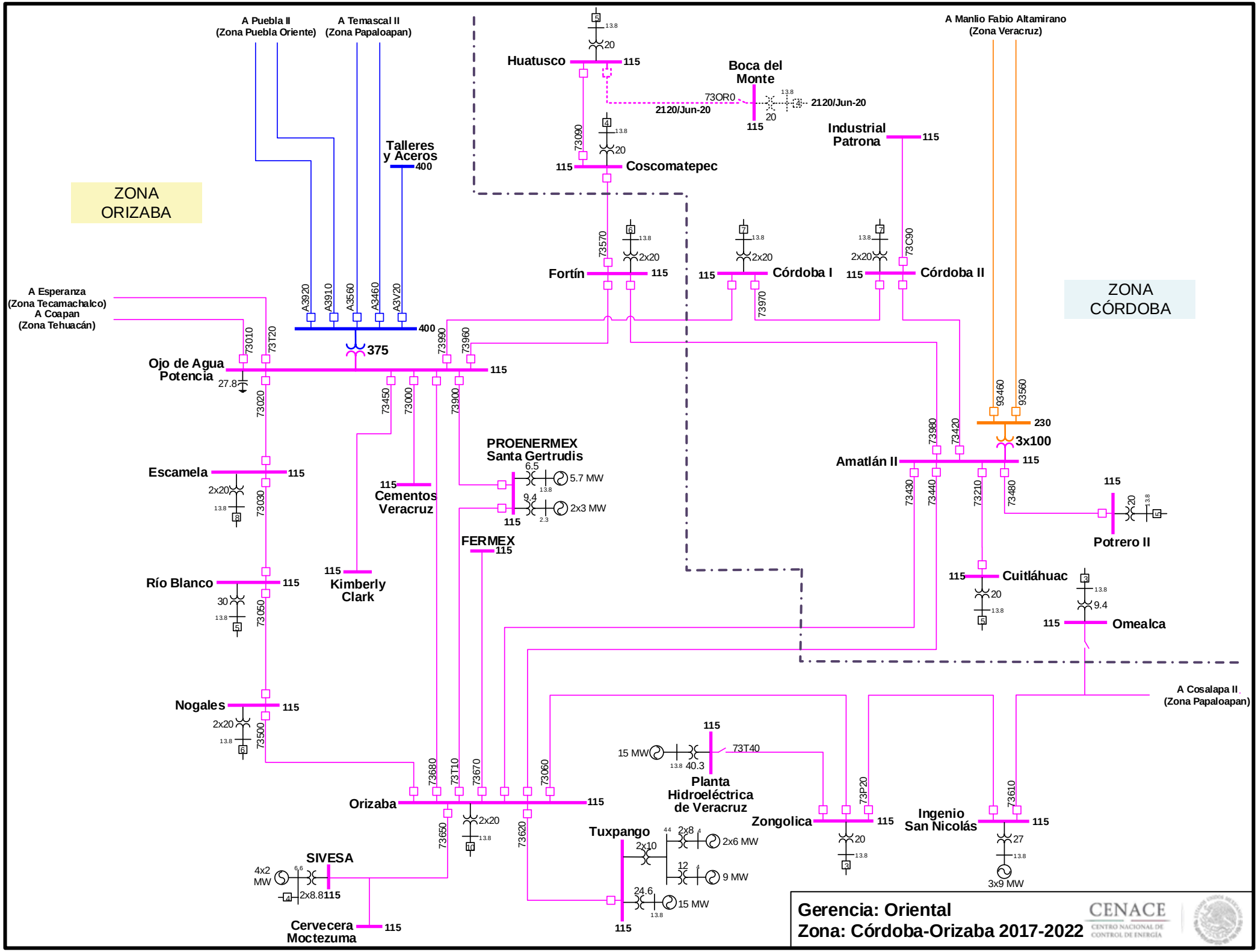

Actualización: 24-Nov-17

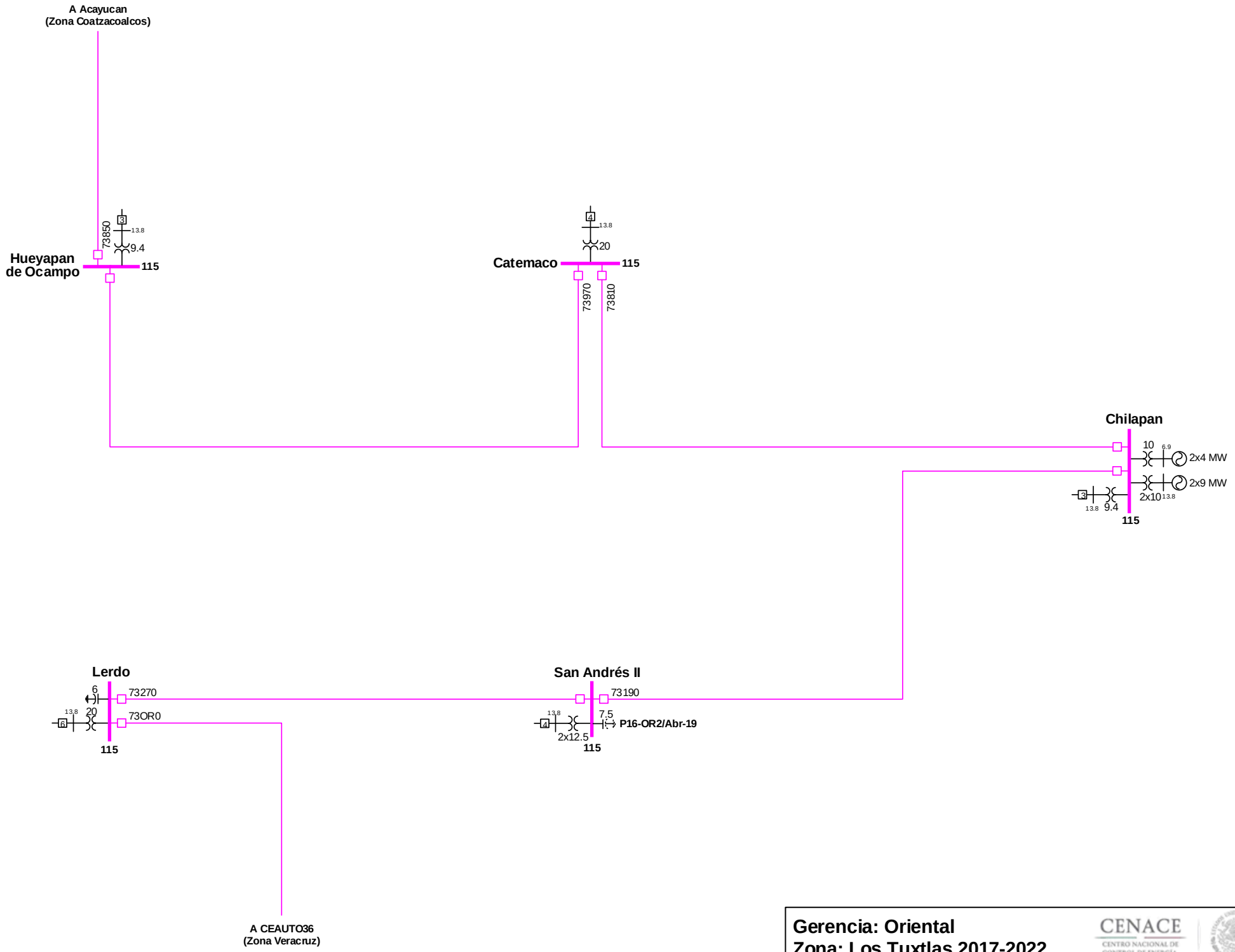

Gerencia: Oriental
Zona: Los Tuxtlas 2017-2022

CENACE
CENTRO NACIONAL DE CONTROL DE ENERGÍA

Actualización: 24-Nov-17

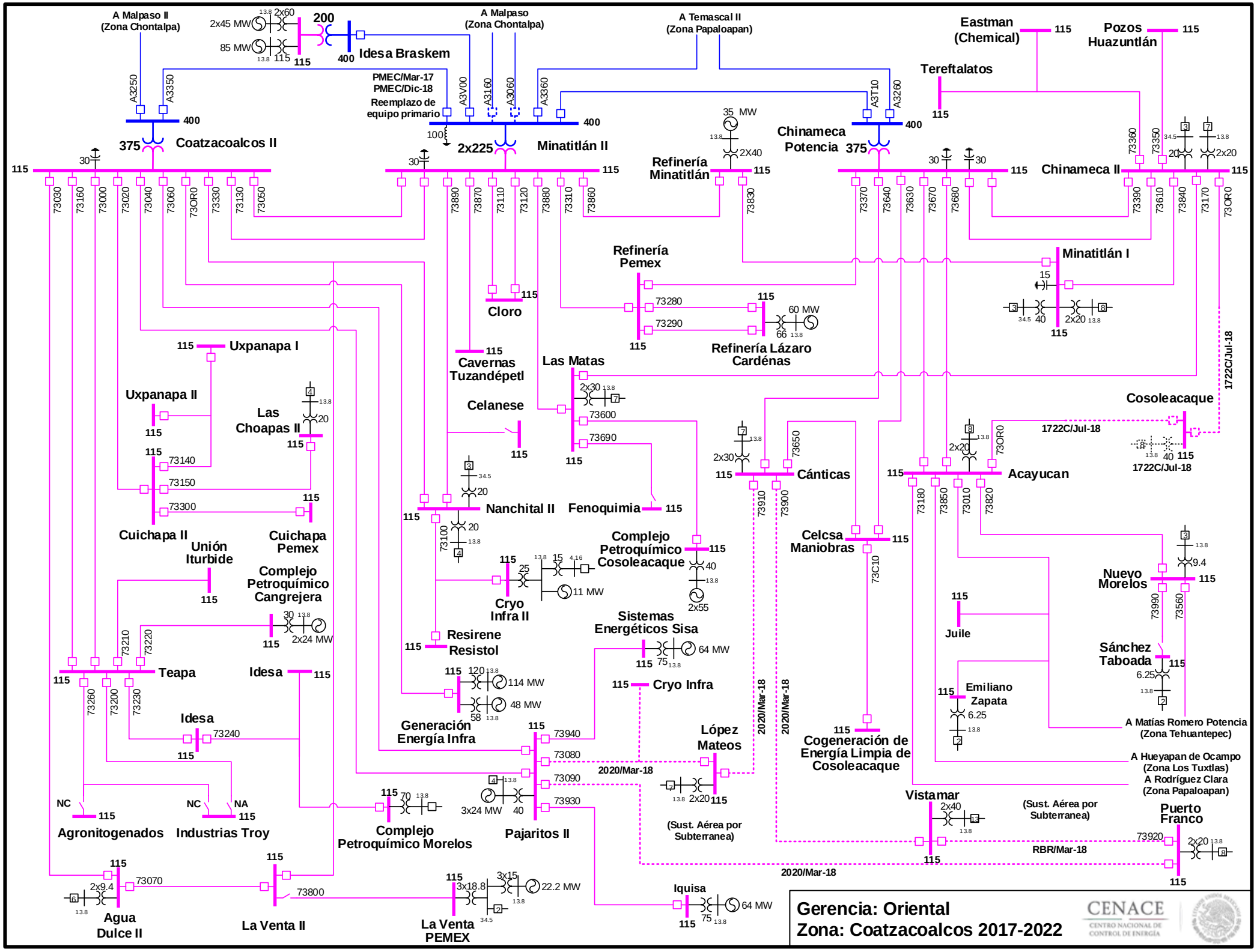

Actualización: 24-Nov-17

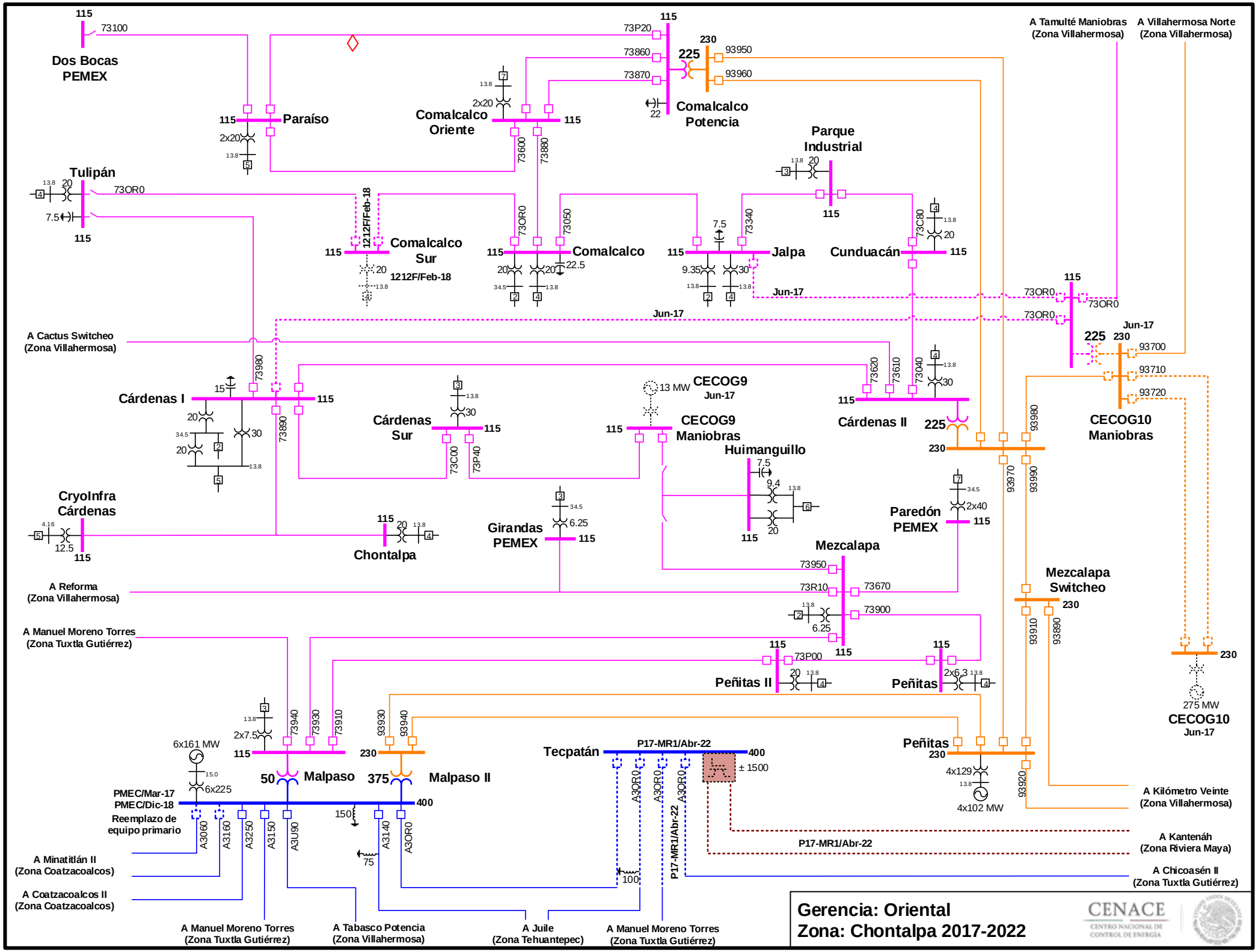

Actualización: 24-Nov-17

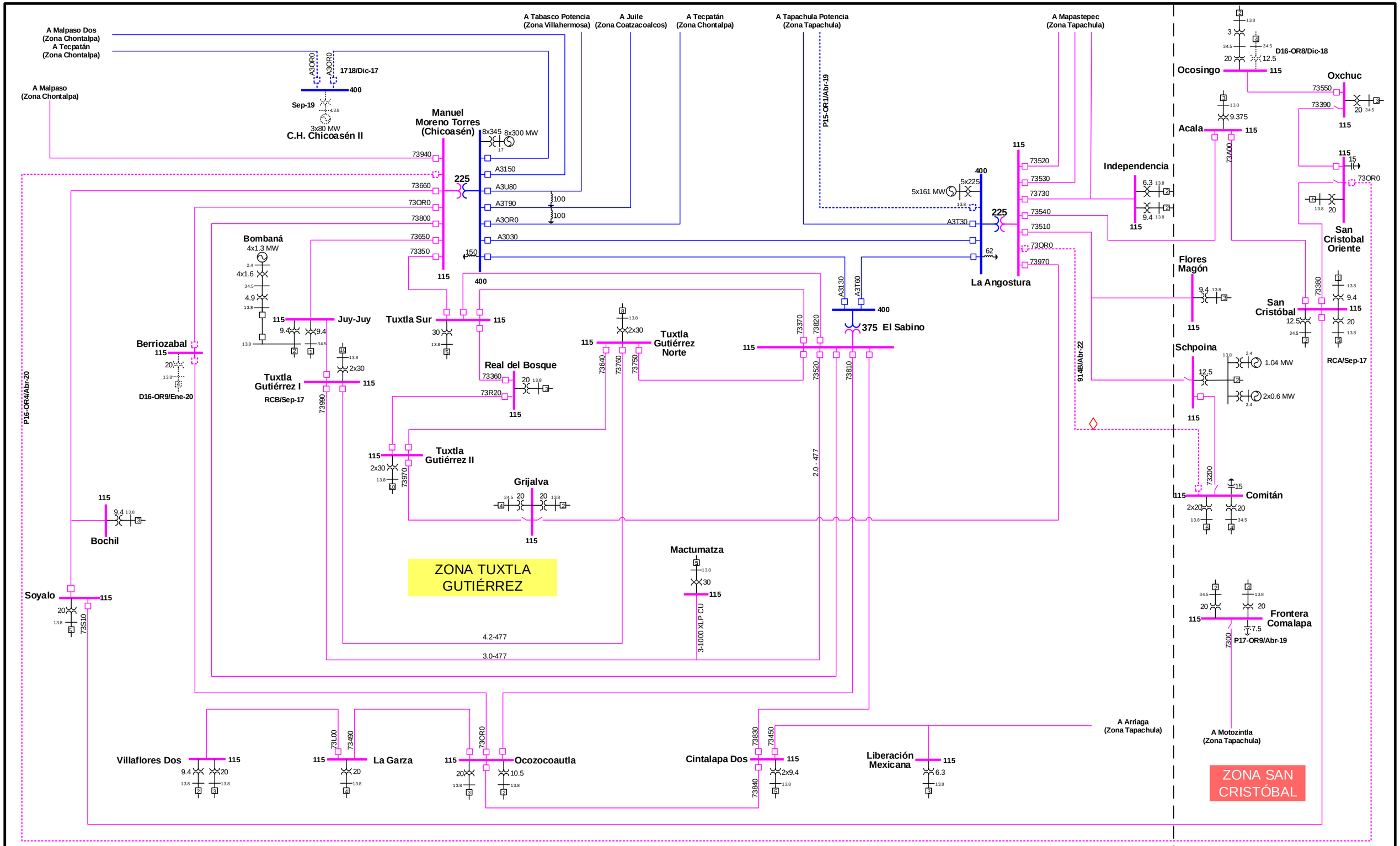

Gerencia: Oriental
Zona: San Cristóbal-Tuxtla Gutiérrez 2017-2022

CENACE
CENTRO NACIONAL DE CONTROL DE ENERGÍA

Actualización: 24-Nov-17

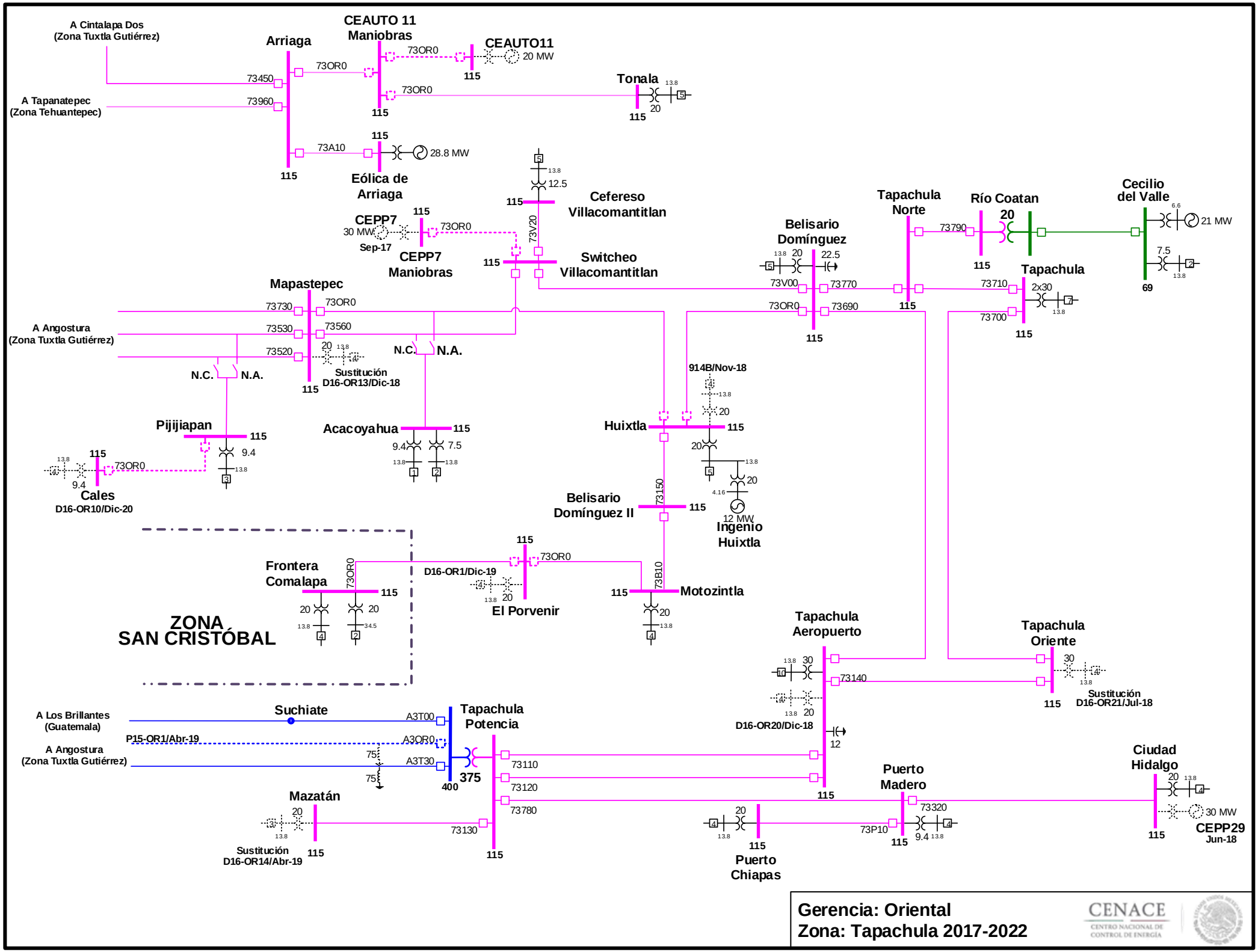

Actualización: 24-Nov-17

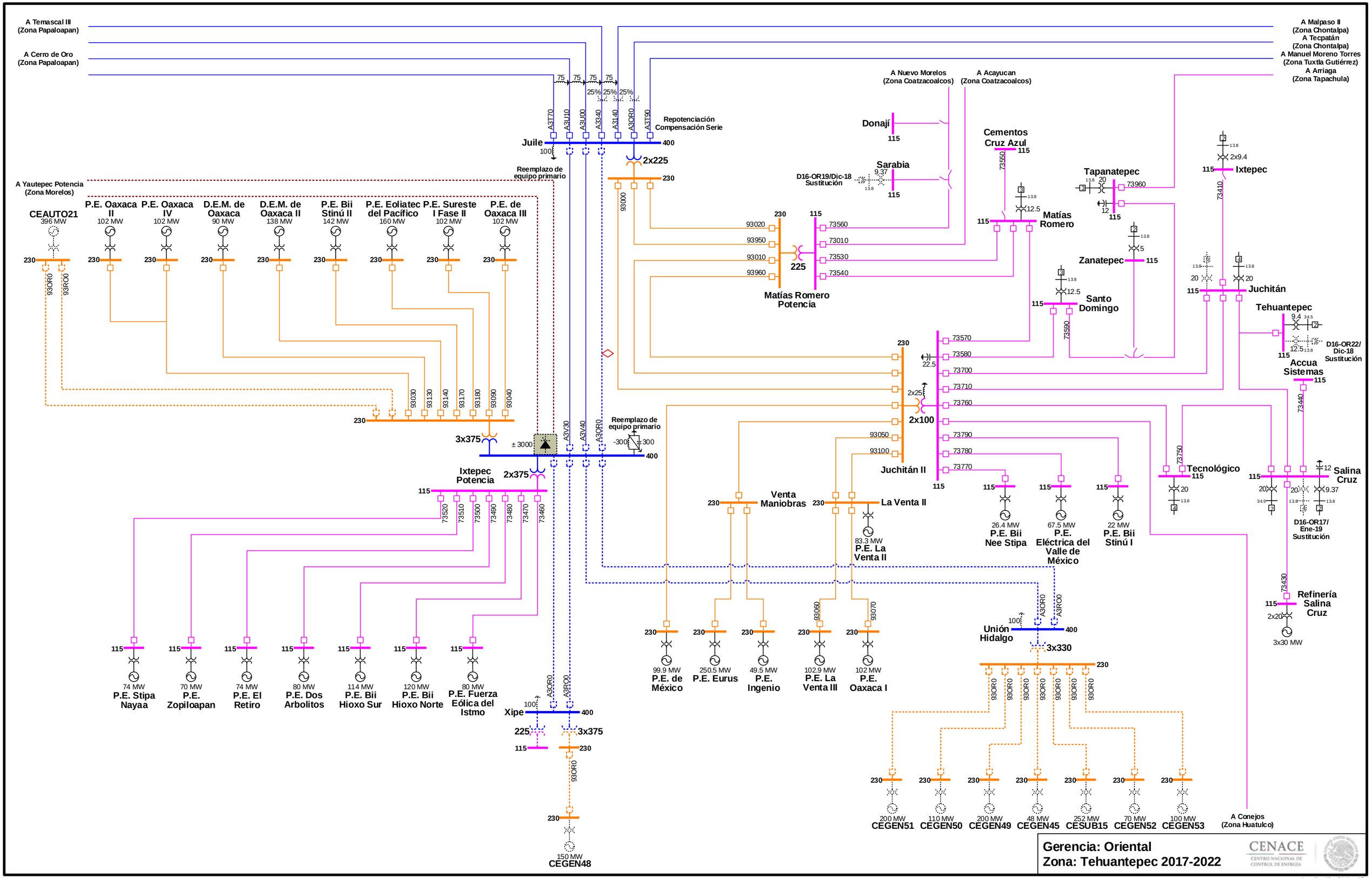

Actualización: 24-Nov-17

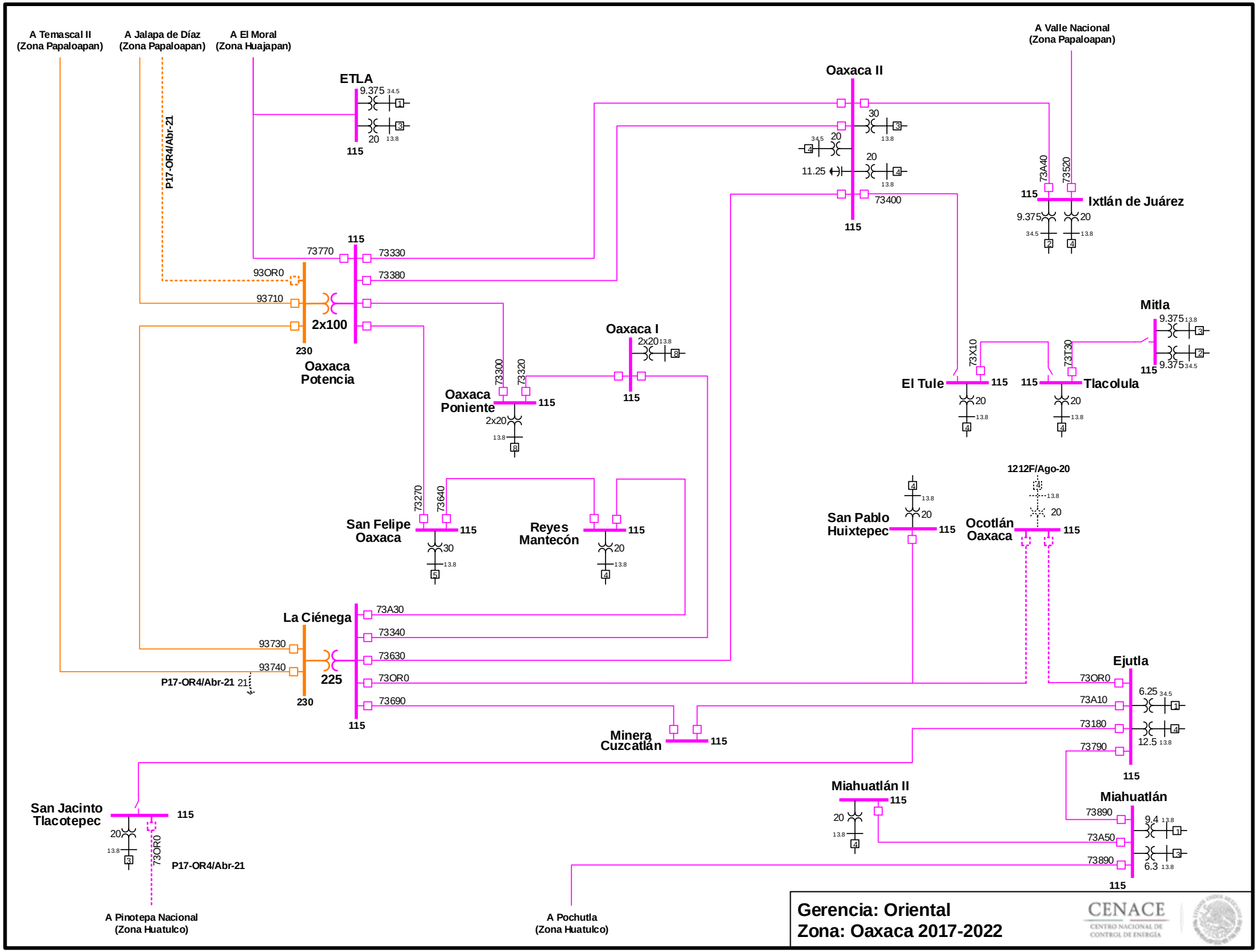

Actualización: 24-Nov-17

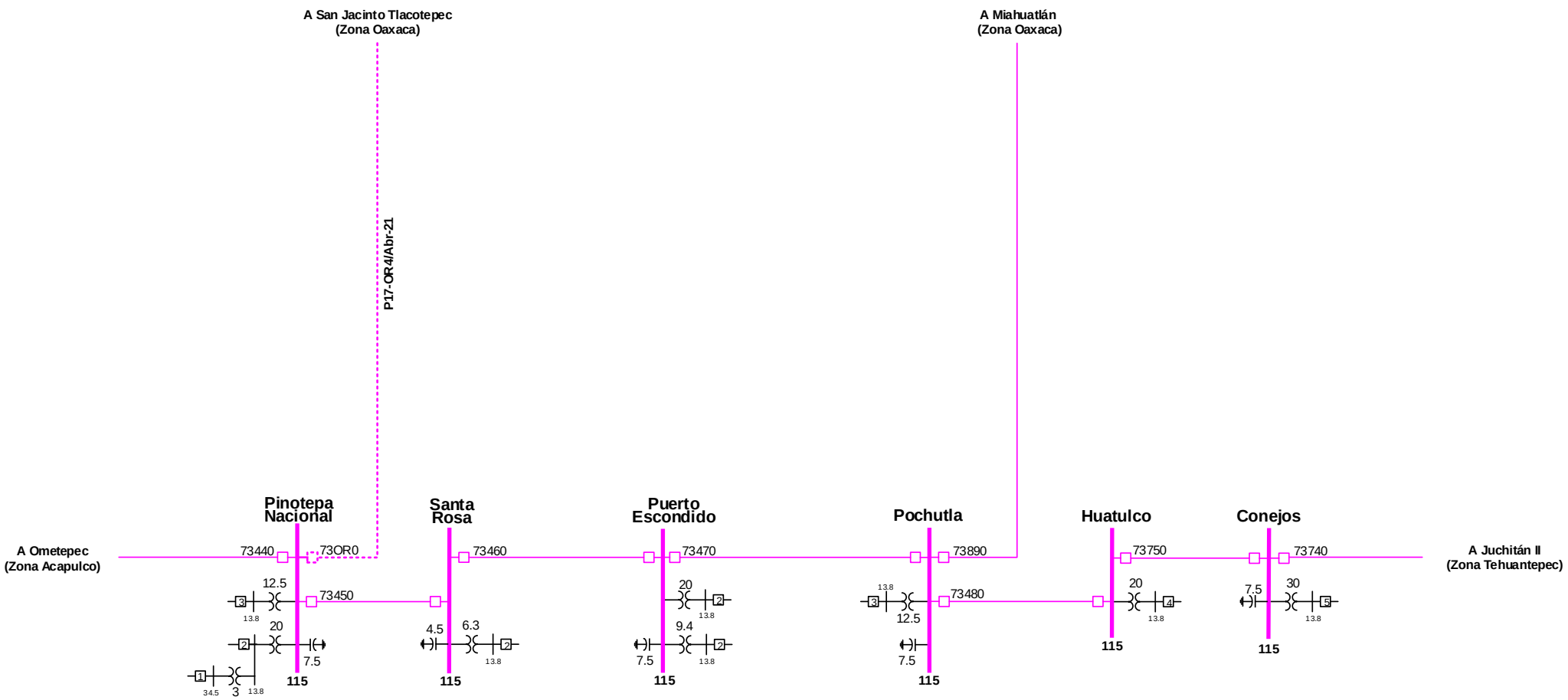

Gerencia: Oriental
Zona: Huatulco 2017-2022

CENACE
CENTRO NACIONAL DE CONTROL DE ENERGÍA

Actualización: 24-Nov-17

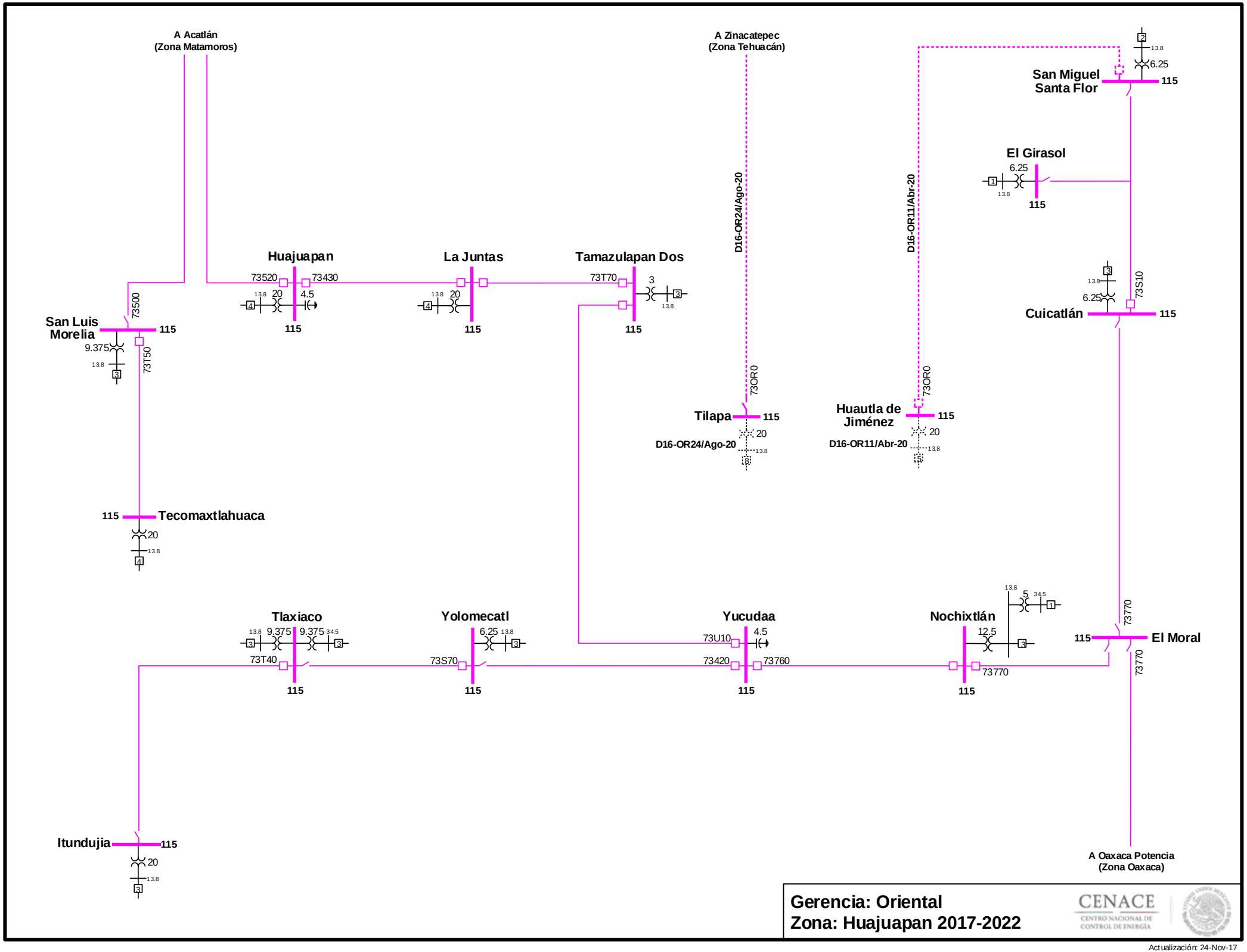

Actualización: 24-Nov-17

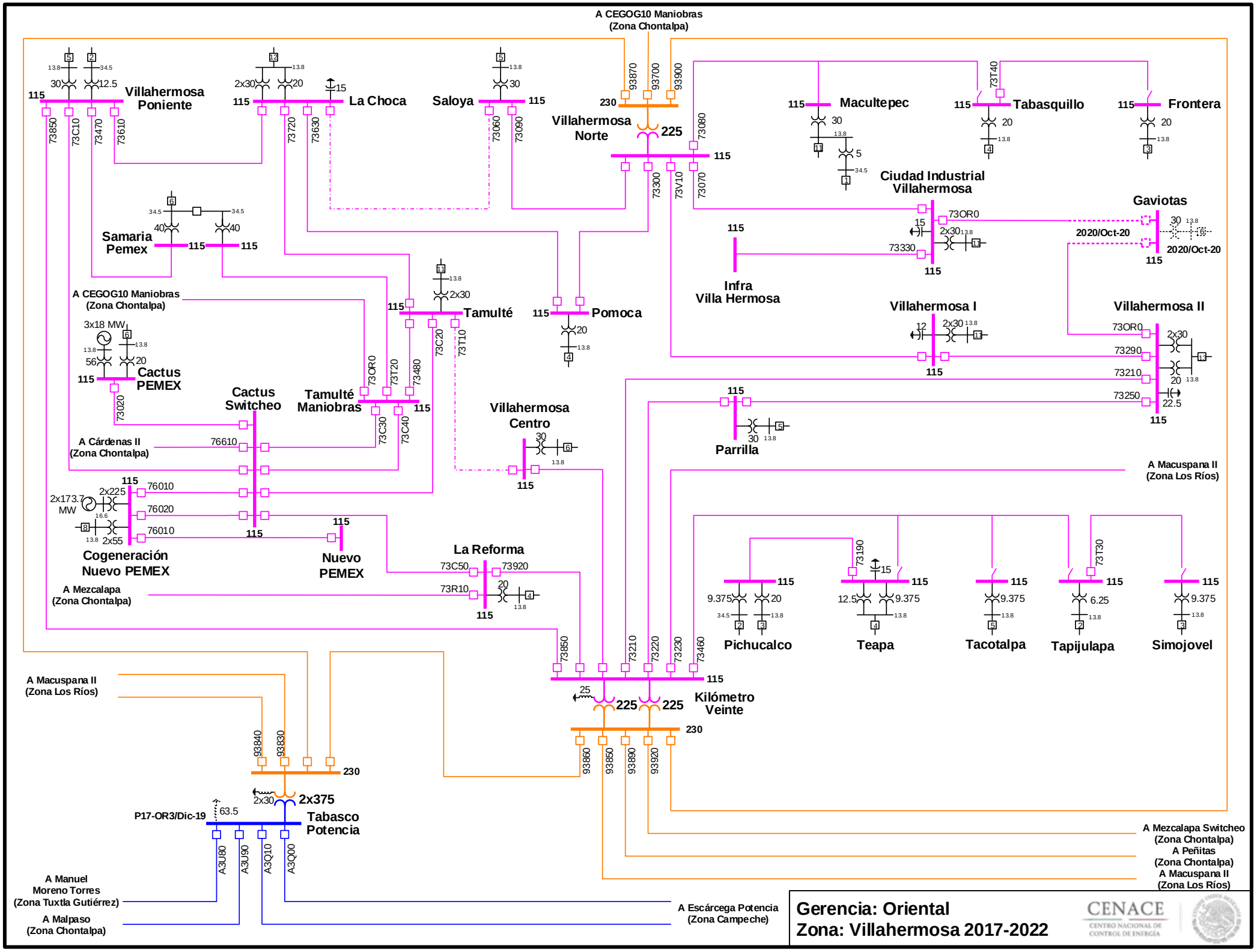
A CEGOG10 Maniobras
(Zona Chontalpa)
Villahermosa Poniente
La Choca
Saloya
Villahermosa Norte
Maculteppec
Tabasquillo
Frontera
Ciudad Industrial Villahermosa
Gaviotas
2020/Oct-20
Samaria Pemex
Infra Villa Hermosa
Tamulté
Pomoca
Villahermosa I
Villahermosa II
Cactus PEMEX
Cactus Switcheo
Tamulté Maniobras
Villahermosa Centro
Parrilla
A Cárdenas II
(Zona Chontalpa)
A Macuspana II
(Zona Los Ríos)
Cogeneración Nuevo PEMEX
Nuevo PEMEX
La Reforma
A Mezcalapa
(Zona Chontalpa)
Pichucalco
Teapa
Tacotalpa
Tapijulapa
Simojovel
Kilómetro Veinte
Tabasco Potencia
P17-OR3/Dic-19
A Mezcalapa Switcheo
(Zona Chontalpa)
A Peñitas
(Zona Chontalpa)
A Macuspana II
(Zona Los Ríos)
A Manuel
Moreno Torres
(Zona Tuxtla Gutiérrez)
A Malpaso
(Zona Chontalpa)
A Escárcega Potencia
(Zona Campeche)
Gerencia: Oriental
Zona: Villahermosa 2017-2022
CENACE
CENTRO NACIONAL DE CONTROL DE ENERGÍA
Actualización: 24-Nov-17

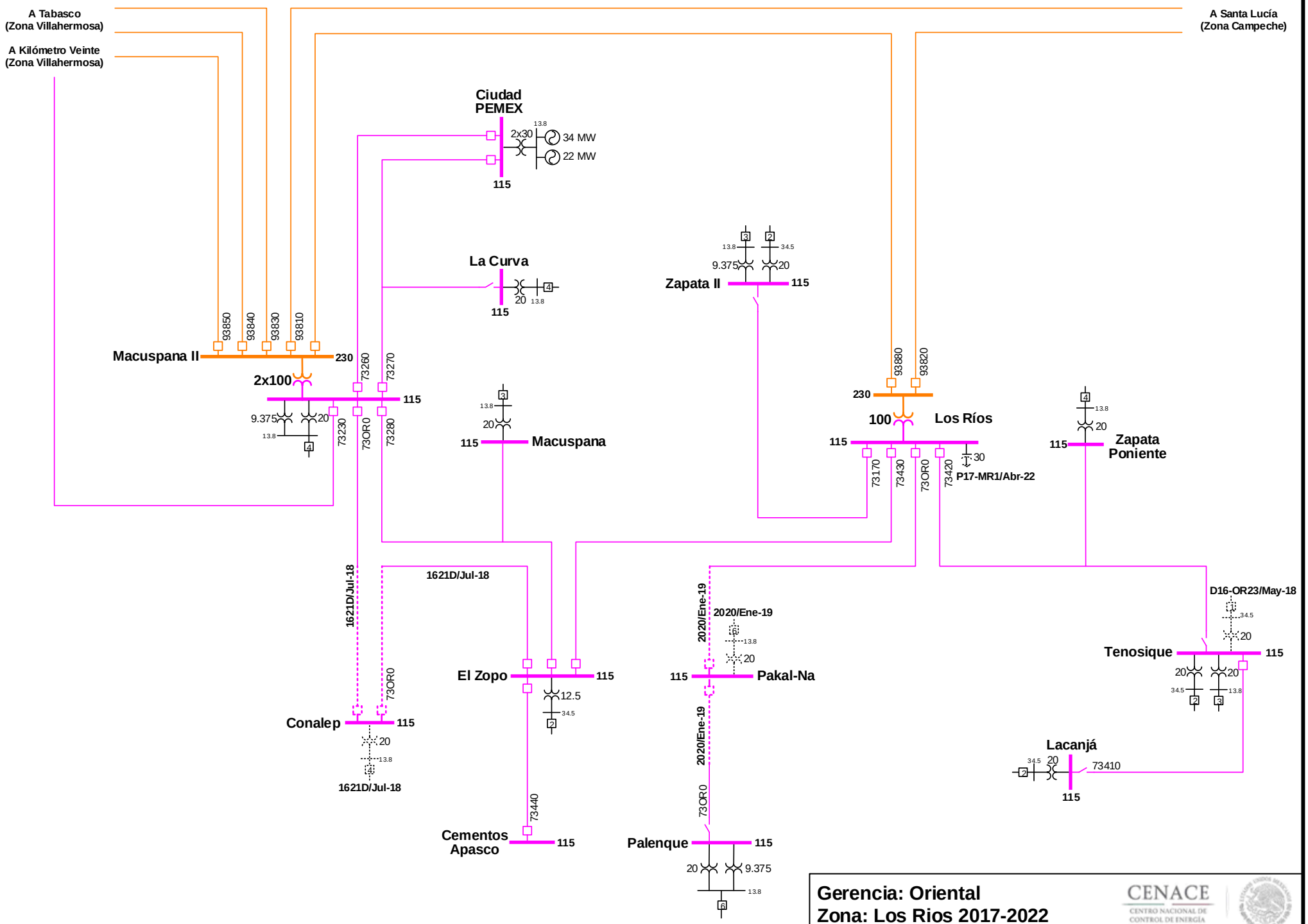

Actualización: 24-Nov-17

CENACE
CENTRO NACIONAL DE CONTROL DE ENERGÍA

GERENCIA DE CONTROL REGIONAL OCCIDENTAL

REGIONES

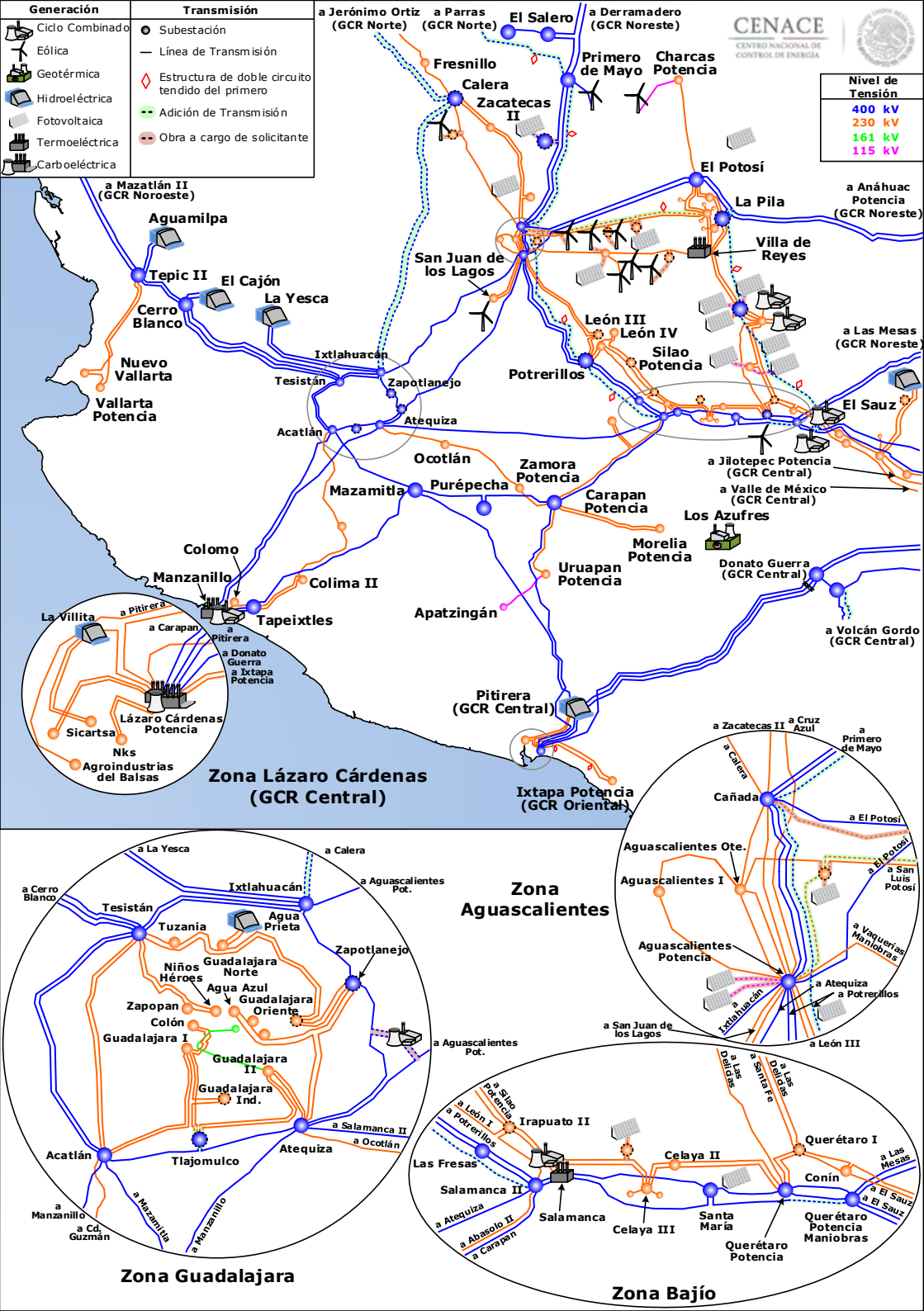
Generación
Ciclo Combinado
Eólica
Geotérmica
Hidroeléctrica
Fotovoltaica
Termoeléctrica
Carboeléctrica
Transmisión
Subestación
Línea de Transmisión
Estructura de doble circuito tendido del primero
Adición de Transmisión
Obra a cargo de solicitante
CENACE
CENTRO NACIONAL DE CONTROL DE ENERGÍA
Nivel de Tensión
400 kV
230 kV
161 kV
115 kV
a Jerónimo Ortiz (GCR Norte)
a Parras (GCR Norte)
El Salero
a Derramadero (GCR Noreste)
Fresnillo
Primero de Mayo
Charcas Potencia
Calera
Zacatecas II
El Potosí
La Pila
a Anáhuac Potencia (GCR Noreste)
a Mazatlán II (GCR Noroeste)
Aguamilpa
Villa de Reyes
San Juan de los Lagos
Tepic II
El Cajón
La Yesca
Cerro Blanco
León III
León IV
Silao Potencia
a Las Mesas (GCR Noreste)
Nuevo Vallarta
Ixtlahuacán
Tesistán
Zapotlanejo
Potrerillos
El Sauz
Vallarta Potencia
Atequiza
Acatlán
Ocotlán
Zamora Potencia
a Jilotepec Potencia (GCR Central)
a Valle de México (GCR Central)
Mazamitla
Purépecha
Carapan Potencia
Los Azufres
Morelia Potencia
Colomo
Manzanillo
Colima II
Uruapan Potencia
Donato Guerra (GCR Central)
Tapeixtles
Apatzingán
a Volcán Gordo (GCR Central)
La Villita
a Pitirera
a Carapan
a Pitirera
a Donato Guerra
a Ixtapa Potencia
Lázaro Cárdenas Potencia
Sicartsa
Nks
Agroindustrias del Balsas
Zona Lázaro Cárdenas (GCR Central)
Pitirera (GCR Central)
Ixtapa Potencia (GCR Oriental)
a Zacatecas II
a Cruz Azul
a Primero de Mayo
a Calera
Cañada
a El Potosí
Aguascalientes Ote.
Aguascalientes I
a El Potosí
a San Luis Potosí
a Vaquerías Maniobras
Aguascalientes Potencia
a Atequiza
a Potrerillos
a Ixtlahuacán
a San Juan de los Lagos
a León III
Zona Aguascalientes
a La Yesca
a Calera
a Cerro Blanco
Ixtlahuacán
a Aguascalientes Pot.
Tesistán
Tuzania
Agua Prieta
Zapotlanejo
Niños Héroes
Guadalajara Norte
Agua Azul
Zapopan
Guadalajara Oriente
Colón
Guadalajara I
a Aguascalientes Pot.
Guadalajara II
Guadalajara Ind.
a Salamanca II
a Ocotlán
Acatlán
Tlajomulco
Atequiza
a Manzanillo
a Cd. Guzmán
a Mazamitla
a Manzanillo
Zona Guadalajara
a Las Delicias
a Santa Fe
a Las Delicias
a Silao Potencia
a León I
a Potrerillos
Irapuato II
Querétaro I
Las Fresas
Celaya II
a Las Mesas
Conín
Salamanca II
a Atequiza
a Abasolo II
a Carapan
Salamanca
Celaya III
Santa María
a El Sauz
a El Sauz
Querétaro Potencia Maniobras
Querétaro Potencia
Zona Bajío

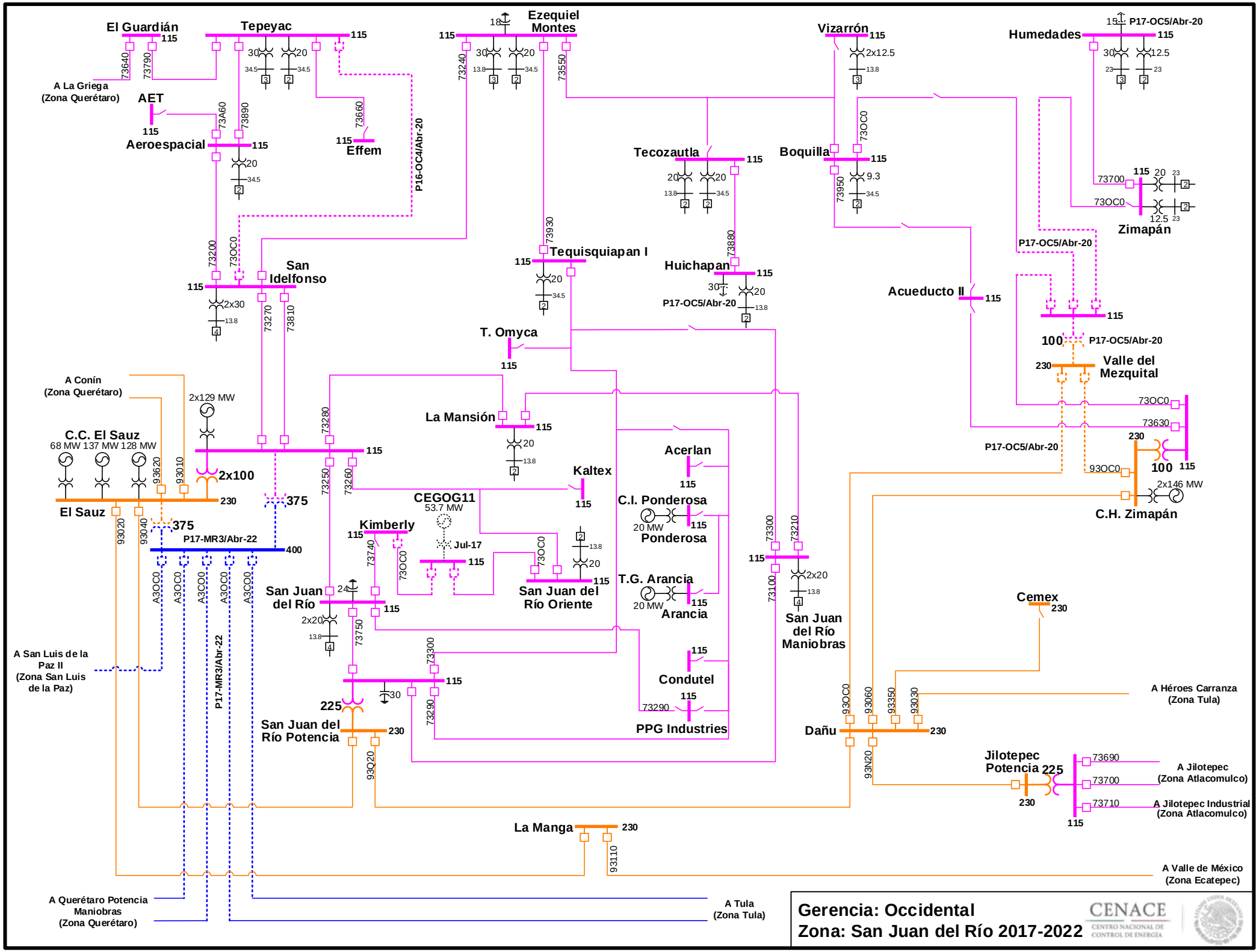

Actualización: 15-Ago-17

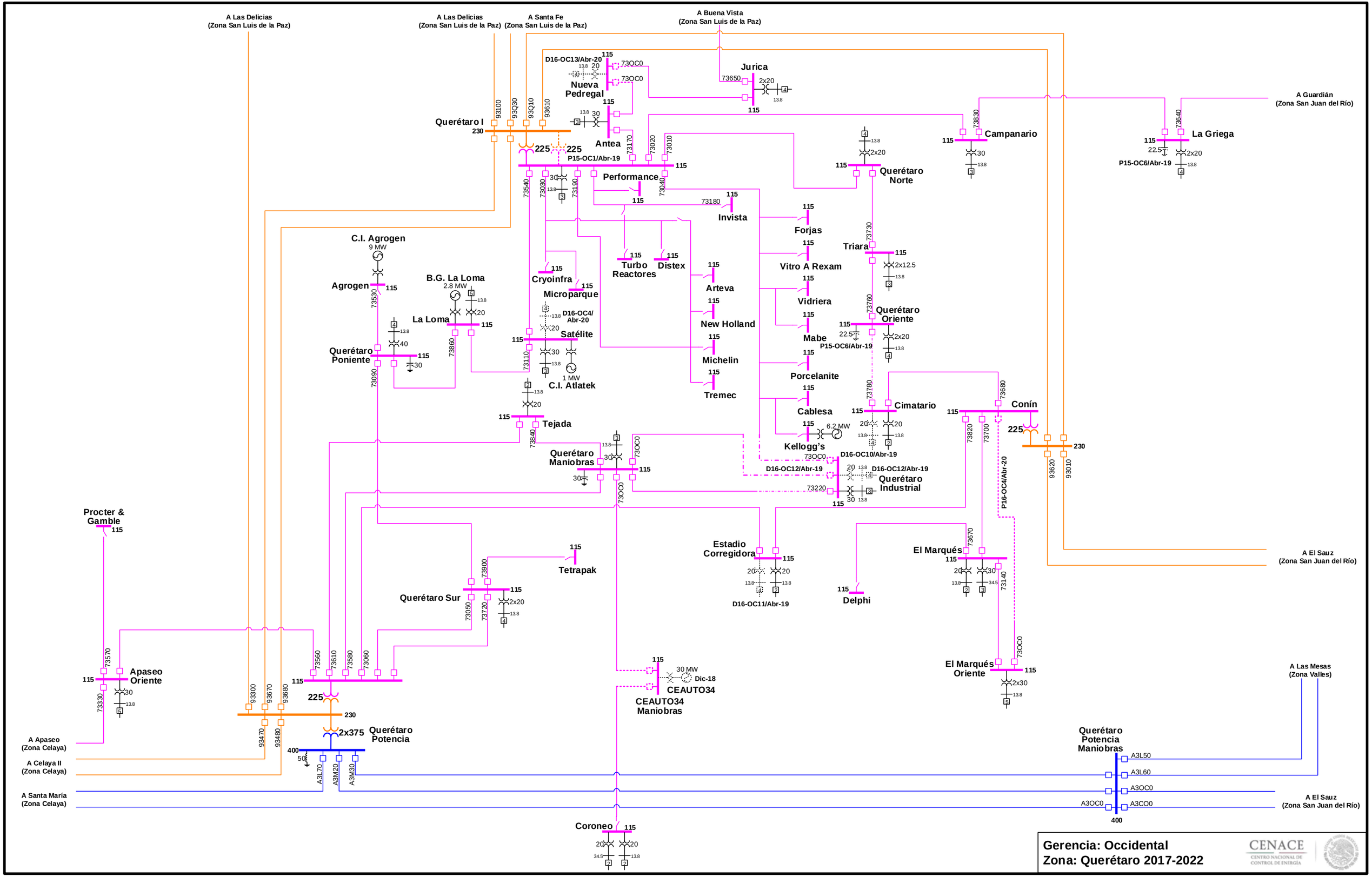

Gerencia: Occidental
Zona: Querétaro 2017-2022

CENACE
CENTRO NACIONAL DE CONTROL DE ENERGÍA

Actualización: 15-Ago-17

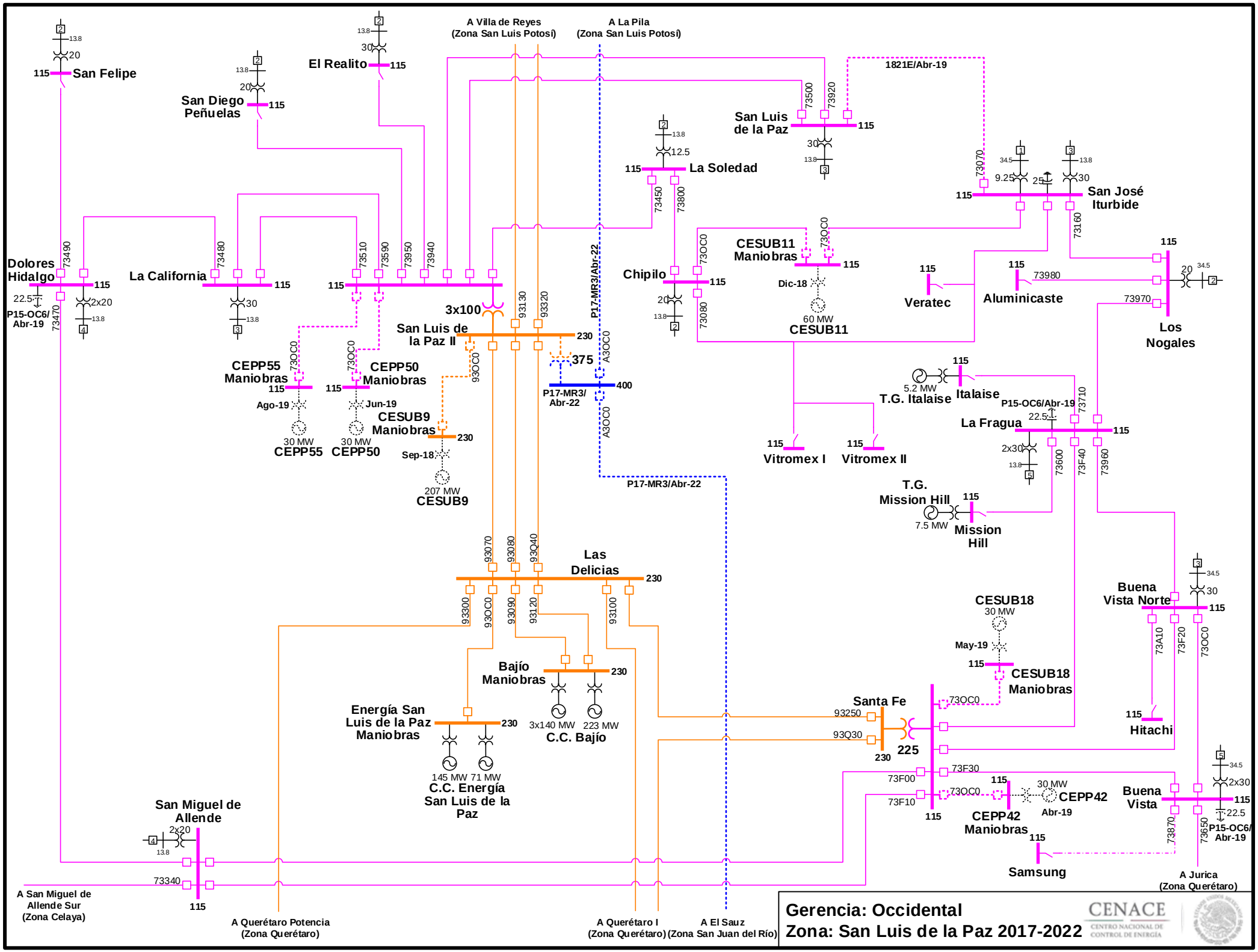

Actualización: 15-Ago-17

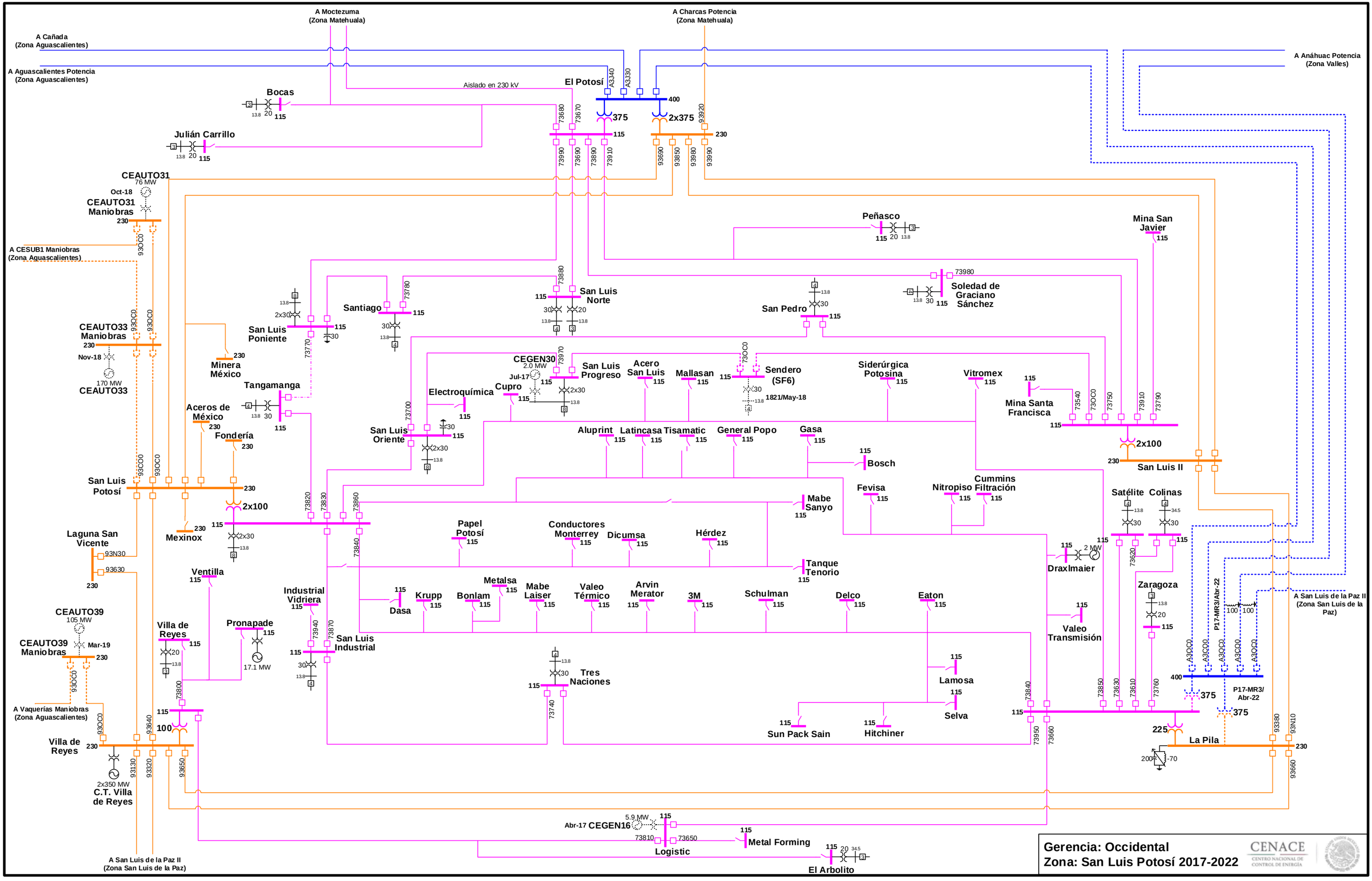

Gerencia: Occidental
Zona: San Luis Potosí 2017-2022

CENACE
CENTRO NACIONAL DE CONTROL DE ENERGÍA

Actualización: 15-Ago-17

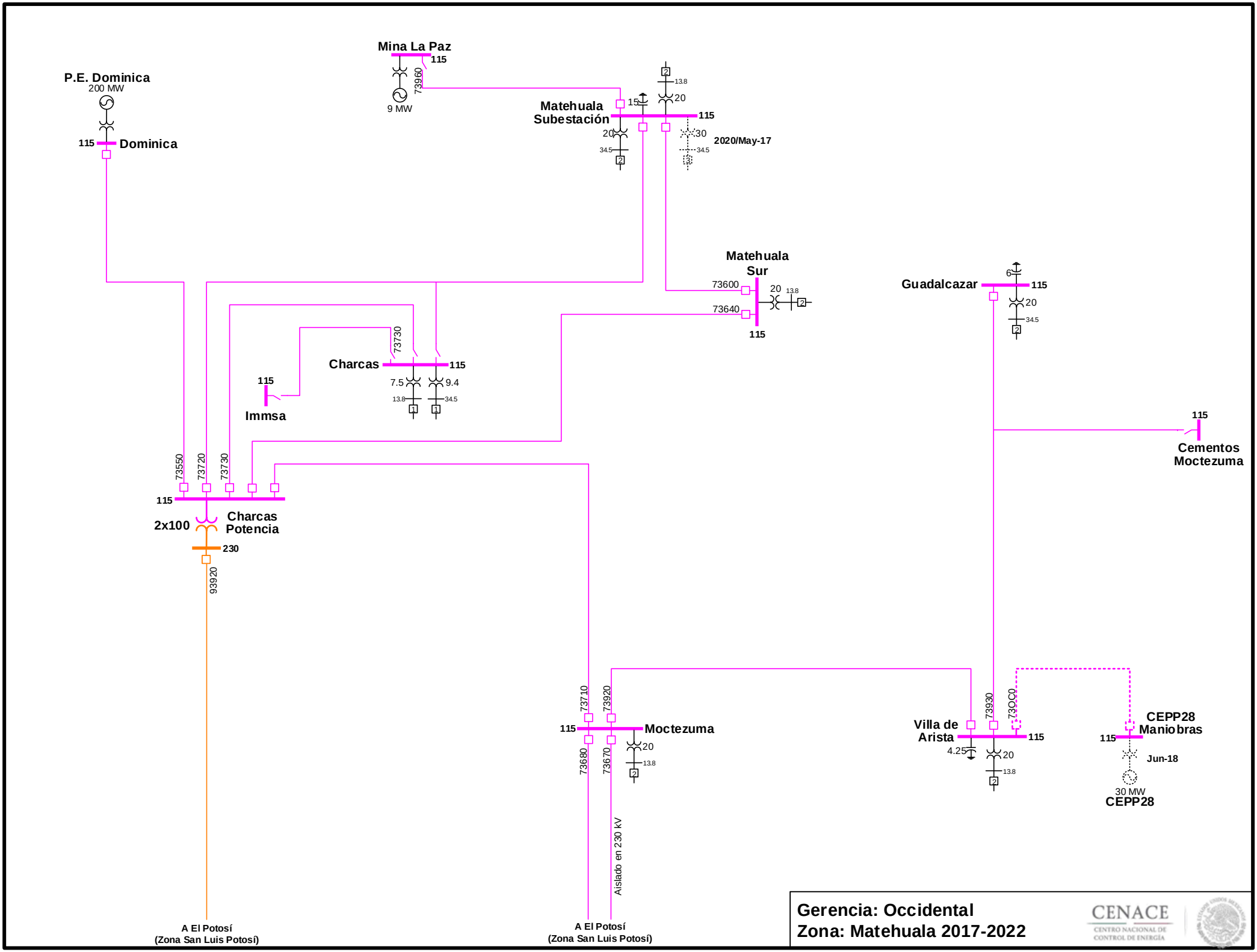

Actualización: 15-Ago-17

Gerencia: Occidental
Zona: Aguascalientes 2017-2022

CENACE
CENTRO NACIONAL DE CONTROL DE ENERGÍA

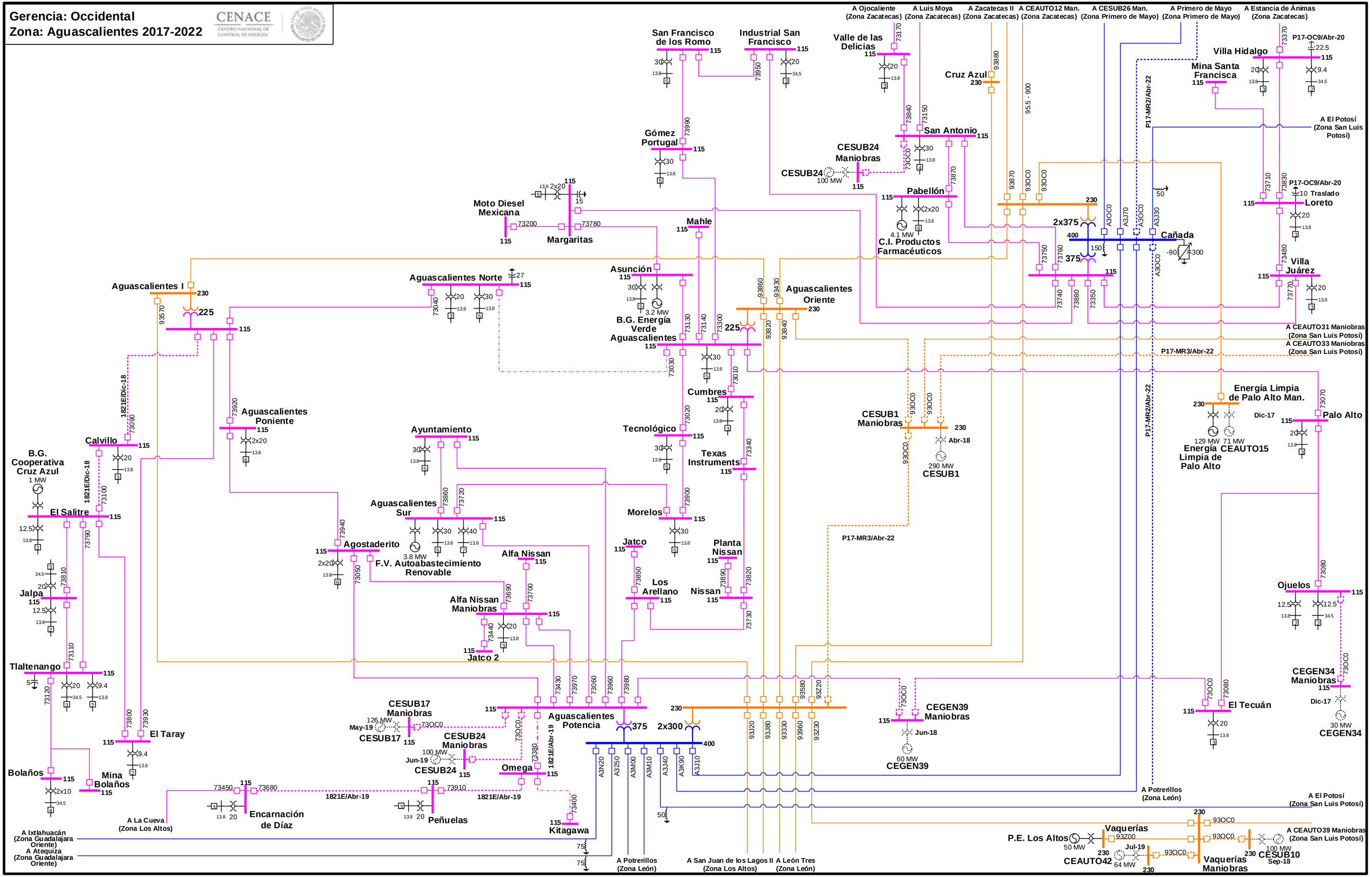

Actualización: 15-Ago-17

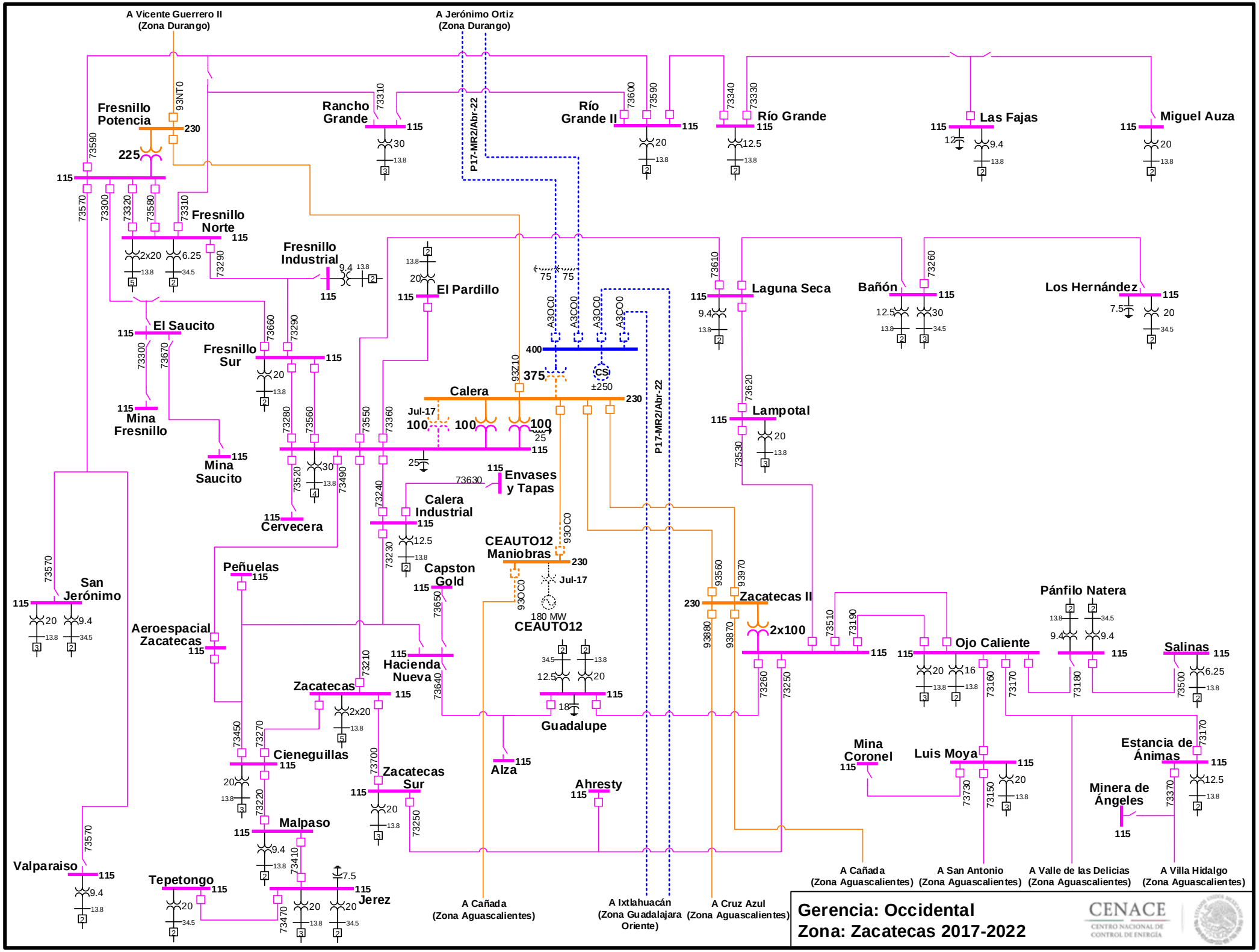
A Vicente Guerrero II (Zona Durango)
A Jerónimo Ortiz (Zona Durango)
Fresnillo Potencia
225
230
93NT0
Rancho Grande
Río Grande II
Río Grande
Las Fajas
Miguel Auza
P17-MR2/Abr-22
Fresnillo Norte
Fresnillo Industrial
El Pardillo
Laguna Seca
Bañón
Los Hernández
El Saucito
Fresnillo Sur
Mina Fresnillo
Mina Saucito
Calera
Lampotal
Envases y Tapas
Calera Industrial
Cervecera
CEAUTO12 Maniobras
Capston Gold
CEAUTO12
Zacatecas II
2x100
Pánfilo Natera
Ojo Caliente
Salinas
San Jerónimo
Peñuelas
Aeroespacial Zacatecas
Hacienda Nueva
Zacatecas
Guadalupe
Cieneguillas
Zacatecas Sur
Alza
Ahresty
Mina Coronel
Luis Moya
Estancia de Ánimas
Minera de Ángeles
Malpaso
Valparaiso
Tepetongo
Jerez
A Cañada (Zona Aguascalientes)
A Ixtlahuacán (Zona Guadalajara Oriente)
A Cruz Azul (Zona Aguascalientes)
A San Antonio (Zona Aguascalientes)
A Valle de las Delicias (Zona Aguascalientes)
A Villa Hidalgo (Zona Aguascalientes)
Gerencia: Occidental
Zona: Zacatecas 2017-2022
CENACE
CENTRO NACIONAL DE CONTROL DE ENERGÍA
Actualización: 15-Ago-17

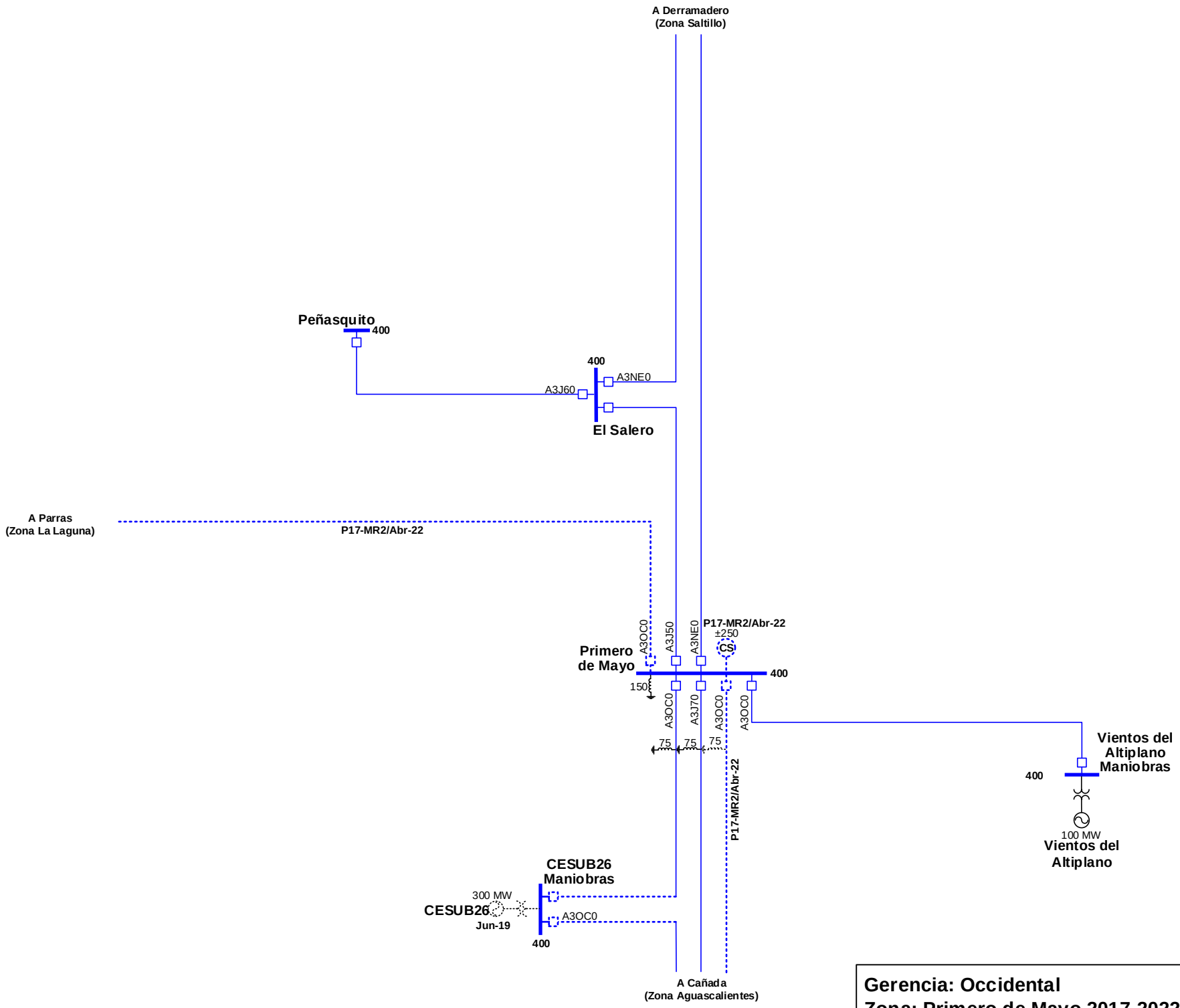

Gerencia: Occidental
Zona: Primero de Mayo 2017-2022

CENACE
CENTRO NACIONAL DE CONTROL DE ENERGÍA

Actualización: 15-Ago-17

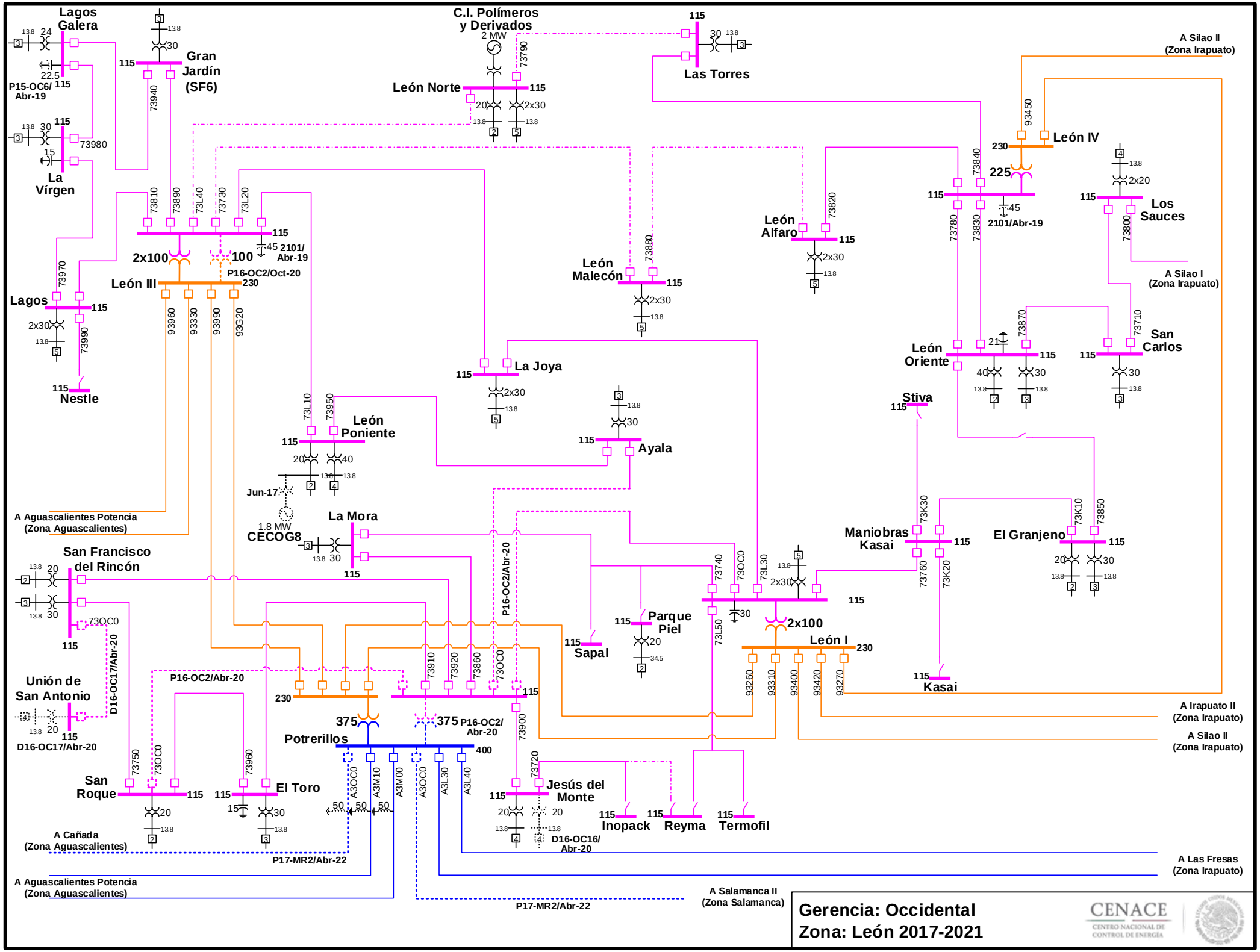

Actualización: 15-Ago-17

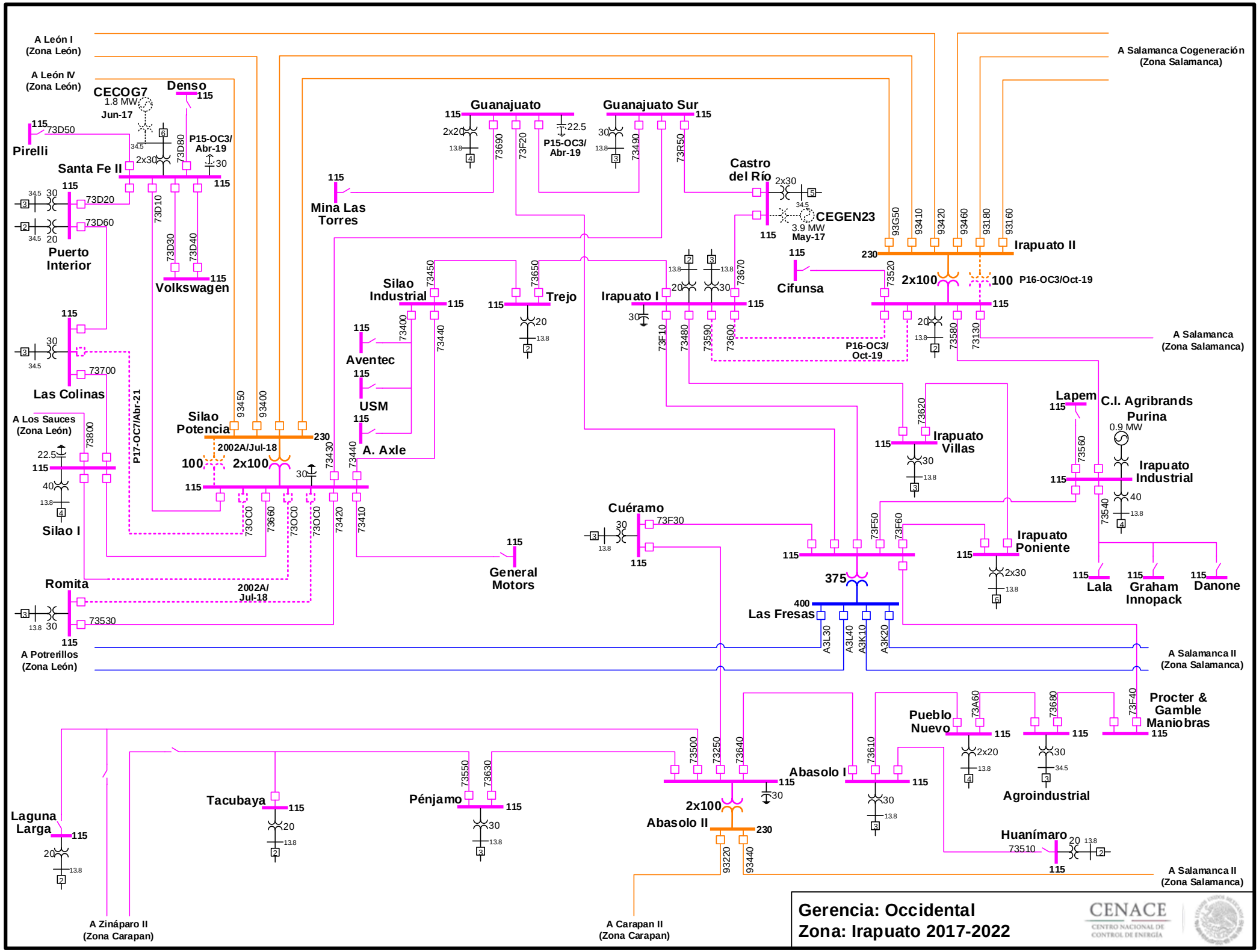
A León I
(Zona León)
A León IV
(Zona León)
CECOG7
1.8 MW
Jun-17
Denso
115
Pirelli
73D50
Santa Fe II
2x30
73D80
P15-OC3/
Abr-19
30
73D10
73D20
73D60
Puerto
Interior
73D30
73D40
Volkswagen
Las Colinas
73700
A Los Sauces
(Zona León)
73800
22.5
40
Silao I
P17-OC7/Abr-21
Silao
Potencia
93450
93400
230
2002A/Jul-18
100
2x100
73OC0
73660
73430
73420
73410
Mina Las
Torres
Guanajuato
2x20
13.8
73690
73F20
22.5
P15-OC3/
Abr-19
Guanajuato Sur
73490
73R50
Castro
del Río
2x30
34.5
CEGEN23
3.9 MW
May-17
Silao
Industrial
73450
73400
73440
Aventec
USM
A. Axle
73650
Trejo
Irapuato I
73670
73F10
73480
73590
73600
Cifunsa
73520
2x100
100
P16-OC3/Oct-19
P16-OC3/
Oct-19
73580
73130
A Salamanca
(Zona Salamanca)
93G50
93410
93420
93460
93180
93160
Irapuato II
A Salamanca Cogeneración
(Zona Salamanca)
73620
Irapuato
Villas
Lapem
C.I. Agribrands
Purina
0.9 MW
73560
Irapuato
Industrial
73540
Cuéramo
73F30
General
Motors
73F50
73F60
375
Irapuato
Poniente
2x30
Lala
Graham
Innopack
Danone
Romita
73530
2002A/
Jul-18
Las Fresas
400
A3L30
A3L40
A3K10
A3K20
A Potrerillos
(Zona León)
A Salamanca II
(Zona Salamanca)
Procter &
Gamble
Maniobras
73F40
Pueblo
Nuevo
73A60
2x20
73680
30
Agroindustrial
Huanímaro
73510
73500
73250
73640
Abasolo I
2x100
Abasolo II
93220
93440
73610
Laguna
Larga
Tacubaya
Pénjamo
73550
73630
A Zináparo II
(Zona Carapan)
A Carapan II
(Zona Carapan)
Gerencia: Occidental
Zona: Irapuato 2017-2022
CENACE
CENTRO NACIONAL DE
CONTROL DE ENERGÍA
Actualización: 15-Ago-17

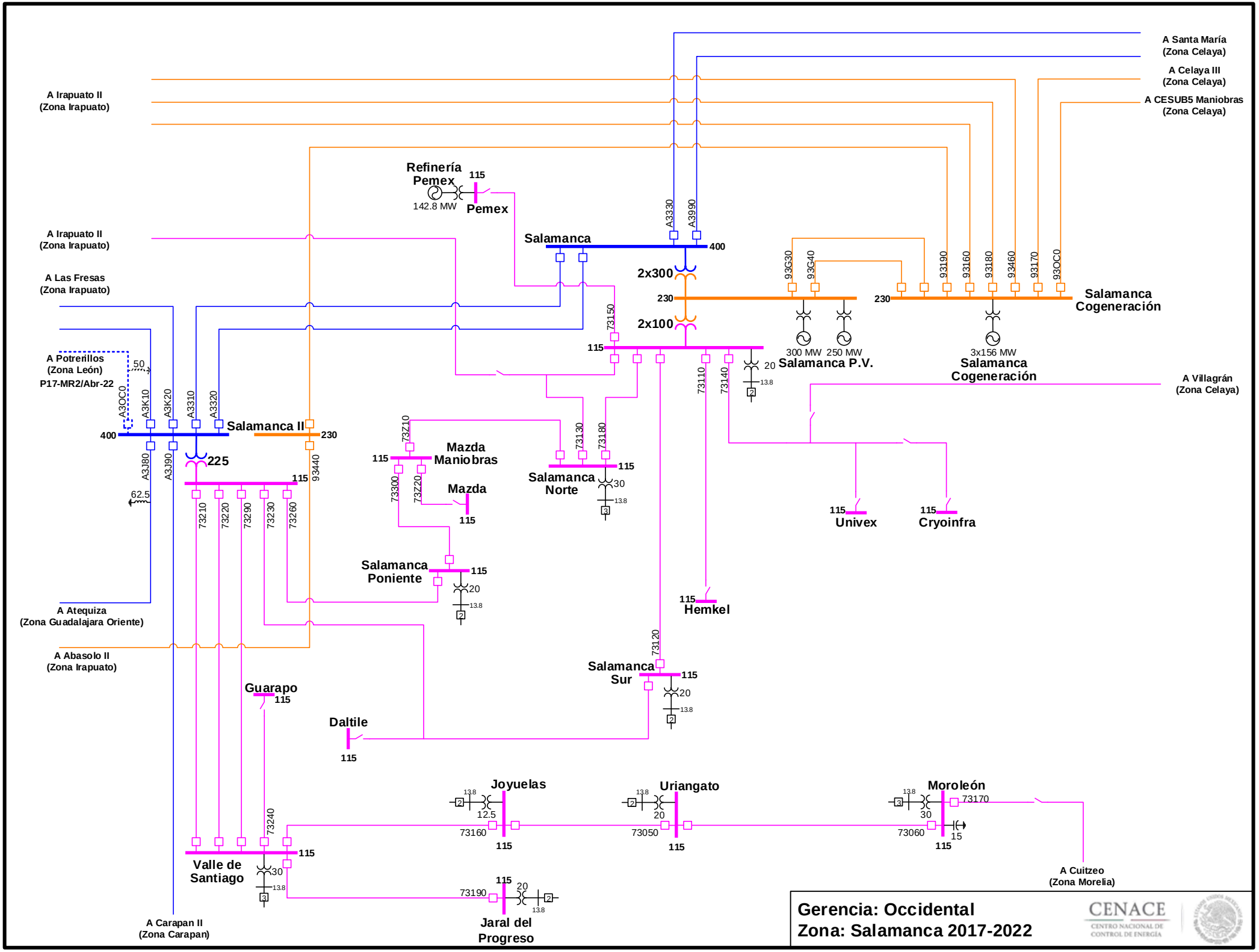

Actualización: 15-Ago-17

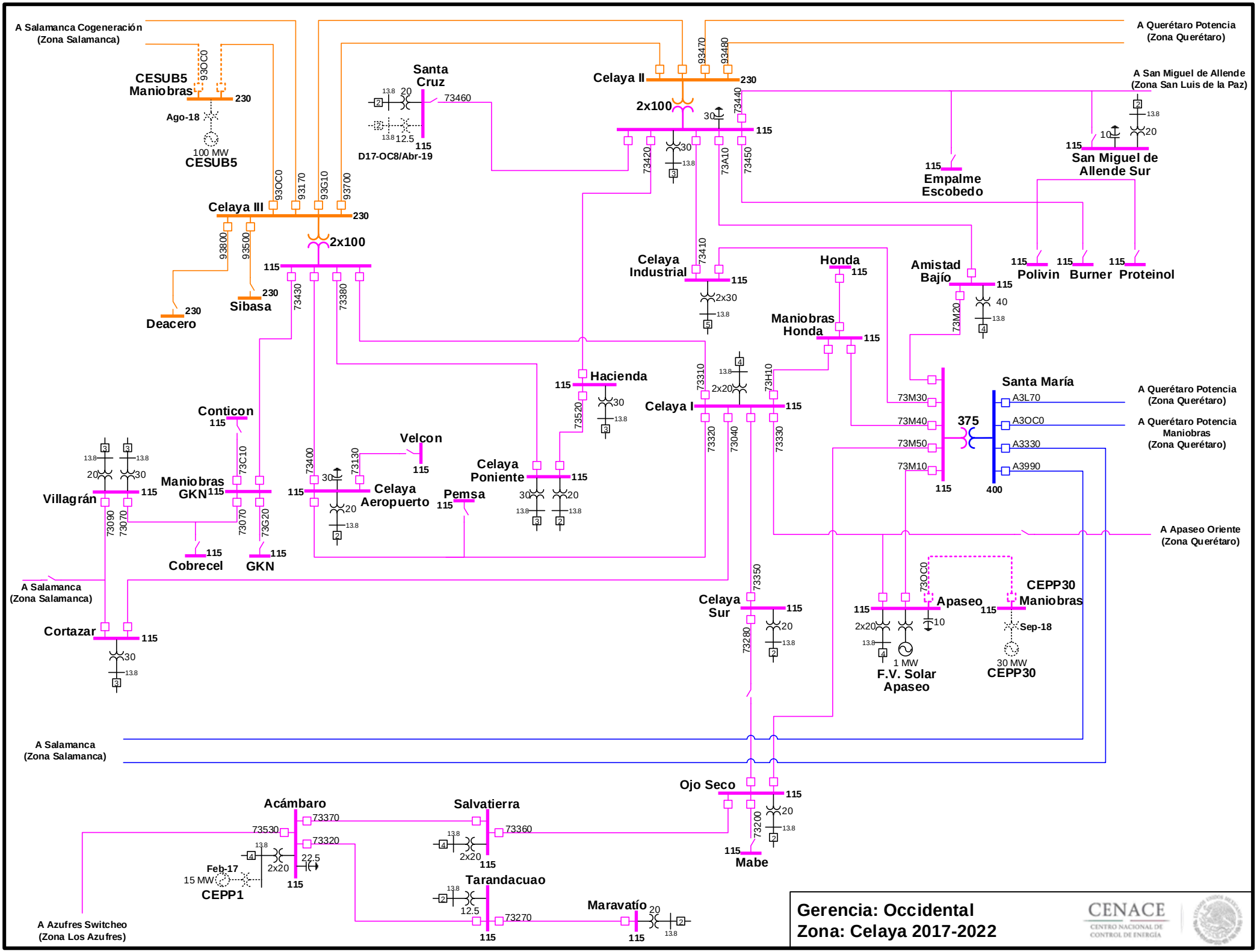
A Salamanca Cogeneración (Zona Salamanca)
A Querétaro Potencia (Zona Querétaro)
A San Miguel de Allende (Zona San Luis de la Paz)
CESUB5 Maniobras
230
Ago-18
100 MW
CESUB5
93OC0
Santa Cruz
13.8
20
12.5
115
D17-OC8/Abr-19
73460
Celaya II
93470
93480
2x100
30
73440
73420
73A10
73450
Empalme Escobedo
San Miguel de Allende Sur
10
Celaya III
93170
93G10
93700
93800
93500
Sibasa
Deacero
73430
73380
Celaya Industrial
73410
2x30
Honda
Maniobras Honda
Amistad Bajío
40
73M20
Polivin
Burner
Proteinol
Hacienda
73520
Celaya I
73310
2x20
73H10
73320
73040
73330
Santa María
A3L70
A3OC0
A3330
A3990
73M30
73M40
73M50
73M10
375
400
Conticon
Villagrán
73090
73070
73C10
73G20
Maniobras GKN
Cobrecel
GKN
73400
73130
Velcon
Celaya Aeropuerto
Pemsa
Celaya Poniente
A Apaseo Oriente (Zona Querétaro)
A Salamanca (Zona Salamanca)
Cortazar
Celaya Sur
73350
73280
73OC0
Apaseo
CEPP30 Maniobras
Sep-18
1 MW
F.V. Solar Apaseo
30 MW
CEPP30
Ojo Seco
73200
Mabe
Acámbaro
73530
73370
73320
22.5
Feb-17
15 MW
CEPP1
Salvatierra
73360
Tarandacuao
73270
Maravatío
A Azufres Switcheo (Zona Los Azufres)
Gerencia: Occidental
Zona: Celaya 2017-2022
CENACE
CENTRO NACIONAL DE CONTROL DE ENERGÍA
Actualización: 15-Ago-17

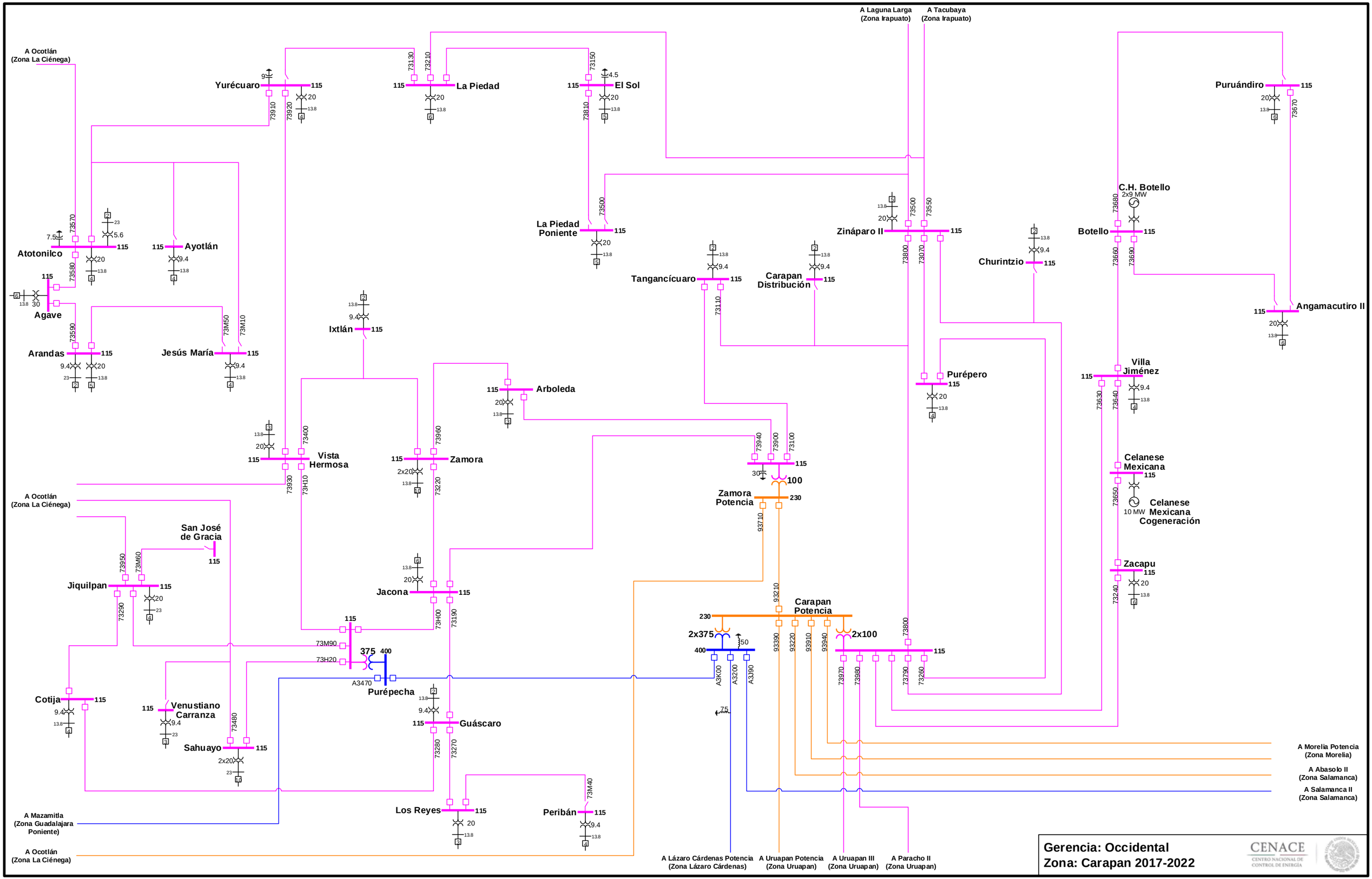

Actualización: 14-Ago-17

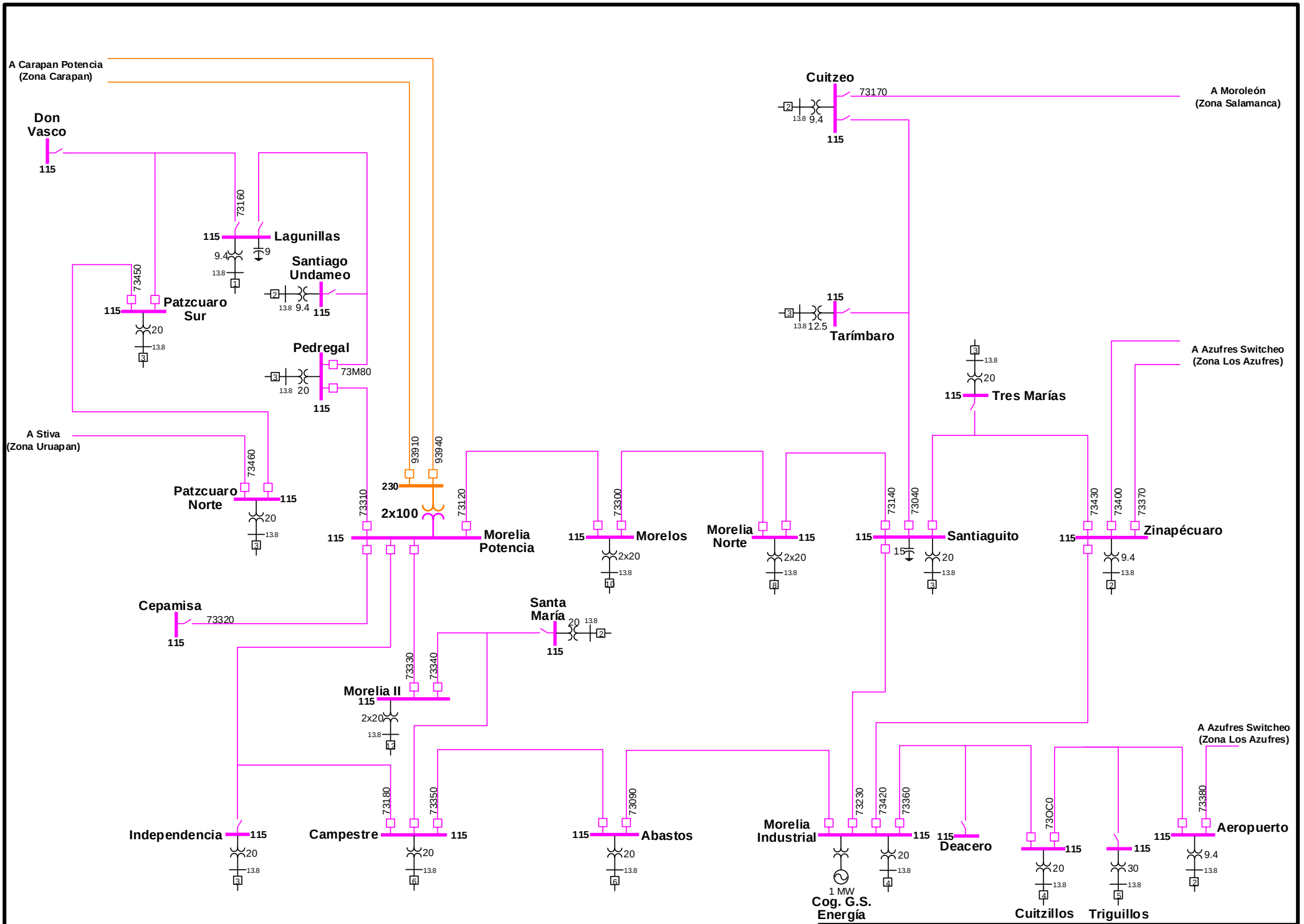

Actualización: 14-Ago-17

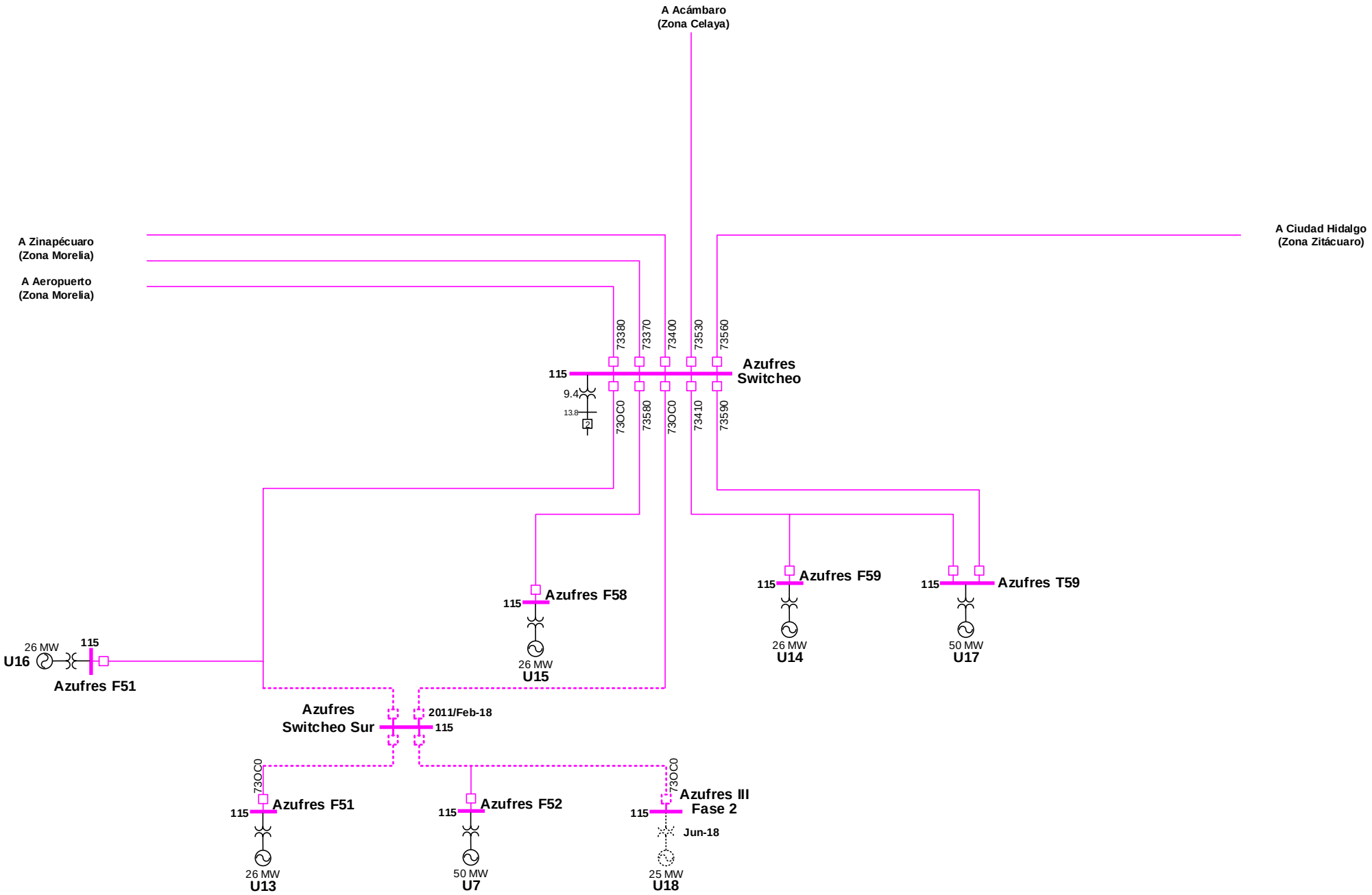

Campo Geotérmico
Los Azufres

Gerencia: Occidental
Zona: Los Azufres 2017-2022

CENACE
CENTRO NACIONAL DE CONTROL DE ENERGÍA

Actualización: 14-Ago-17

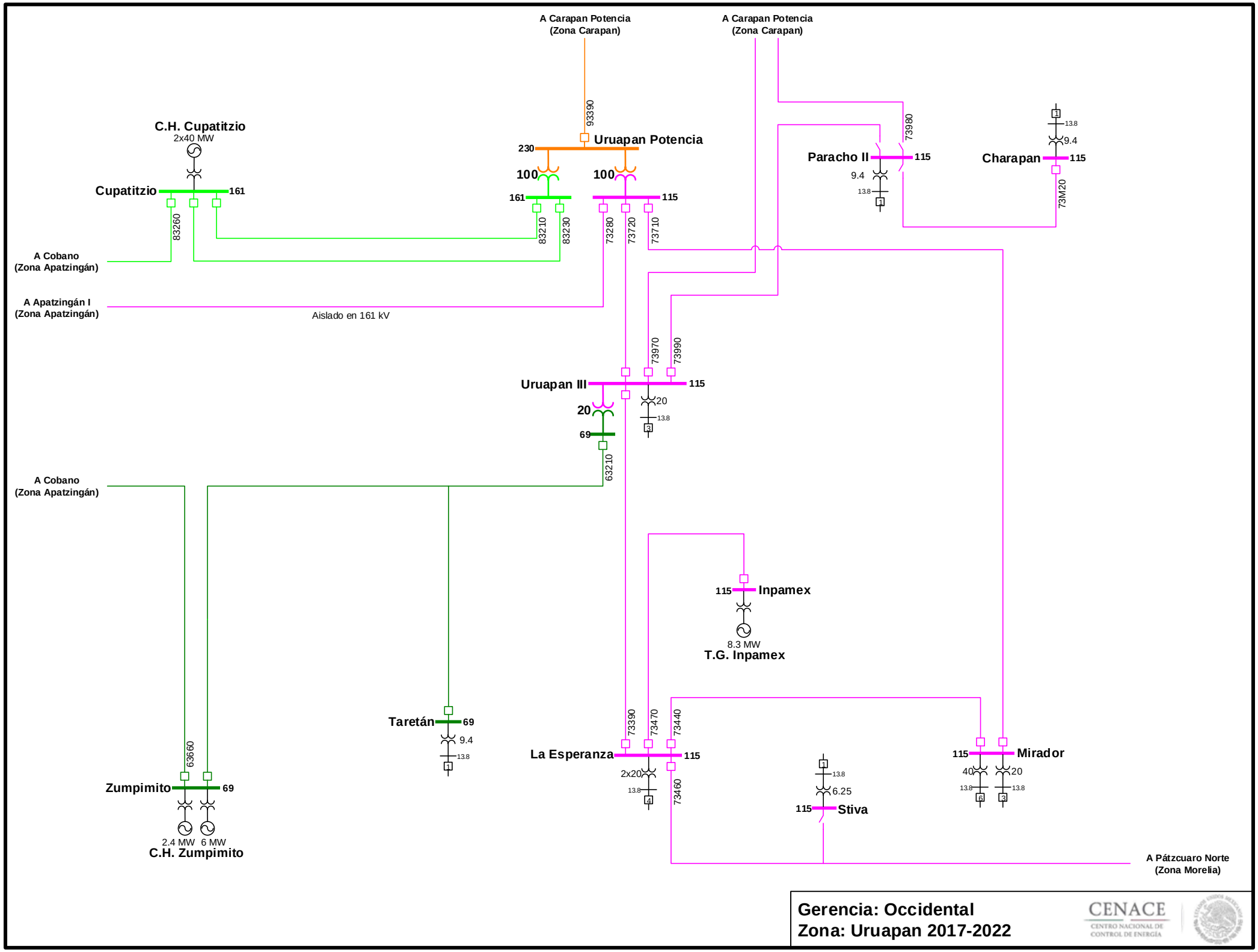

Actualización: 14-Ago-17

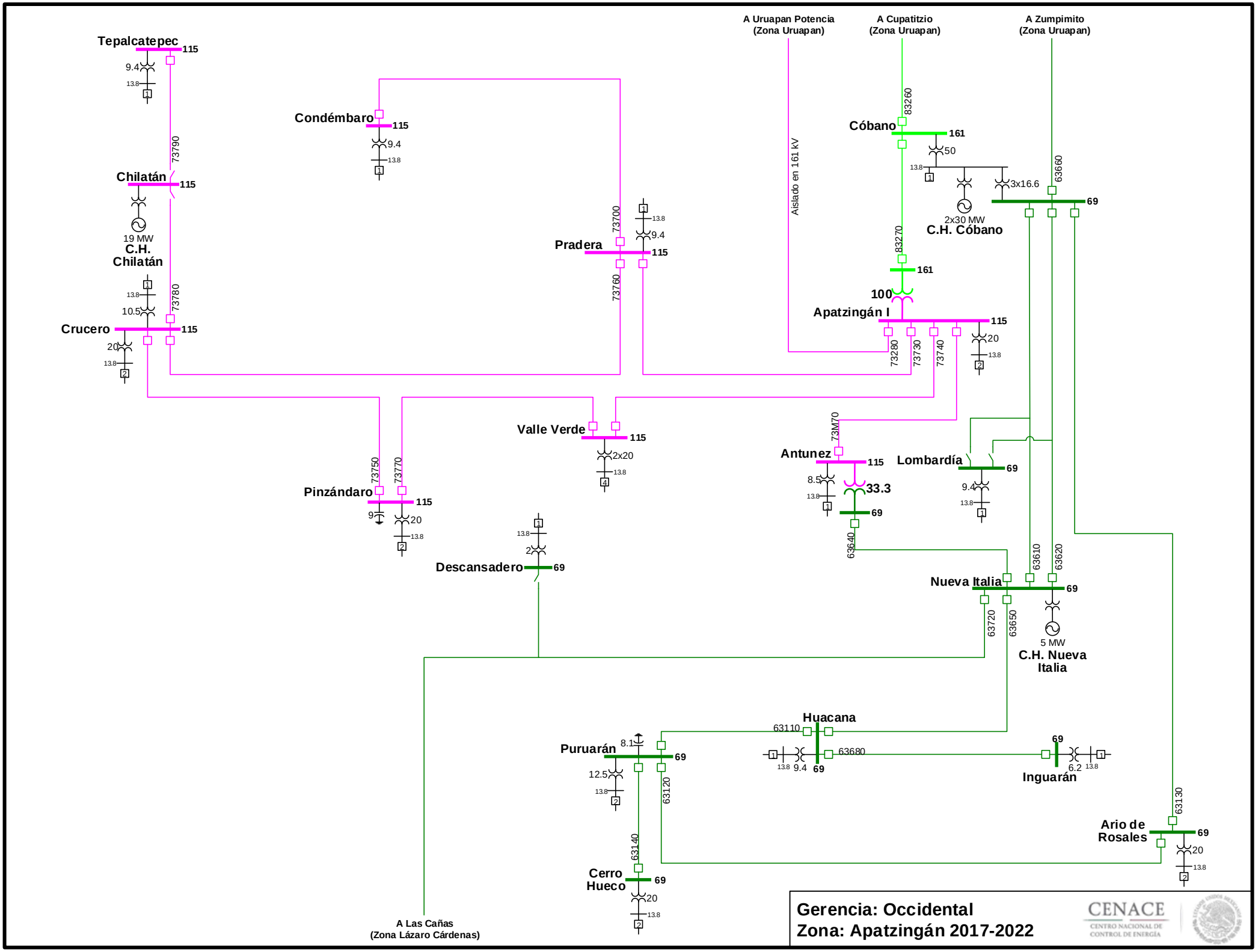
A Uruapan Potencia
(Zona Uruapan)
A Cupatitzio
(Zona Uruapan)
A Zumpimito
(Zona Uruapan)
Tepalcatepec
115
9.4
13.8
73790
Chilatán
115
19 MW
C.H.
Chilatán
13.8
10.5
73780
Crucero
115
20
13.8
Condémbaro
115
9.4
13.8
73700
Pradera
115
9.4
13.8
73760
Aislado en 161 kV
83260
Cóbano
161
50
13.8
3x16.6
2x30 MW
C.H. Cóbano
63660
69
83270
161
100
Apatzingán I
115
20
13.8
73280
73730
73740
Valle Verde
115
2x20
13.8
73M70
Antunez
115
8.5
13.8
33.3
69
63640
Lombardía
69
9.4
13.8
73750
73770
Pinzándaro
115
9
20
13.8
Descansadero
69
13.8
2
63610
63620
Nueva Italia
69
63720
63650
5 MW
C.H. Nueva
Italia
Huacana
63110
63680
13.8
9.4
69
Puruarán
69
8.1
12.5
13.8
63120
63140
Cerro
Hueco
69
20
13.8
69
6.2
13.8
Inguarán
63130
Ario de
Rosales
69
20
13.8
A Las Cañas
(Zona Lázaro Cárdenas)
Gerencia: Occidental
Zona: Apatzingán 2017-2022
CENACE
CENTRO NACIONAL DE
CONTROL DE ENERGÍA
Actualización: 14-Ago-17

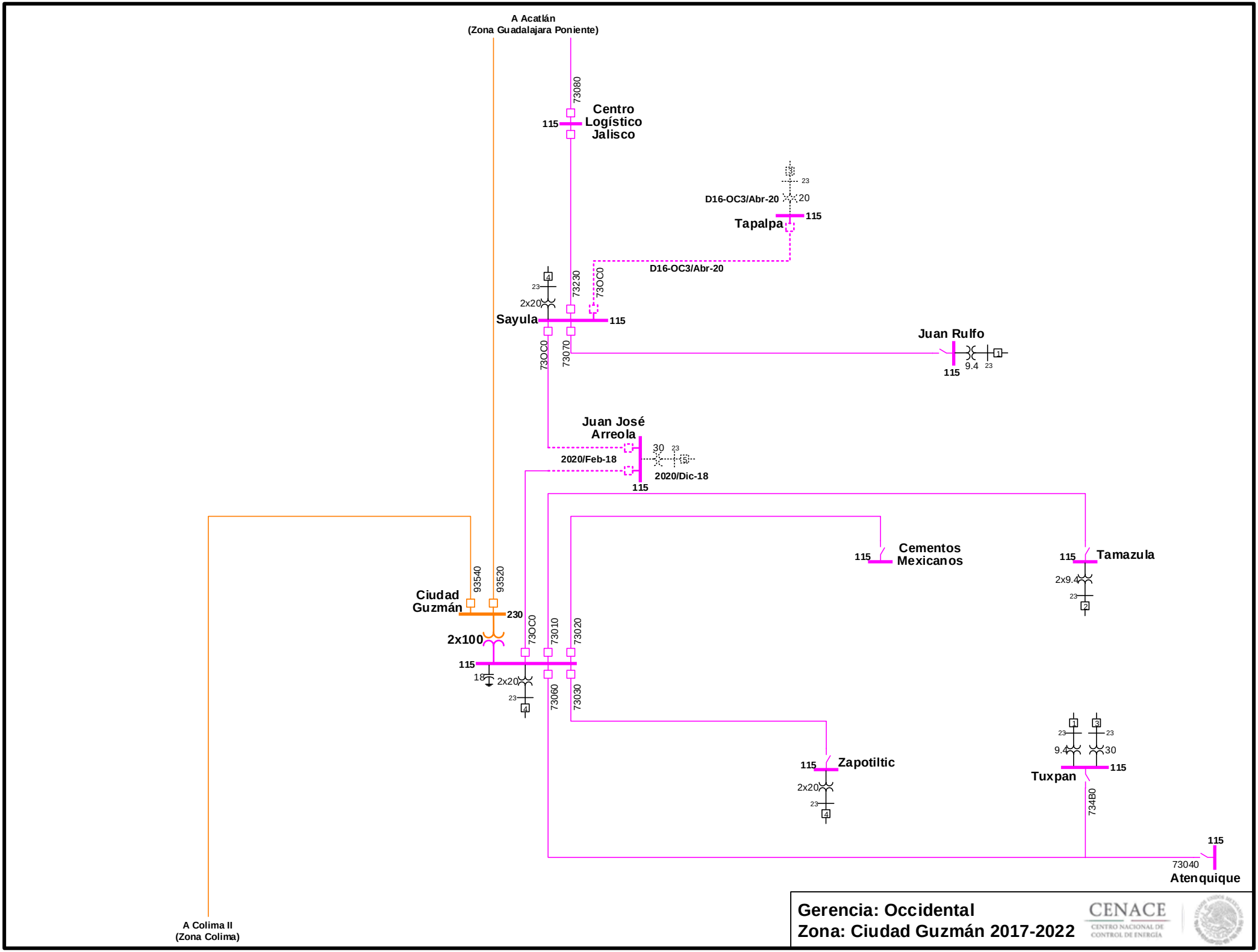

Gerencia: Occidental
Zona: Ciudad Guzmán 2017-2022

CENACE
CENTRO NACIONAL DE CONTROL DE ENERGÍA

Actualización: 14-Ago-17

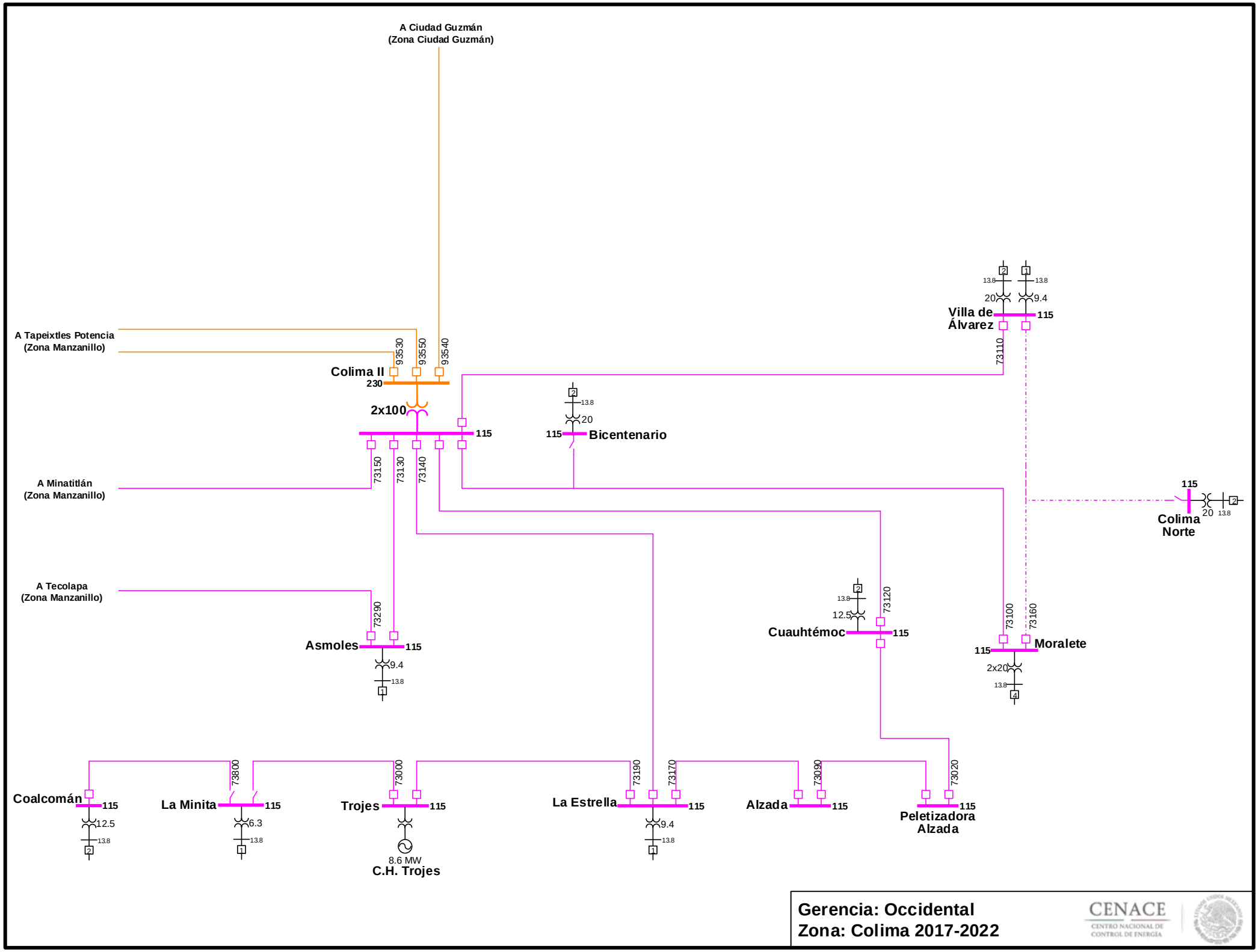

Actualización: 14-Ago-17

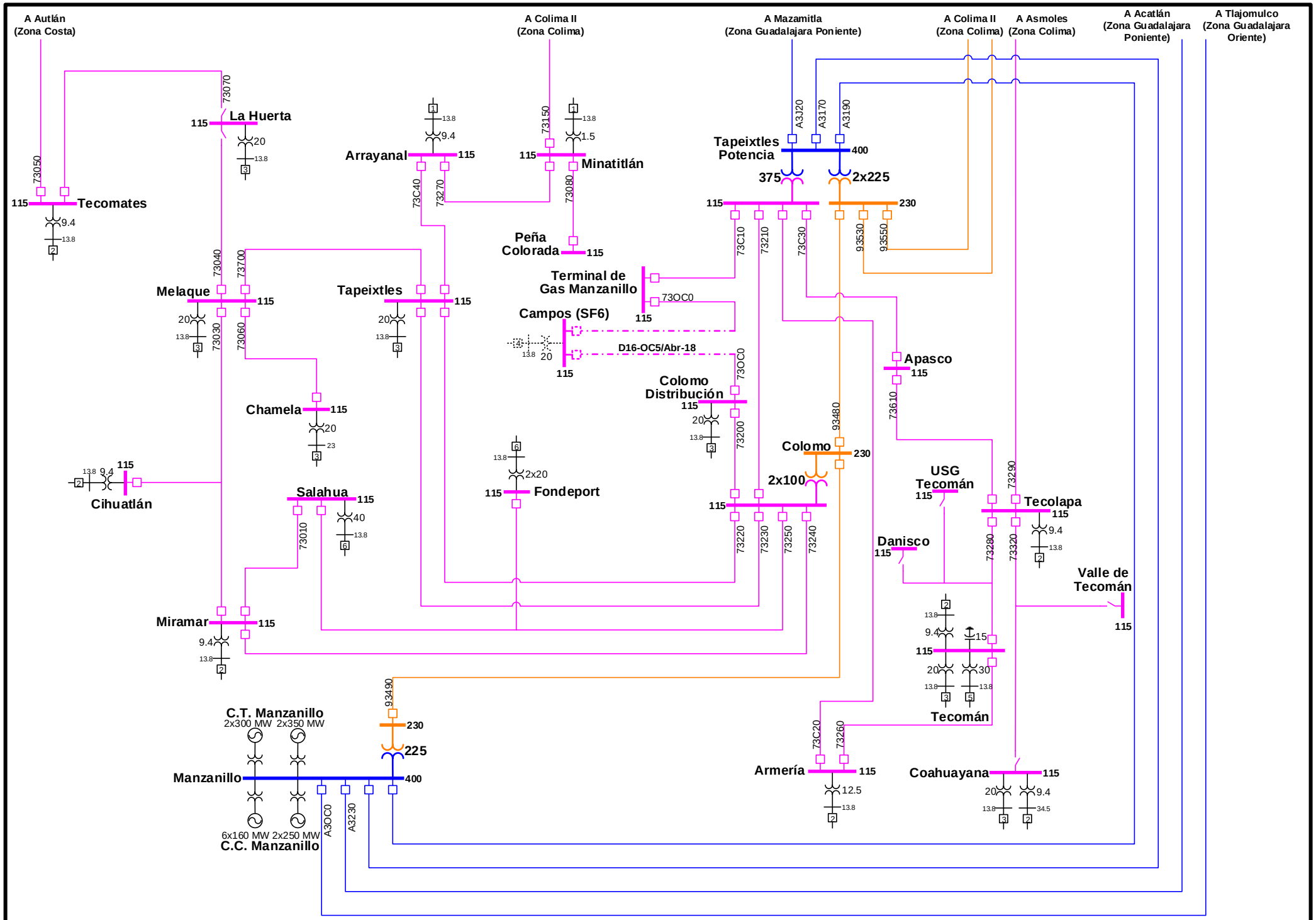

Actualización: 15-Ago-17

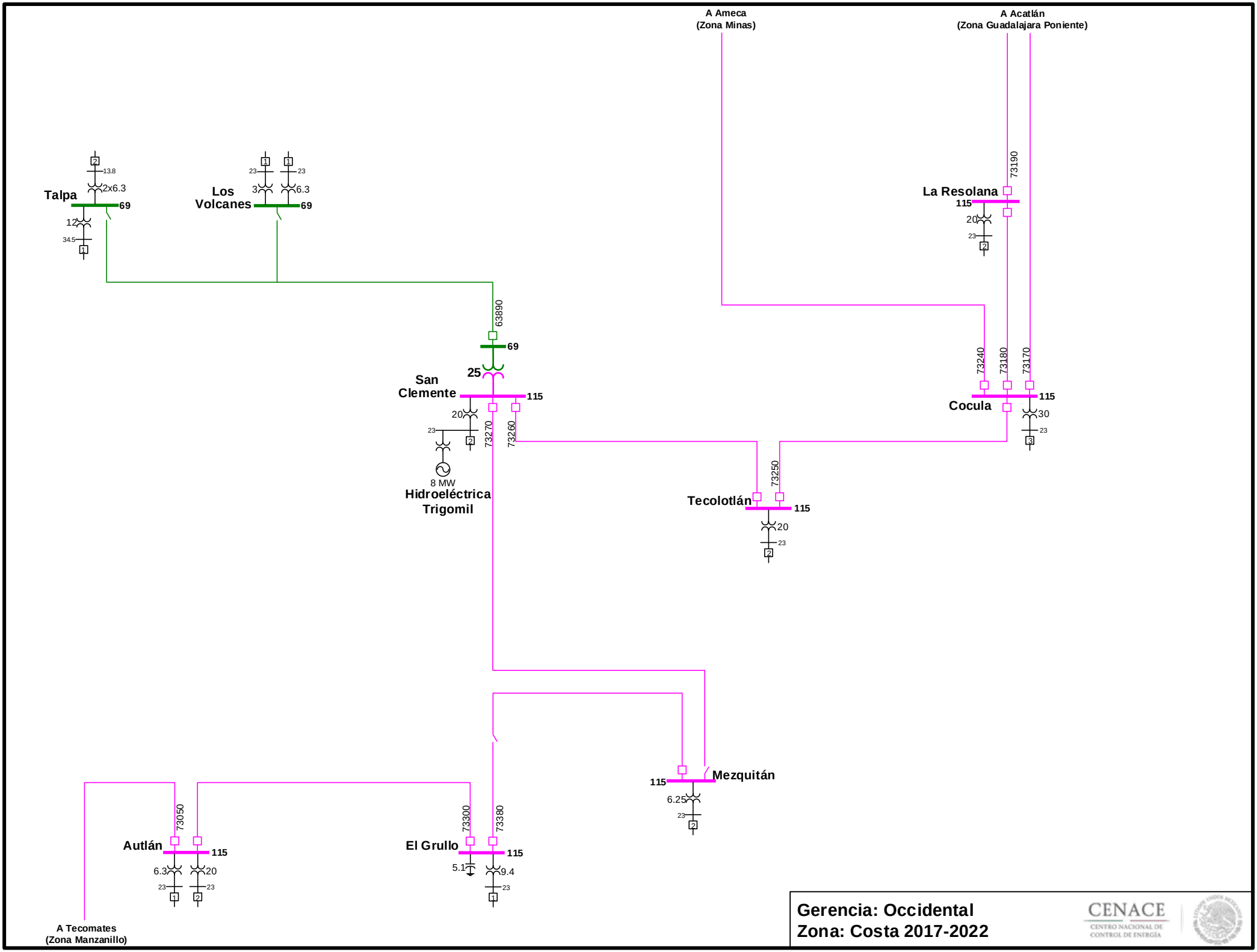

Actualización: 14-Ago-17

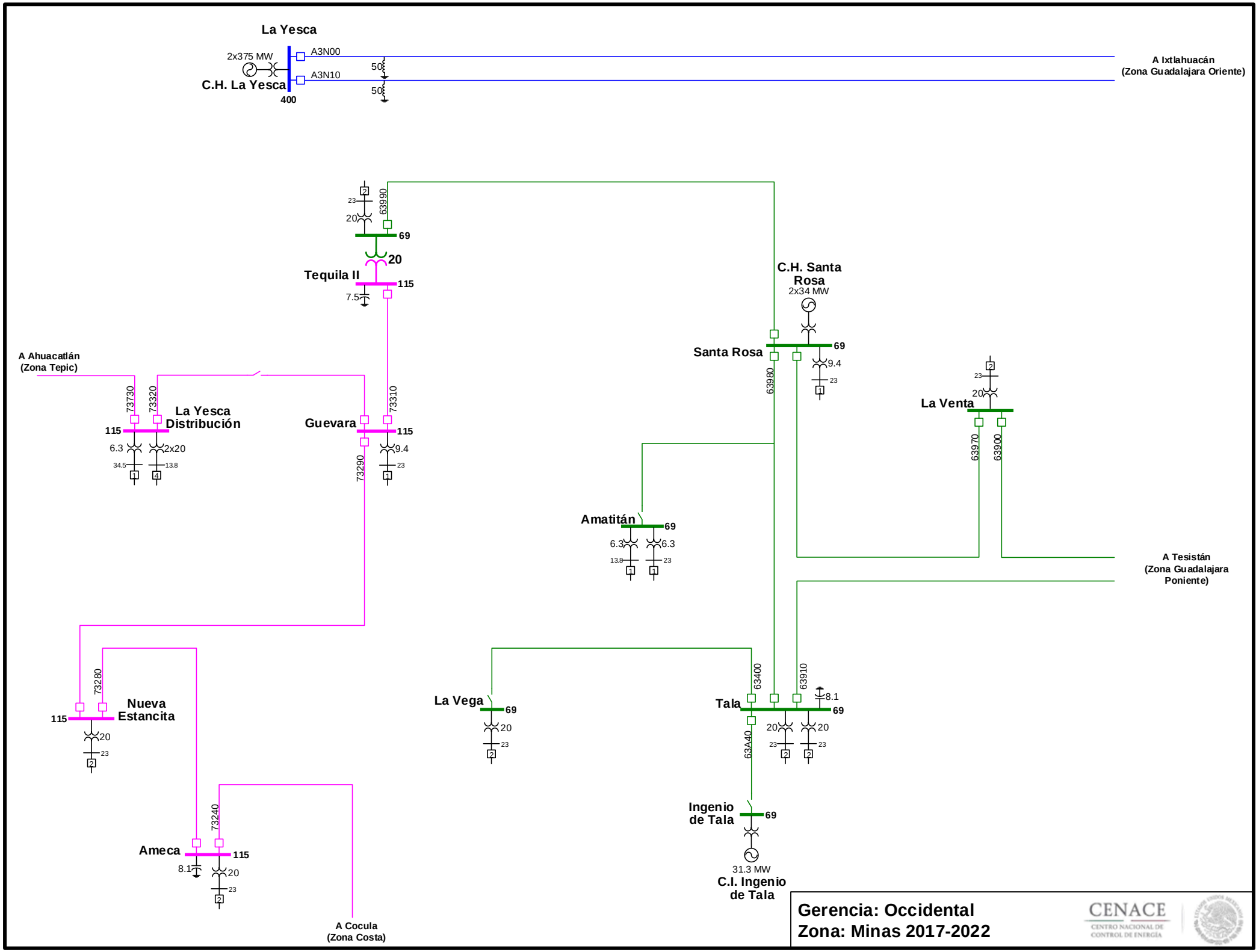

Actualización: 14-Ago-17

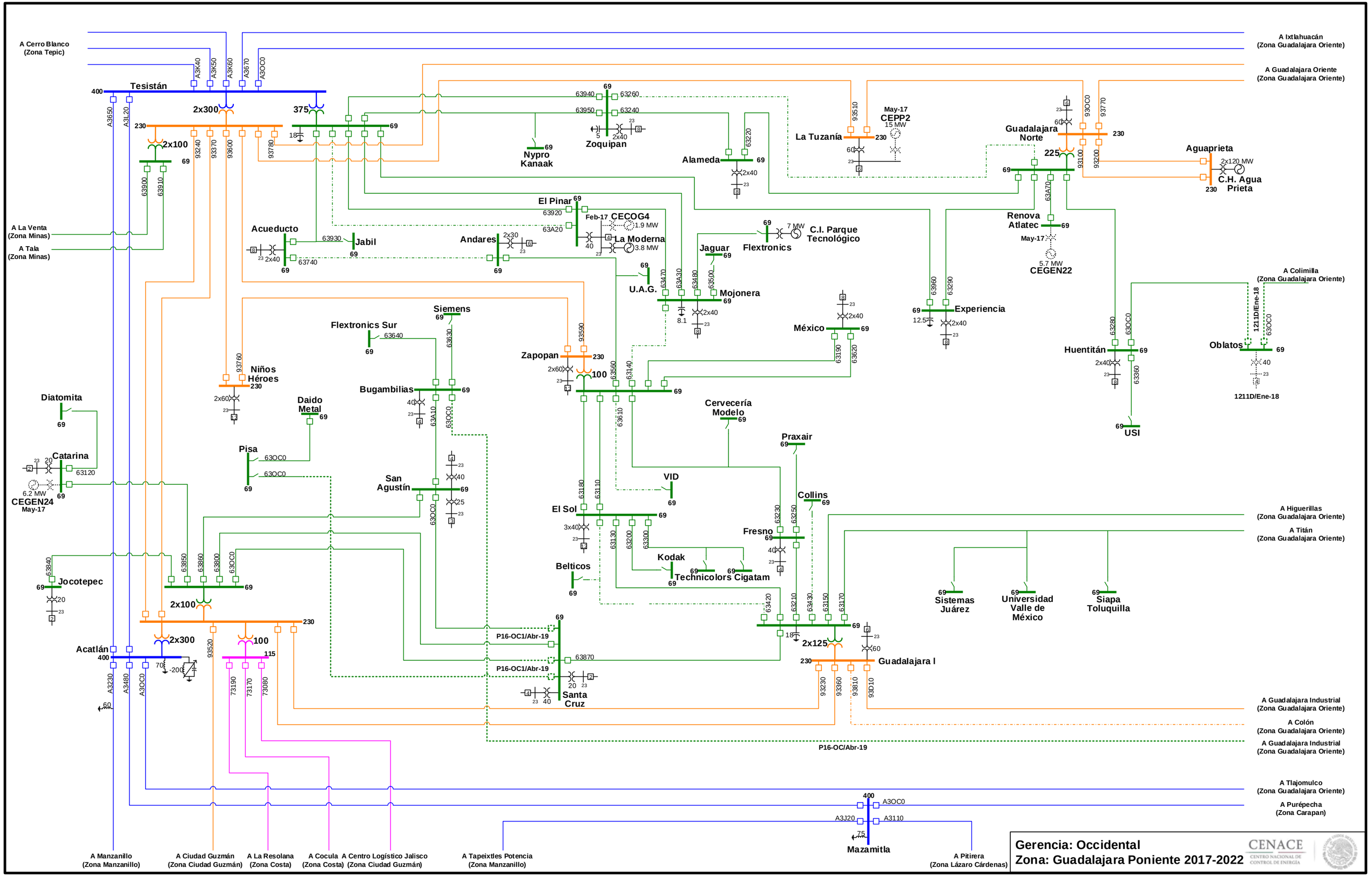

Actualización: 15-Ago-17

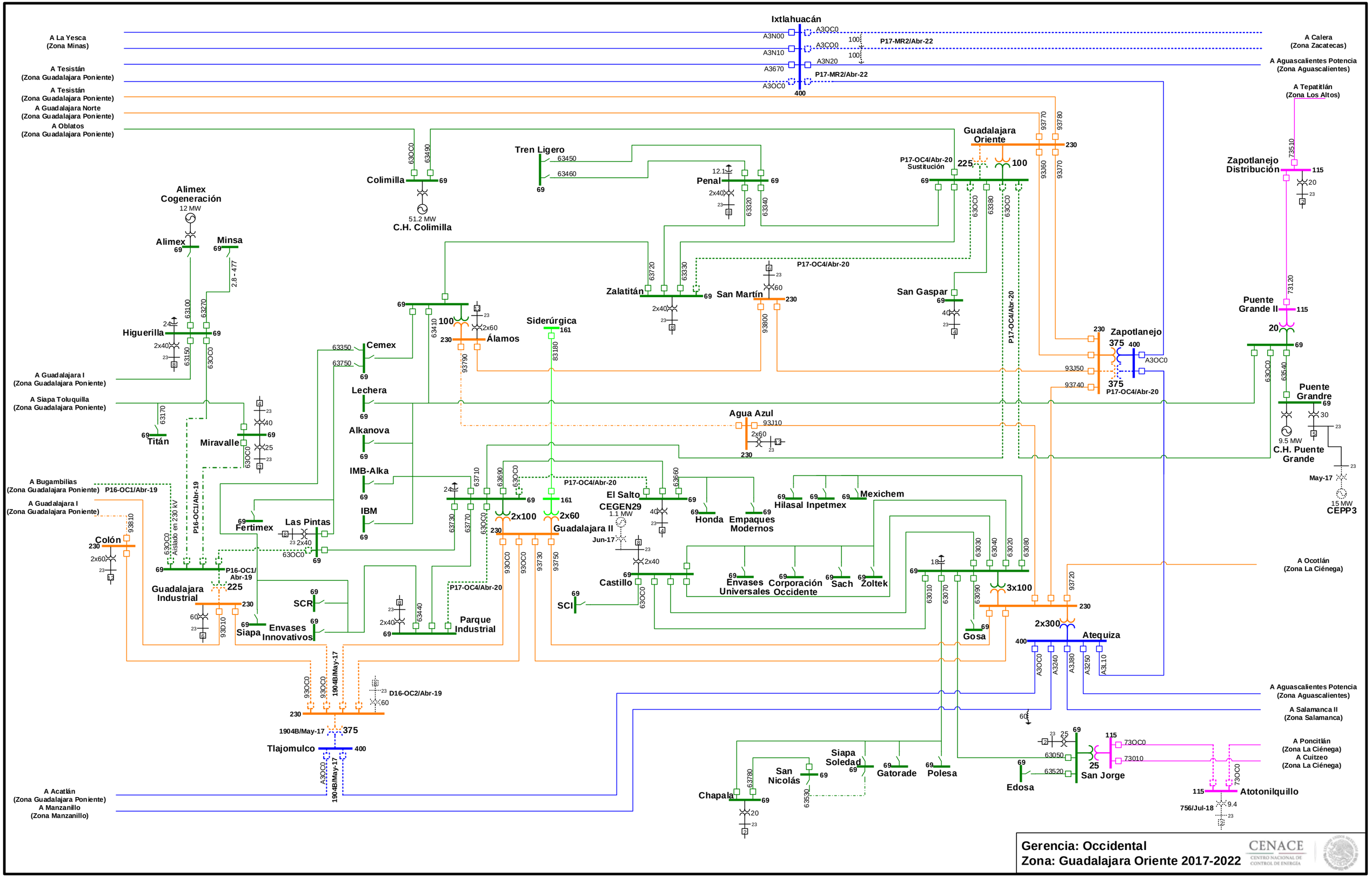

Actualización: 15-Ago-17

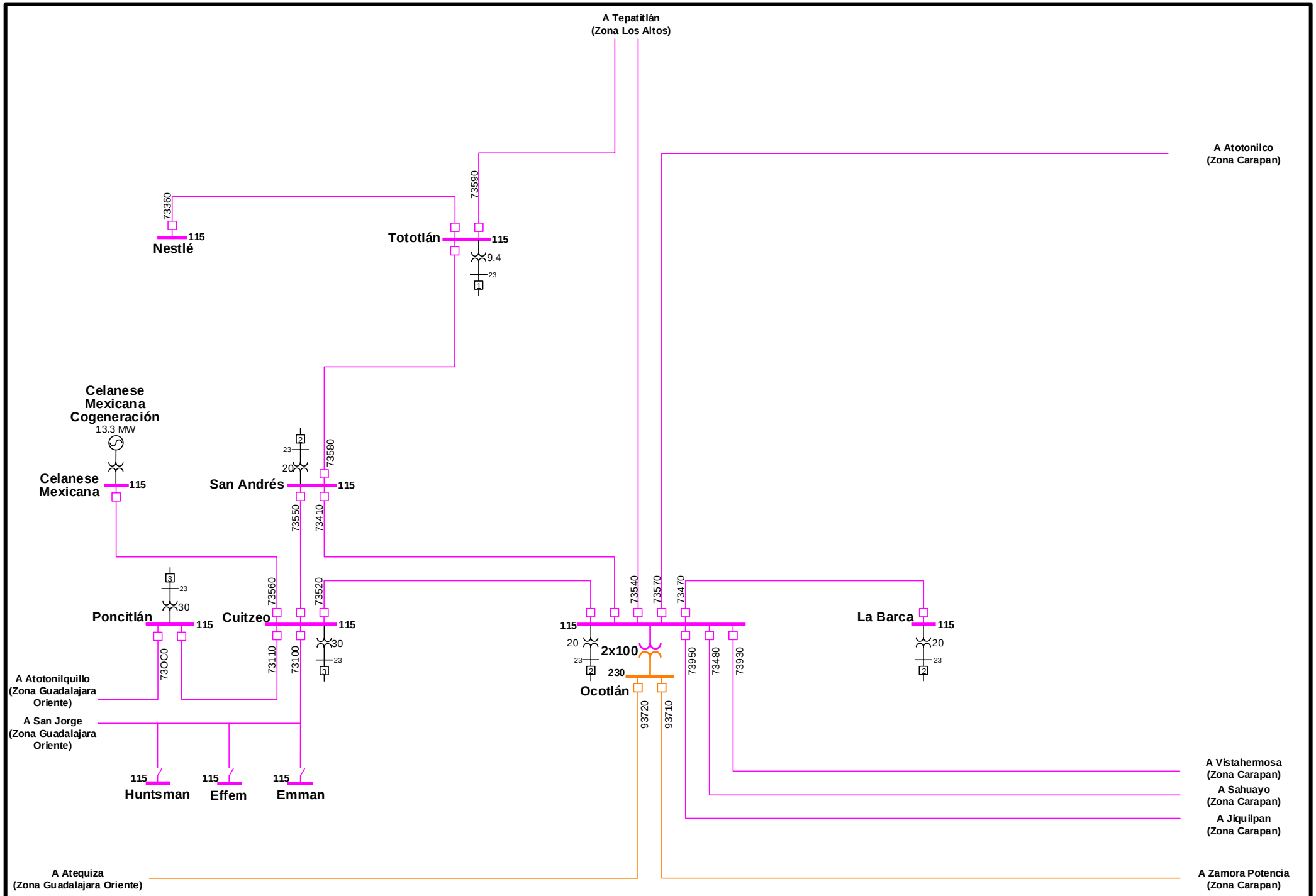

Gerencia: Occidental
Zona: La Ciénega 2017-2022

CENACE
CENTRO NACIONAL DE CONTROL DE ENERGÍA

Actualización: 15-Ago-17

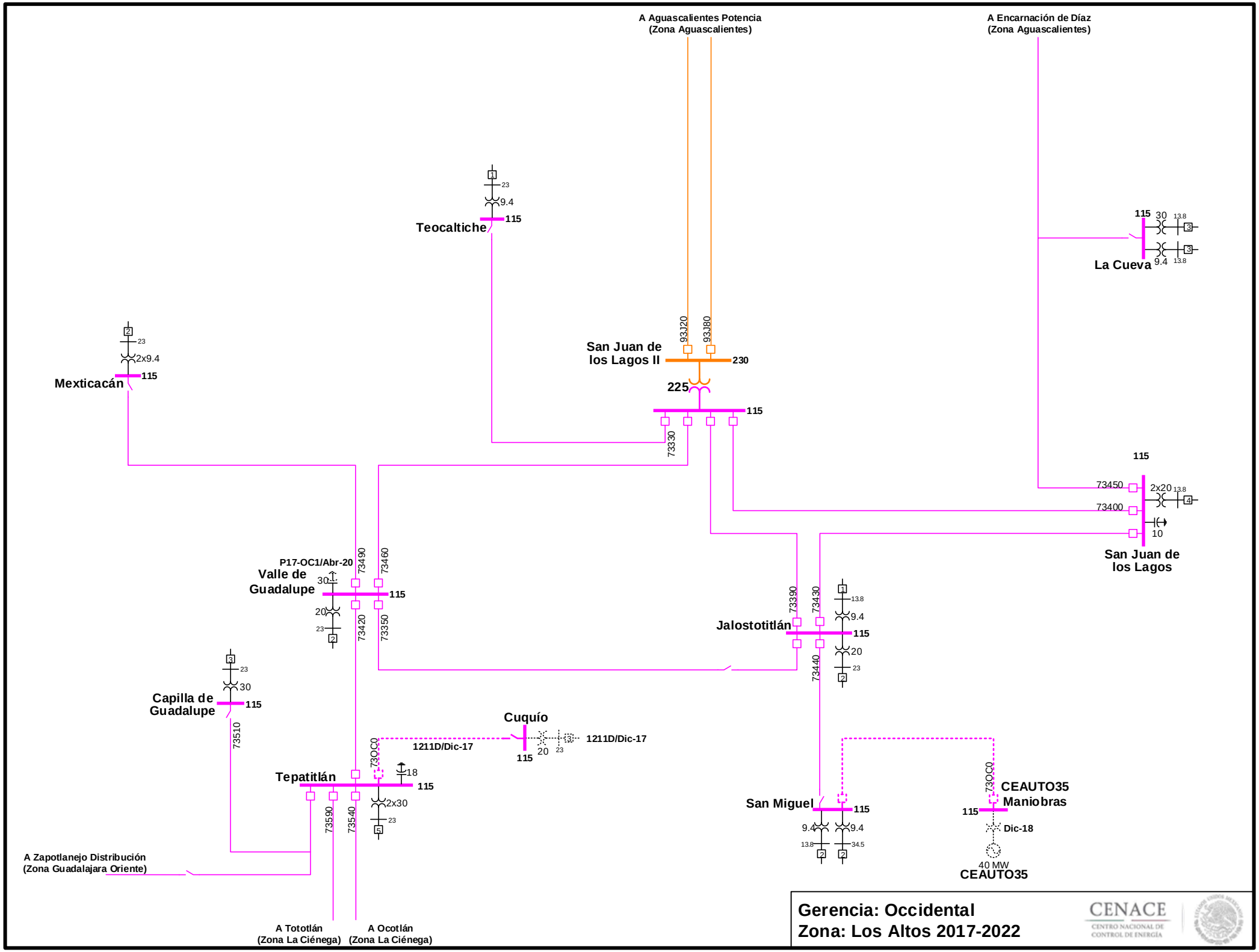

Actualización: 15-Ago-17

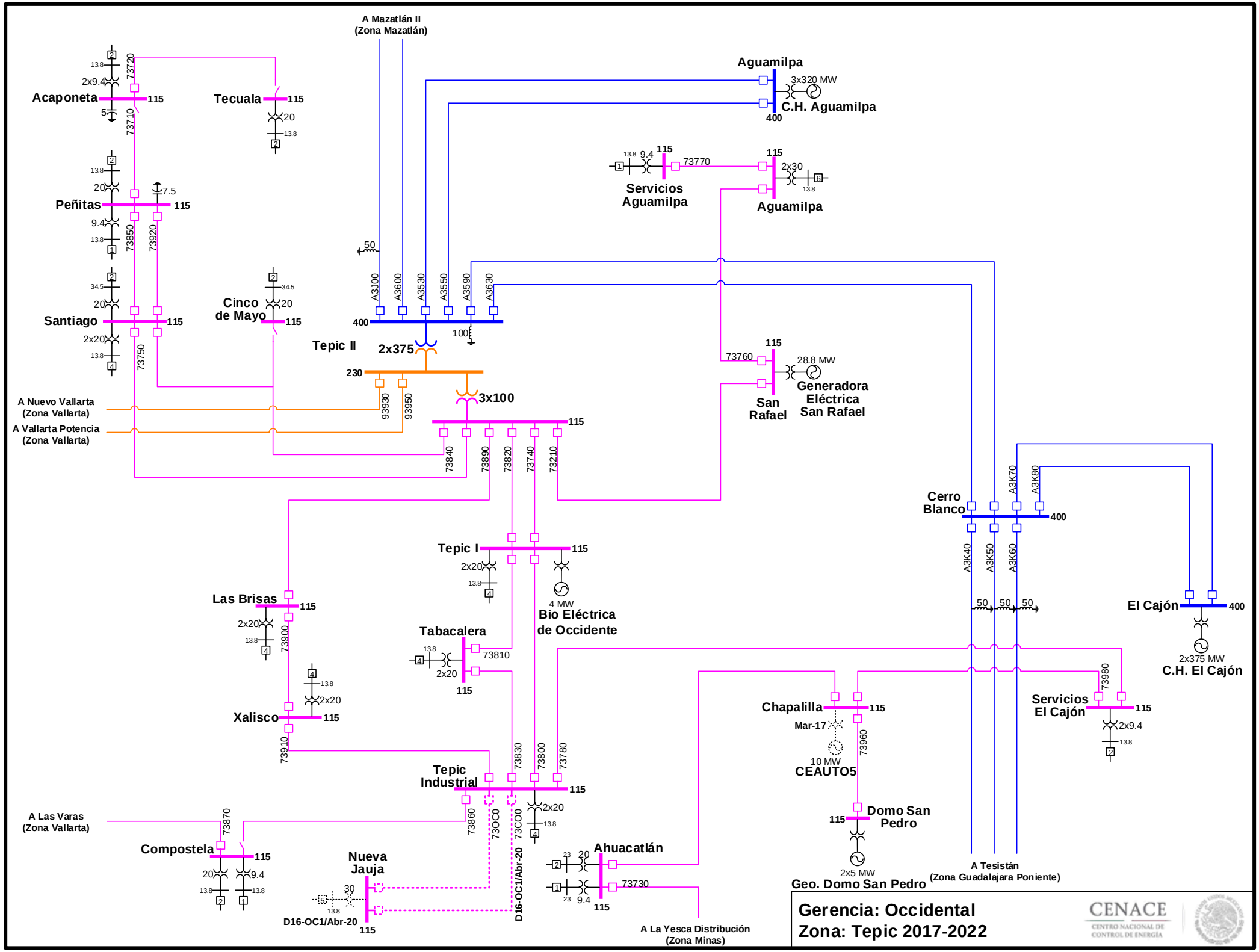

Actualización: 15-Ago-17

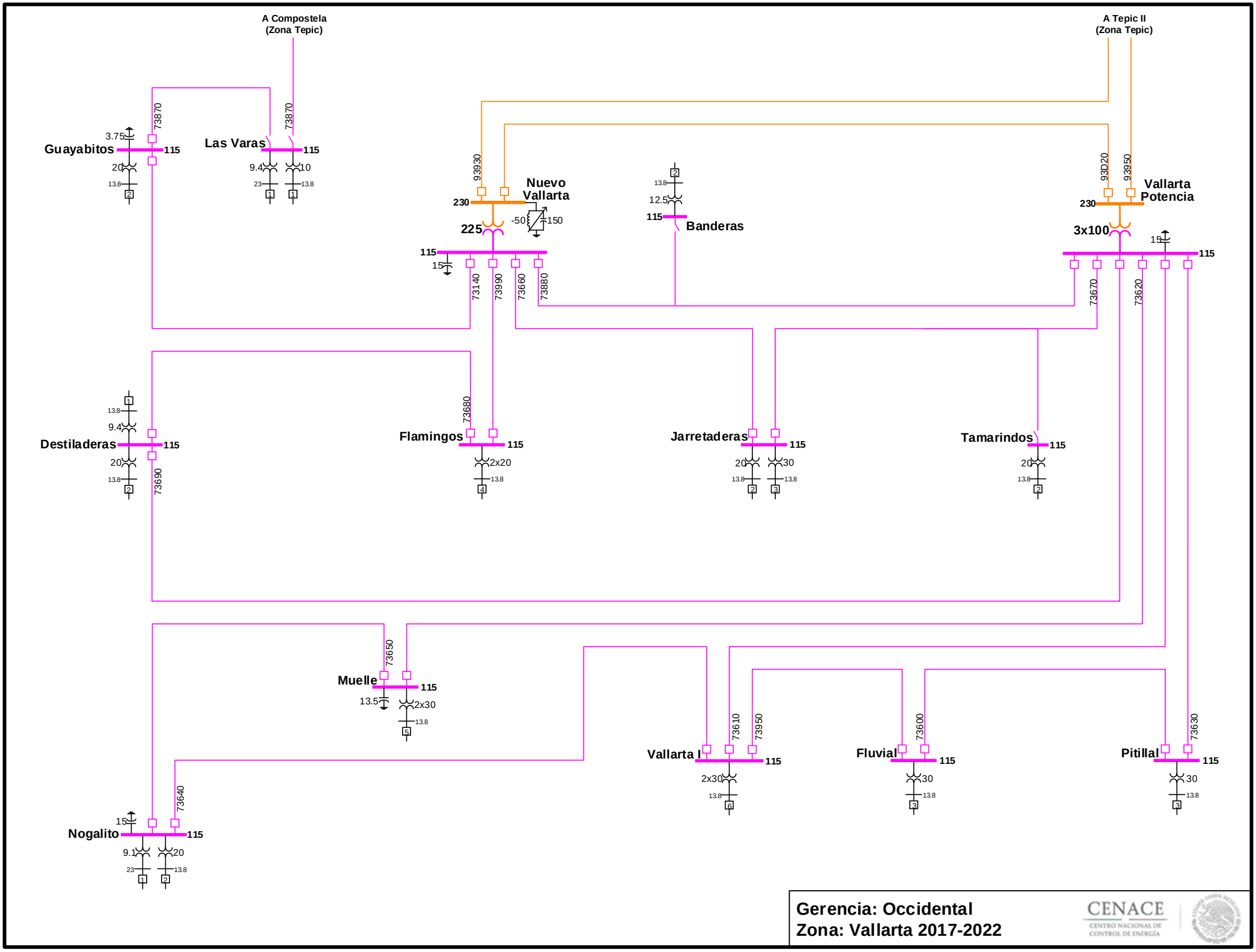

Actualización: 15-Ago-17

CENACE
CENTRO NACIONAL DE CONTROL DE ENERGÍA

GERENCIA DE CONTROL REGIONAL NOROESTE

REGIONES

CENACE
CENTRO NACIONAL DE CONTROL DE ENERGÍA
a Cucapah (GCR Baja California)
a Nogales (EUA)
Cambio de tensión a 230 kV
Mar de Cortés
Seis de Abril
Industrial Caborca
Nogales Aeropuerto
Observatorio
Cananea
La Caridad Generación
El Fresnal
Cambio de tensión a 400 kV
Castillo
Nuevo Casas Grandes (GCR Norte)
Nacozari
La Caridad
Santa Ana
Puerto Libertad
Cambio de tensión a 400 kV
El Novillo
Seri
Bahía de Kino
Esperanza
Infiernito
Guaymas Cereso
Planta Guaymas II
C. Obregón III
Bácum
C. Obregón IV
Mezquital
Pueblo Nuevo
Huites
El Mayo
El Fuerte
Los Mochis II
Choacahui
Bacurato
Louisiana
Topolobampo
Guamúchil II
Los Mochis Industrial
Humaya
Villa Constitución
Culiacán Poniente
Culiacán III
Culiacán Potencia
La Higuera
Comedero
Olas Altas
Pozo de Cota
El Palmar
a Durango II (GCR Norte)
El Habal
Mazatlán II
a Jerónimo Ortiz (GCR Norte)
Océano Pacífico
Tepic II (GCR Occidental)
Zona Hermosillo
A Santa Ana
a Puerto Libertad
a Nacozari
a Castillo
Hermosillo Loma
Hermosillo Aeropuerto
Hermosillo III
Hermosillo IV
Hermosillo V
a Cucapah
a Bahía de Kino
Esperanza
Seri
a Empalme CC
a Planta Guaymas II
a Guaymas Cereso
Generación
Ciclo Combinado
Fotovoltaica
Hidroeléctrica
Termoeléctrica
Turbogás
Transmisión
Subestación
Línea de Transmisión
Estación Convertidora VSC
Estación Convertidora Back-to-Back
Estructura de doble circuito tendido del primero
Adición de Transmisión
Obra a cargo de solicitante
Nivel de Tensión
500 kV CD
400 kV CD
400 kV
230 kV
115 kV

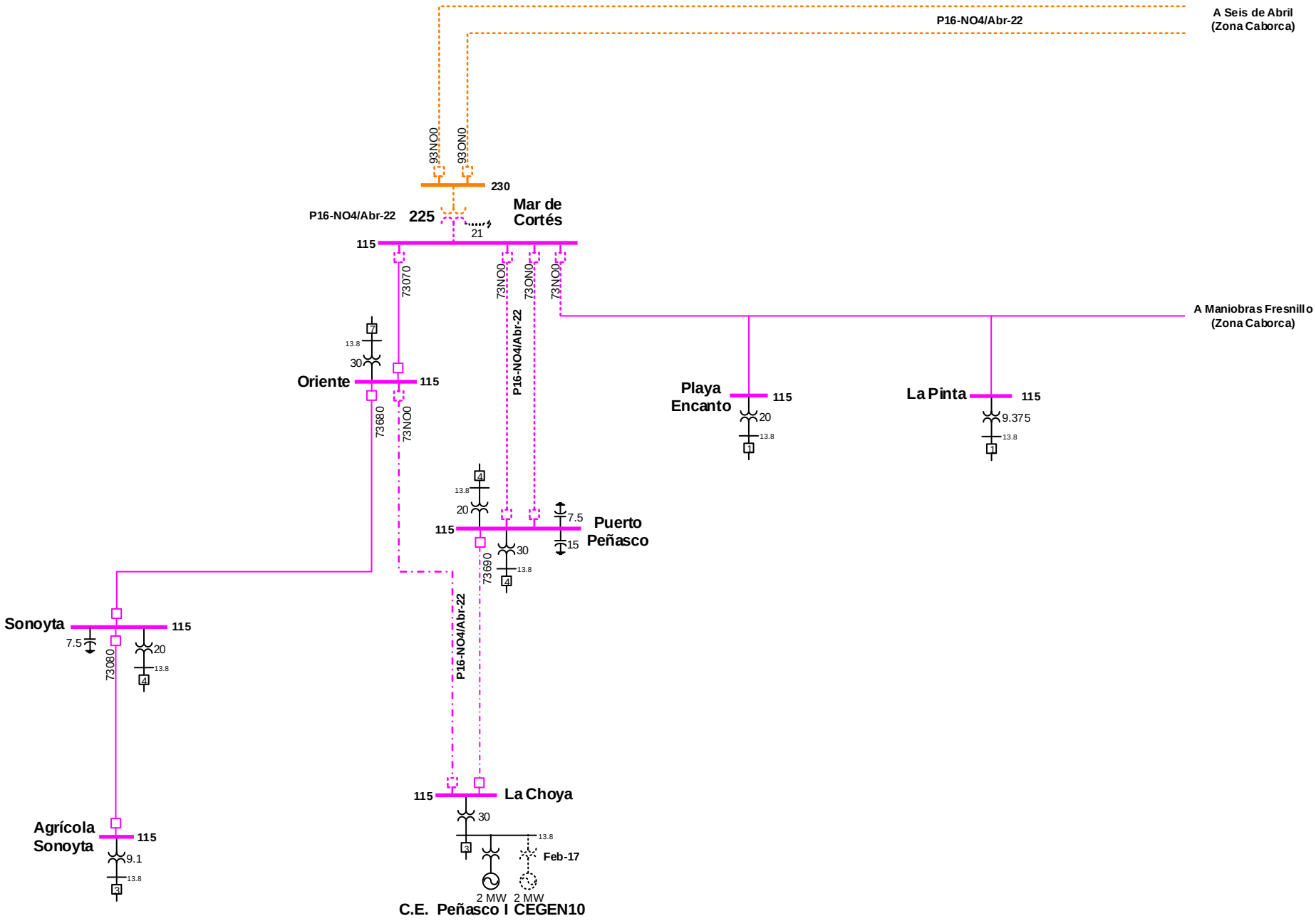

Gerencia: Noroeste
Zona: Puerto Peñasco 2017-2022

CENACE
CENTRO NACIONAL DE CONTROL DE ENERGÍA

Actualización: 16-Oct-17

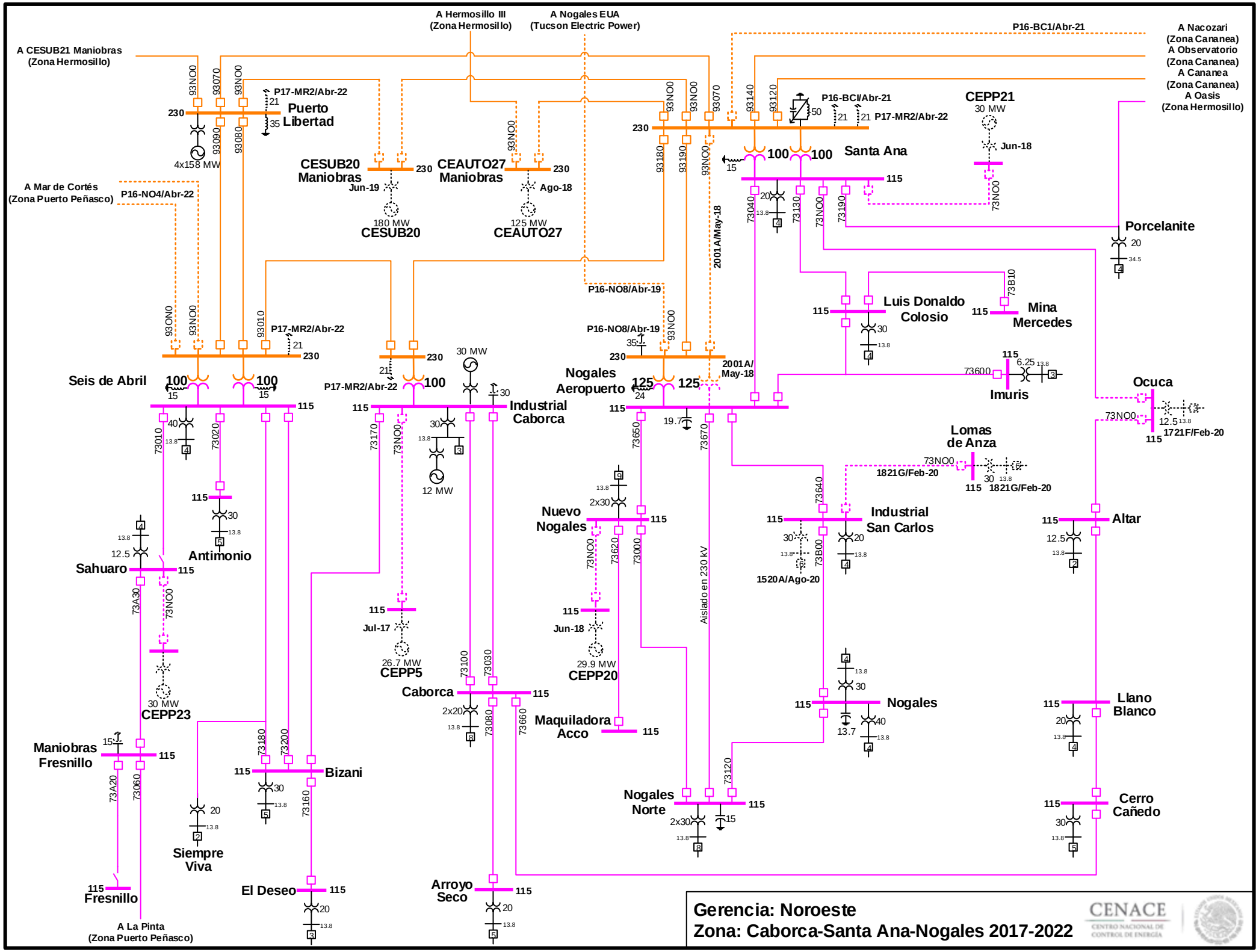

Actualización: 16-Oct-17

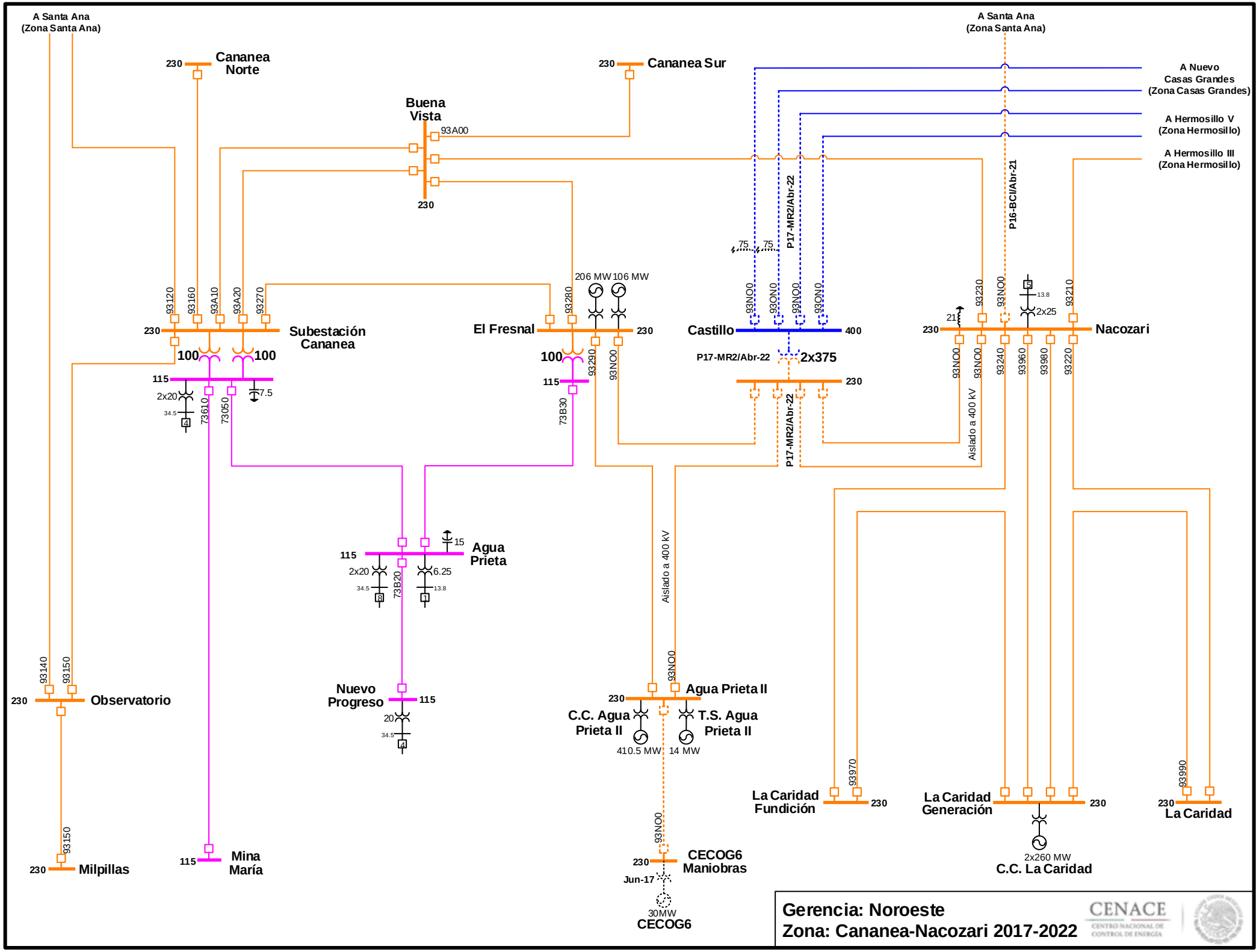

Actualización: 16-Oct-17

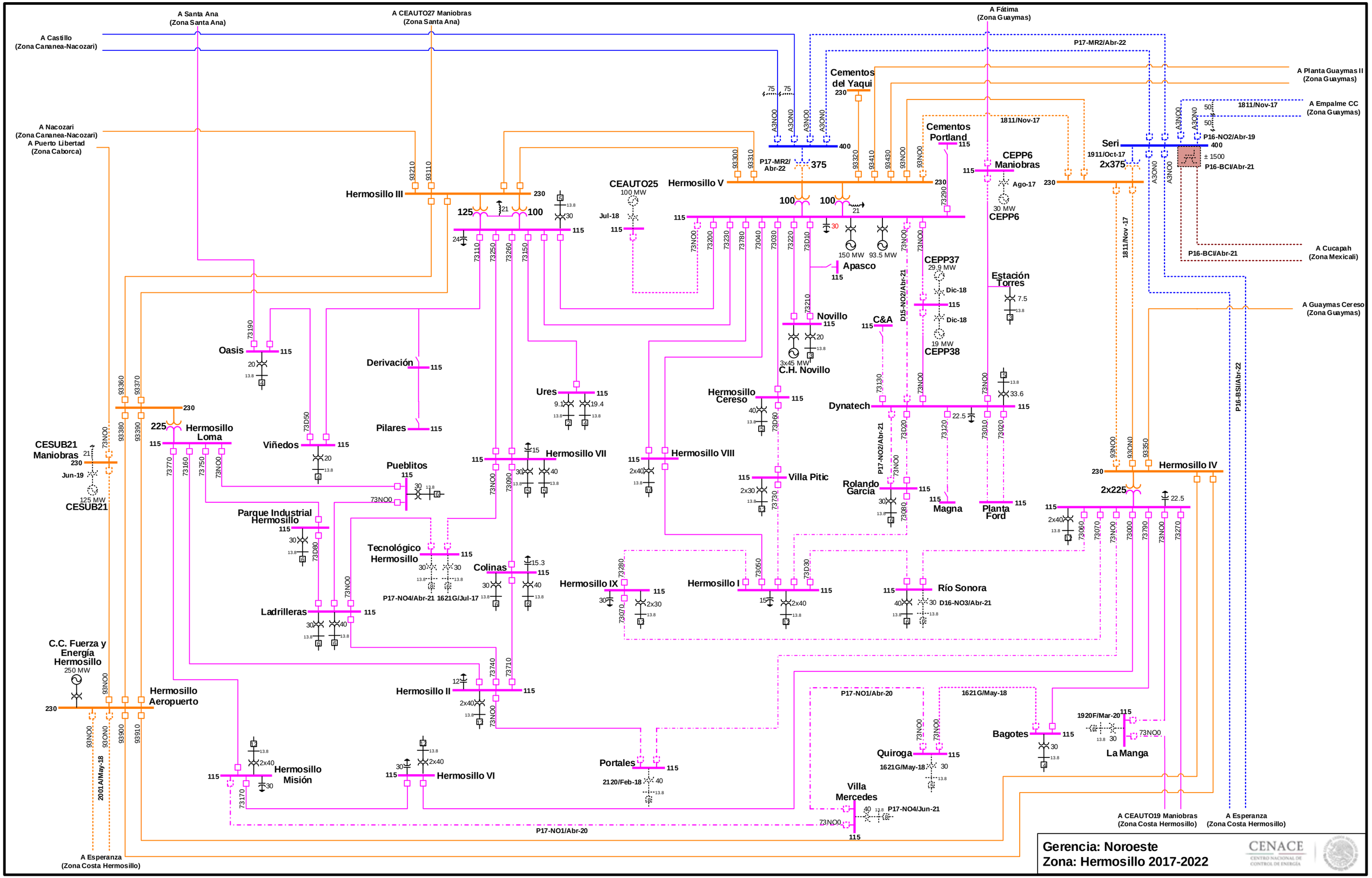

Actualización: 16-Oct-17

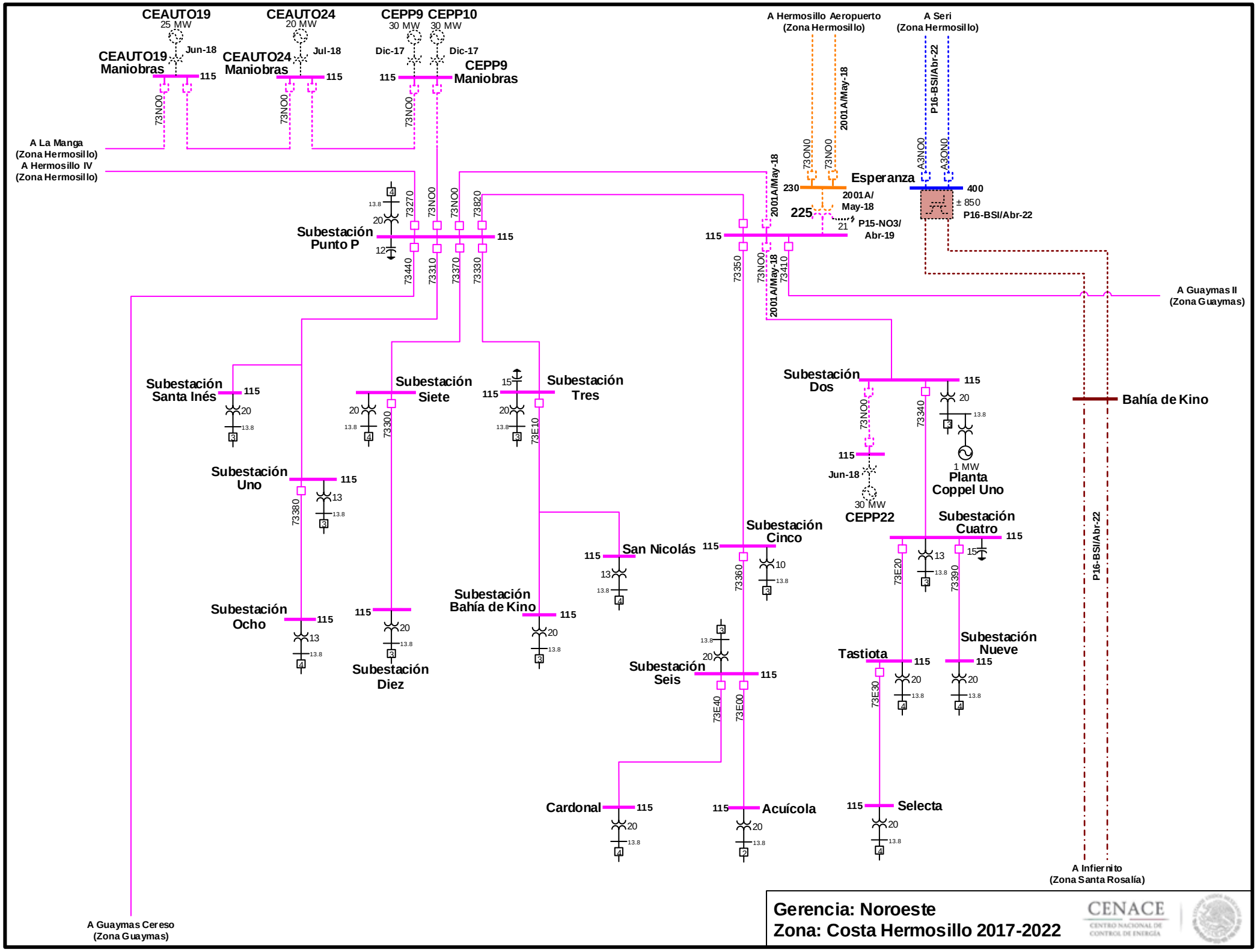

Actualización: 16-Oct-17

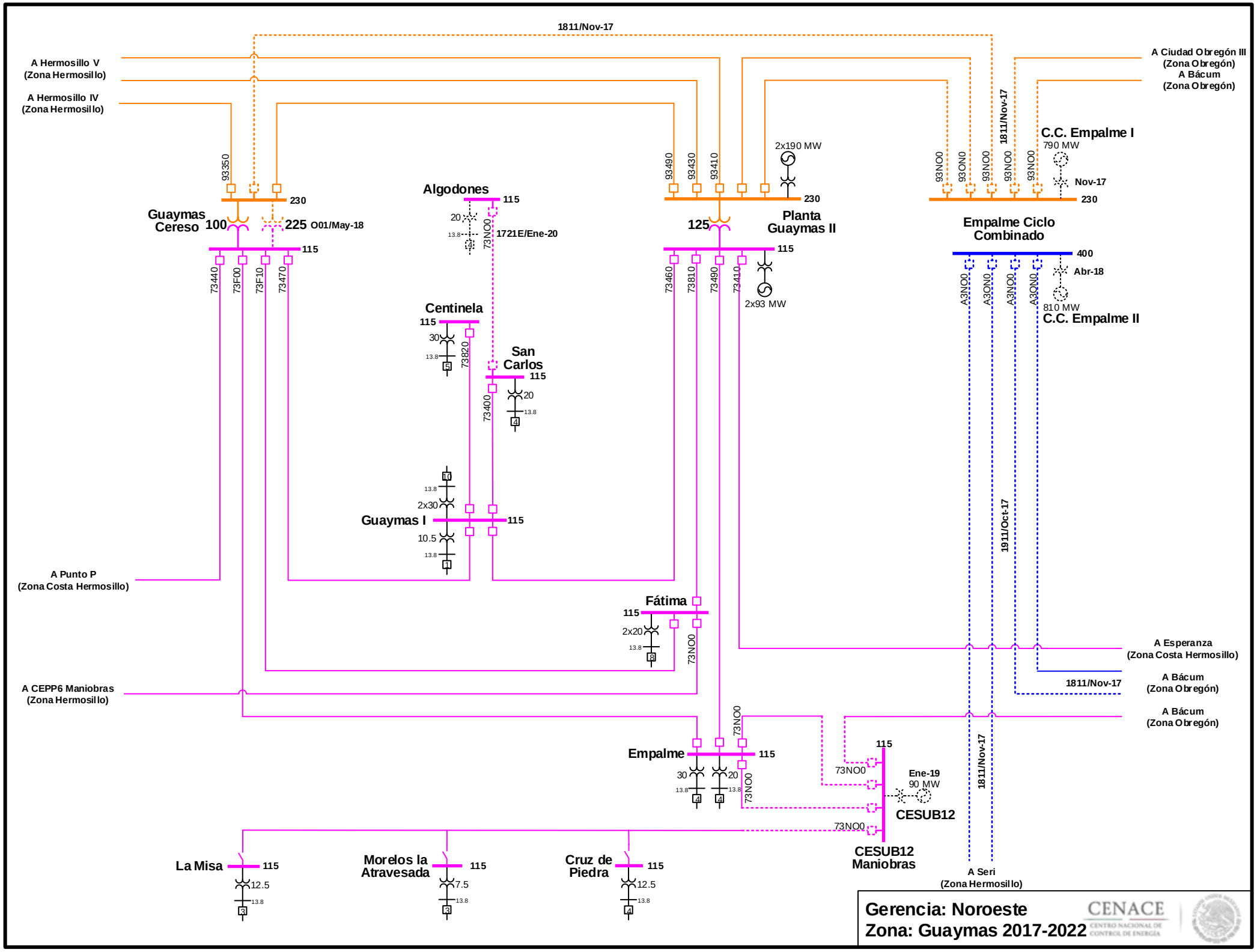

Actualización: 16-Oct-17

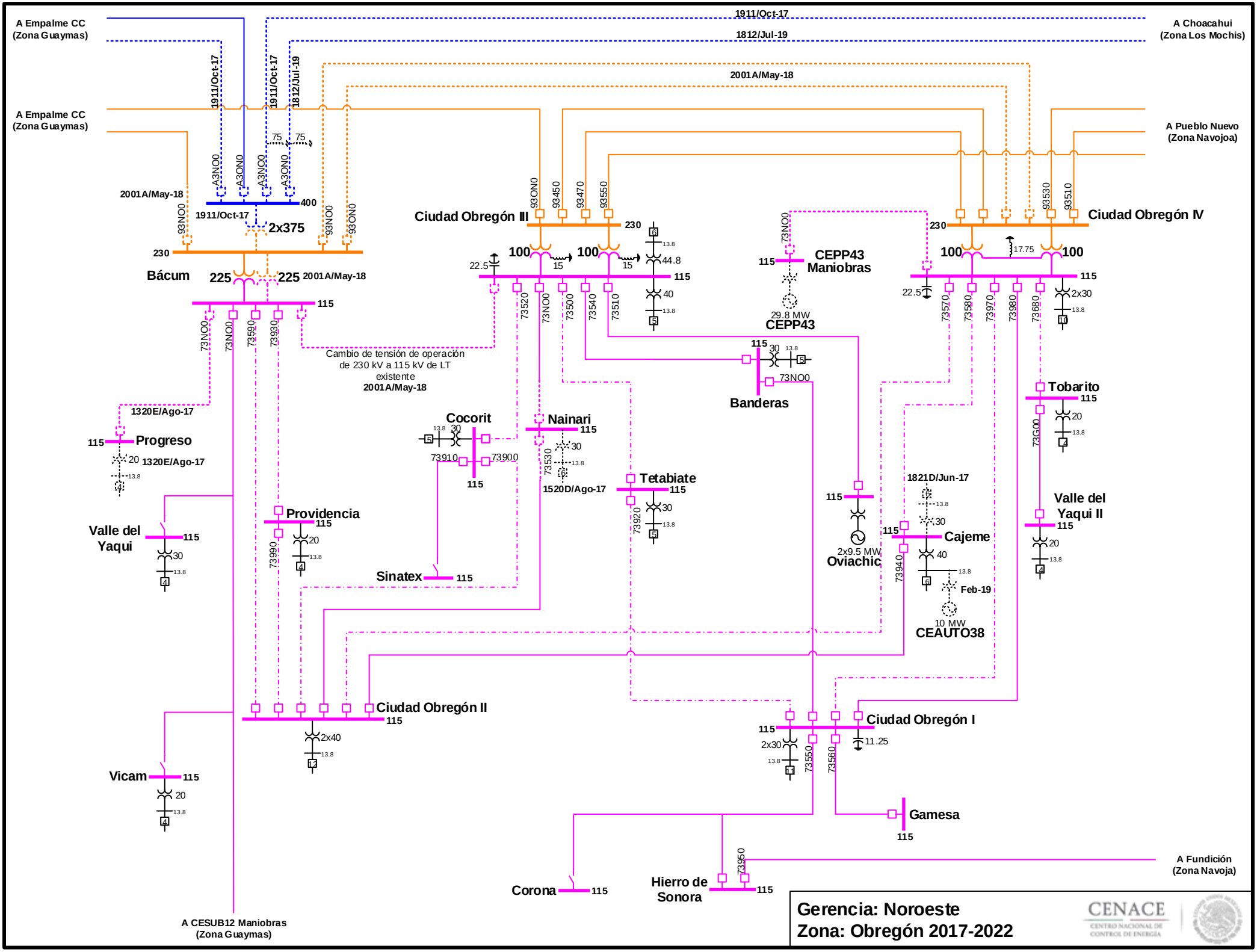

Actualización: 16-Oct-17

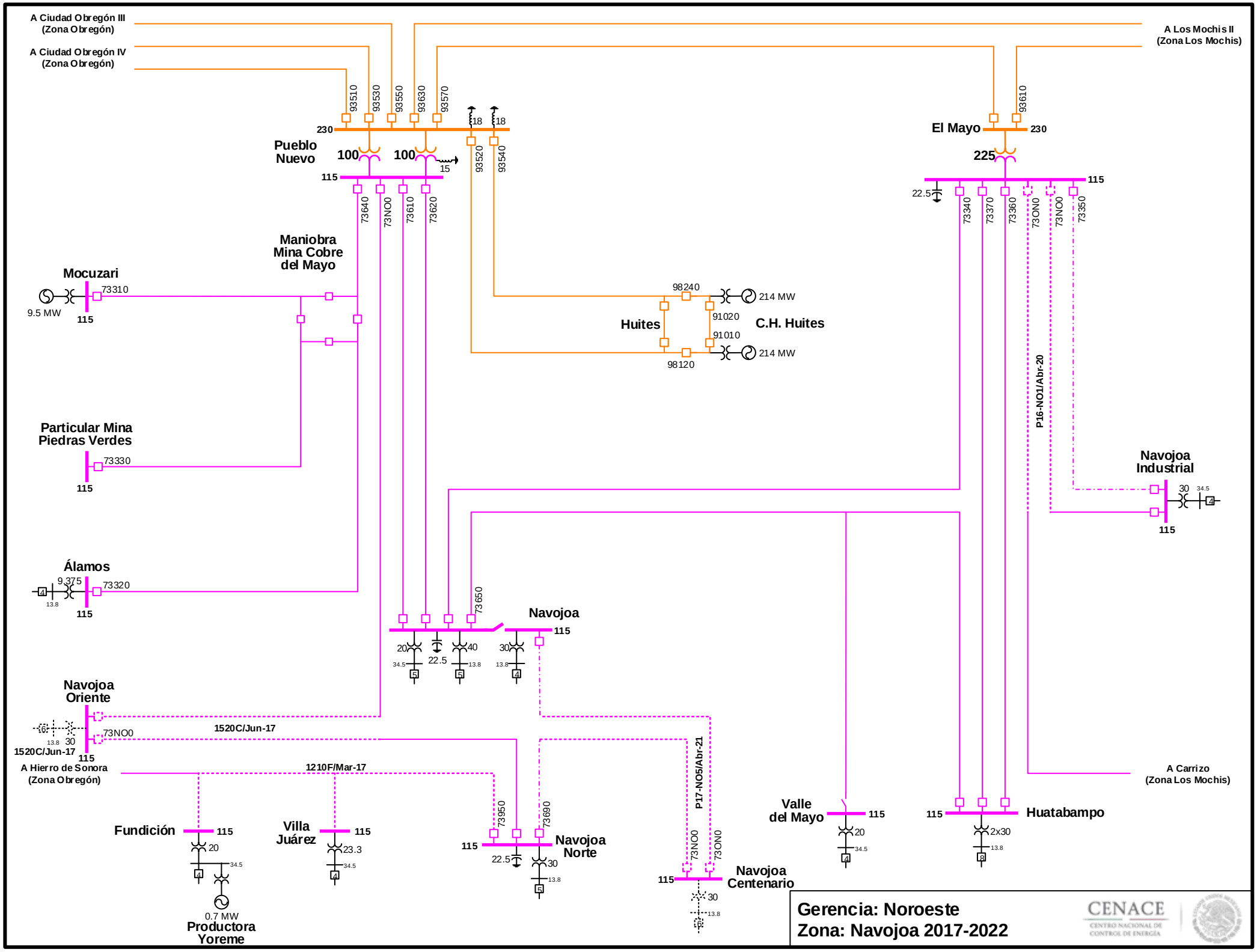

Actualización: 16-Oct-17

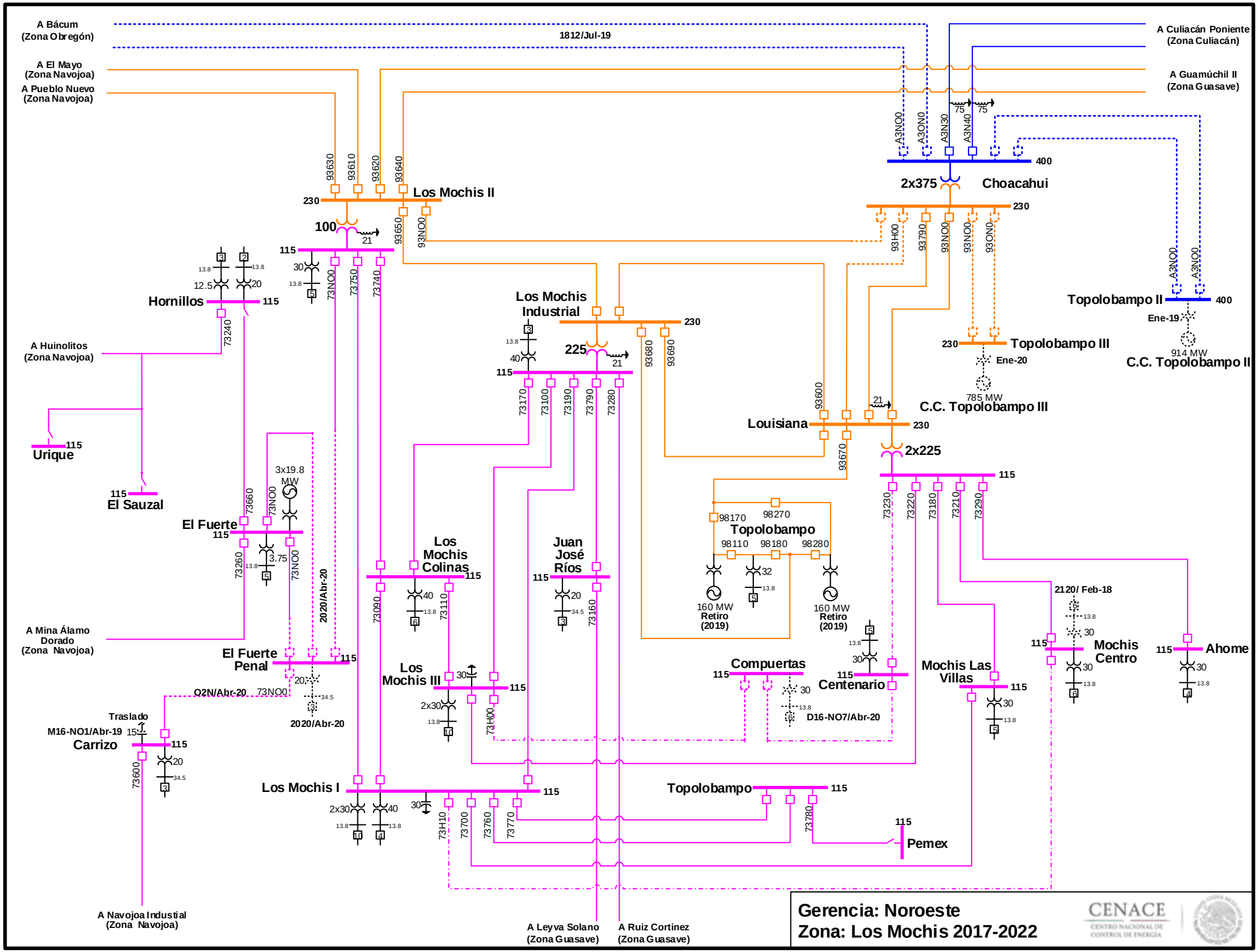

Actualización: 16-Oct-17

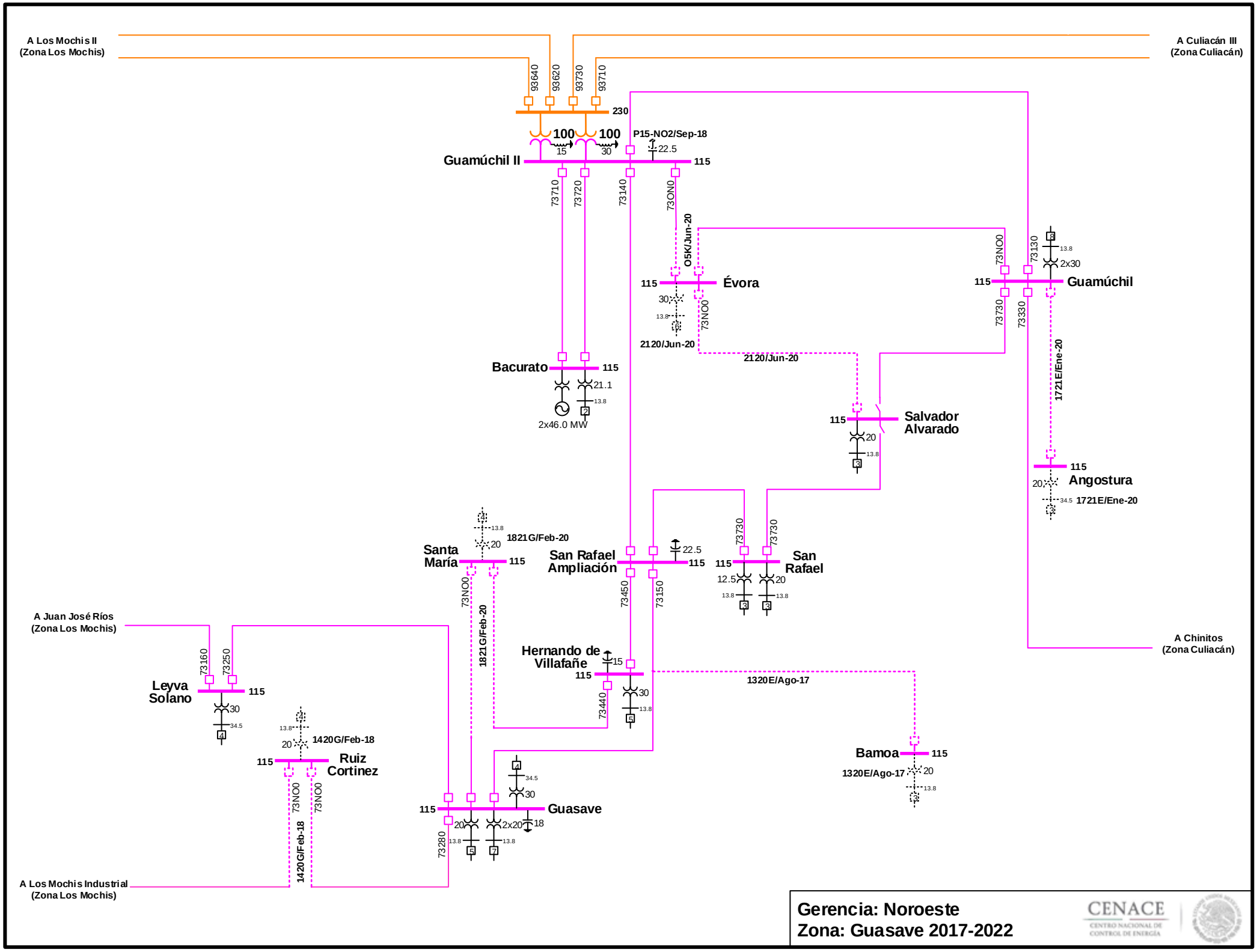

Actualización: 16-Oct-17

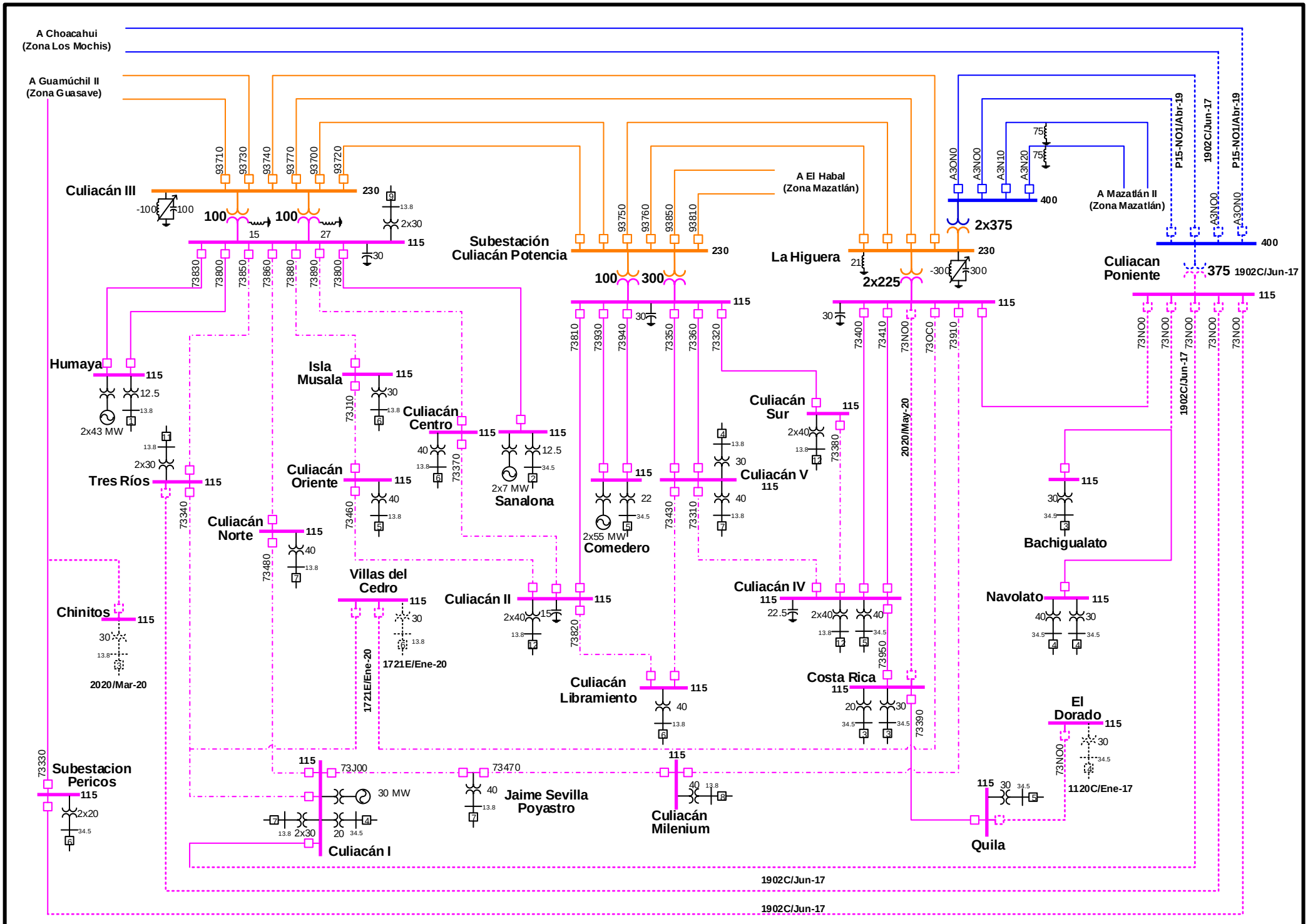

Gerencia: Noroeste
Zona: Culiacán 2017-2022

CENACE
CENTRO NACIONAL DE CONTROL DE ENERGÍA

Actualización: 16-Oct-17

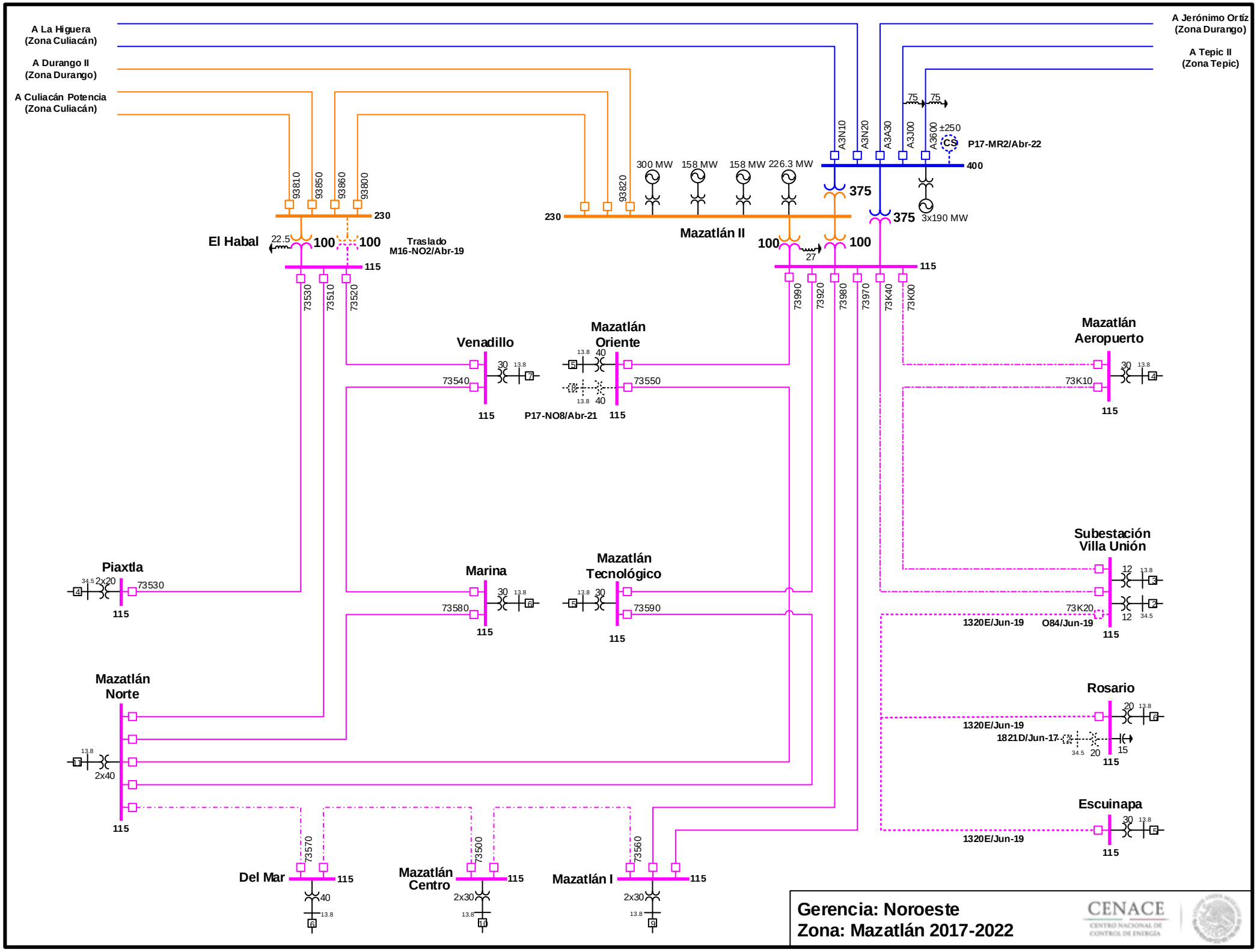

Actualización: 16-Oct-17

CENACE
CENTRO NACIONAL DE CONTROL DE ENERGÍA

GERENCIA DE CONTROL REGIONAL NORTE

REGIONES

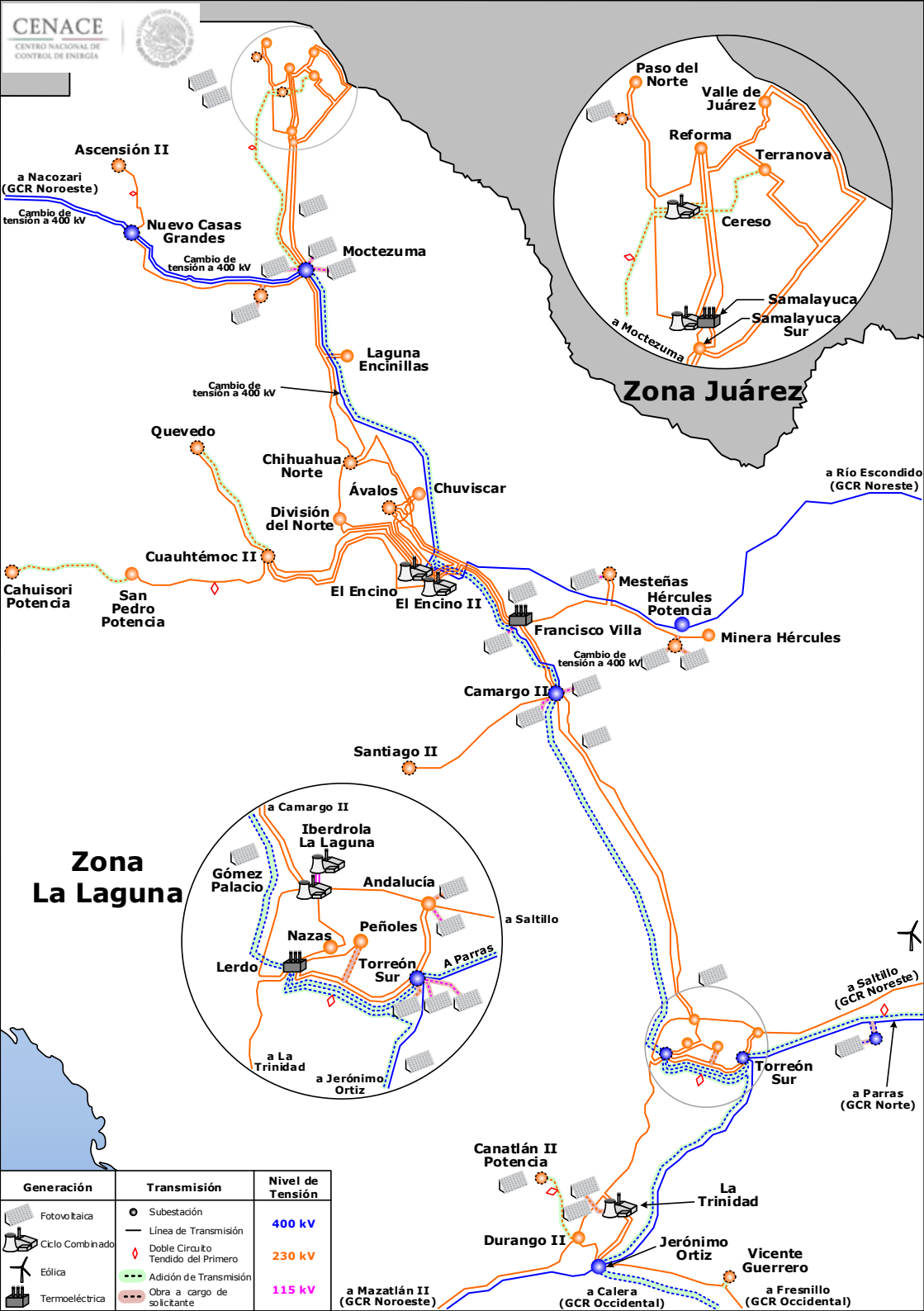
CENACE
CENTRO NACIONAL DE CONTROL DE ENERGÍA
Ascensión II
a Nacozari (GCR Noroeste)
Cambio de tensión a 400 kV
Nuevo Casas Grandes
Cambio de tensión a 400 kV
Moctezuma
Paso del Norte
Valle de Juárez
Reforma
Terranova
Cereso
Samalayuca
Samalayuca Sur
a Moctezuma
Zona Juárez
Laguna Encinillas
Cambio de tensión a 400 kV
Quevedo
Chihuahua Norte
Ávalos
Chuviscar
División del Norte
Cuauhtémoc II
Cahuisori Potencia
San Pedro Potencia
El Encino
El Encino II
a Río Escondido (GCR Noreste)
Mesteñas
Hércules Potencia
Francisco Villa
Minera Hércules
Cambio de tensión a 400 kV
Camargo II
Santiago II
Zona La Laguna
a Camargo II
Iberdrola La Laguna
Gómez Palacio
Andalucía
a Saltillo
Peñoles
Nazas
Lerdo
Torreón Sur
A Parras
a La Trinidad
a Jerónimo Ortiz
a Saltillo (GCR Noreste)
Torreón Sur
a Parras (GCR Norte)
Canatlán II Potencia
La Trinidad
Durango II
Jerónimo Ortiz
Vicente Guerrero
a Mazatlán II (GCR Noroeste)
a Calera (GCR Occidental)
a Fresnillo (GCR Occidental)
Generación
Fotovoltaica
Ciclo Combinado
Eólica
Termoeléctrica
Transmisión
Subestación
Línea de Transmisión
Doble Circuito Tendido del Primero
Adición de Transmisión
Obra a cargo de solicitante
Nivel de Tensión
400 kV
230 kV
115 kV

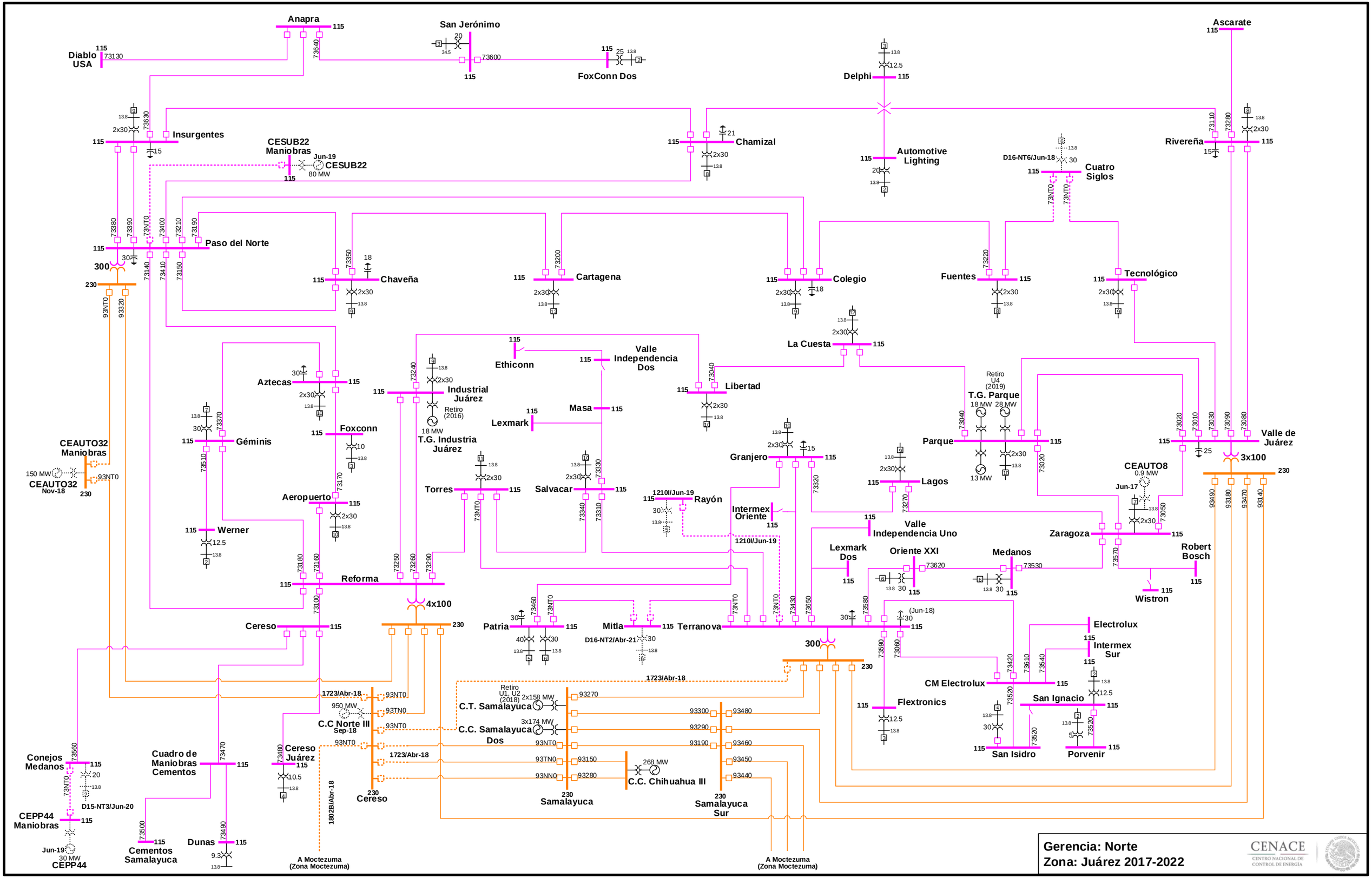
Anapra
San Jerónimo
Diablo USA
FoxConn Dos
Delphi
Ascarate
Insurgentes
CESUB22 Maniobras
CESUB22
80 MW
Chamizal
Automotive Lighting
Cuatro Siglos
Rivereña
Paso del Norte
Chaveña
Cartagena
Colegio
Fuentes
Tecnológico
La Cuesta
Ethiconn
Valle Independencia Dos
Aztecas
Industrial Juárez
T.G. Industria Juárez
Libertad
Masa
Lexmark
Géminis
Foxconn
Granjero
T.G. Parque
Parque
Valle de Juárez
3x100
CEAUTO32 Maniobras
CEAUTO32
CEAUTO8
Torres
Salvacar
Rayón
Intermex Oriente
Lagos
Aeropuerto
Werner
Valle Independencia Uno
Zaragoza
Robert Bosch
Wistron
Lexmark Dos
Oriente XXI
Medanos
Reforma
4x100
Cereso
Patria
Mitla
Terranova
Electrolux
Intermex Sur
CM Electrolux
San Ignacio
Flextronics
San Isidro
Porvenir
C.T. Samalayuca
C.C. Samalayuca Dos
C.C Norte III
C.C. Chihuahua III
Samalayuca
Samalayuca Sur
Cereso Juárez
Conejos Medanos
Cuadro de Maniobras Cementos
CEPP44 Maniobras
CEPP44
Cementos Samalayuca
Dunas
A Moctezuma (Zona Moctezuma)
Gerencia: Norte
Zona: Juárez 2017-2022
CENACE
CENTRO NACIONAL DE CONTROL DE ENERGÍA
Actualización: 1-Sep-17

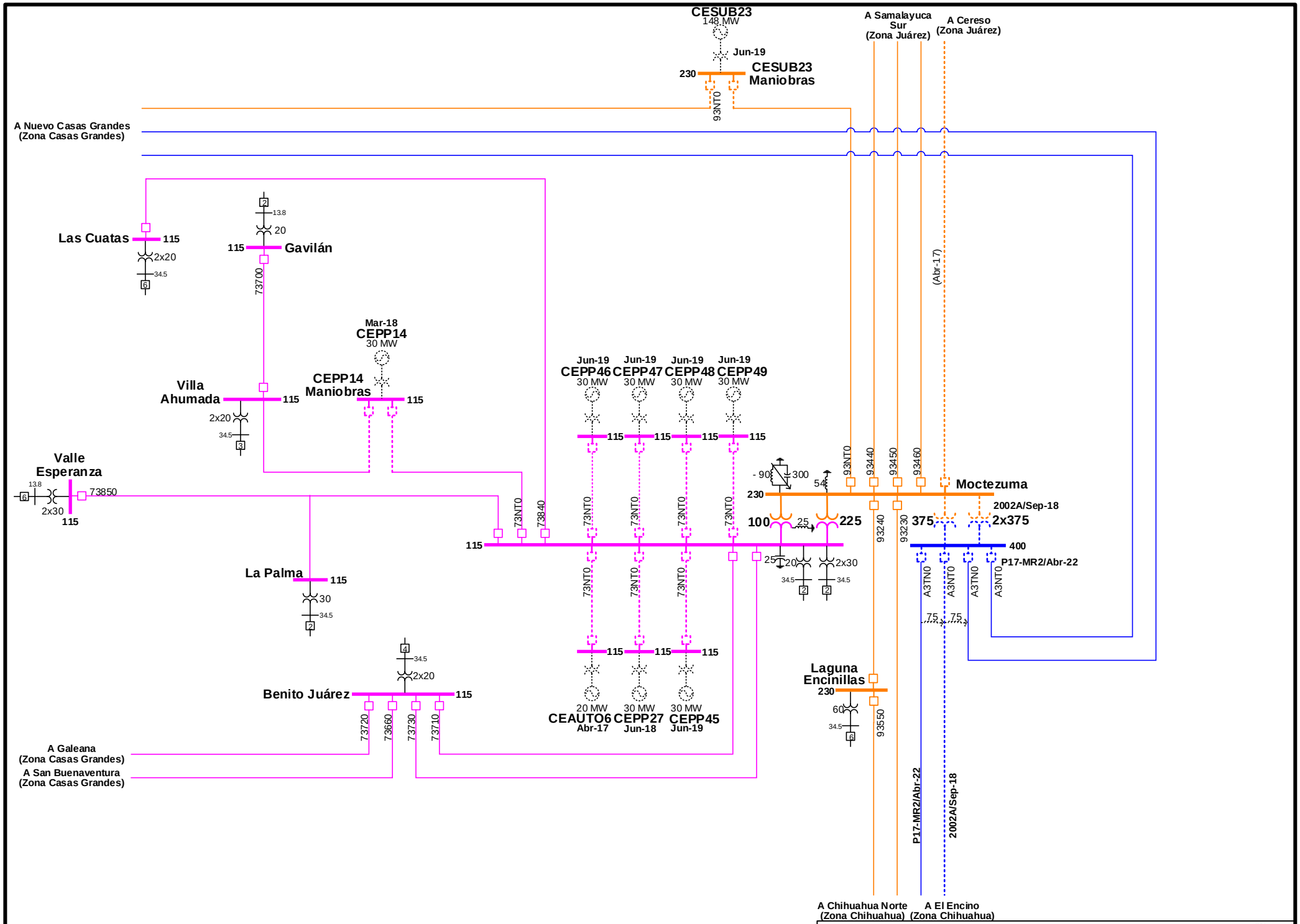

Gerencia: Norte

Zona: Moctezuma 2017-2022

CENACE
CENTRO NACIONAL DE CONTROL DE ENERGÍA

Actualización: 1-Sep-17

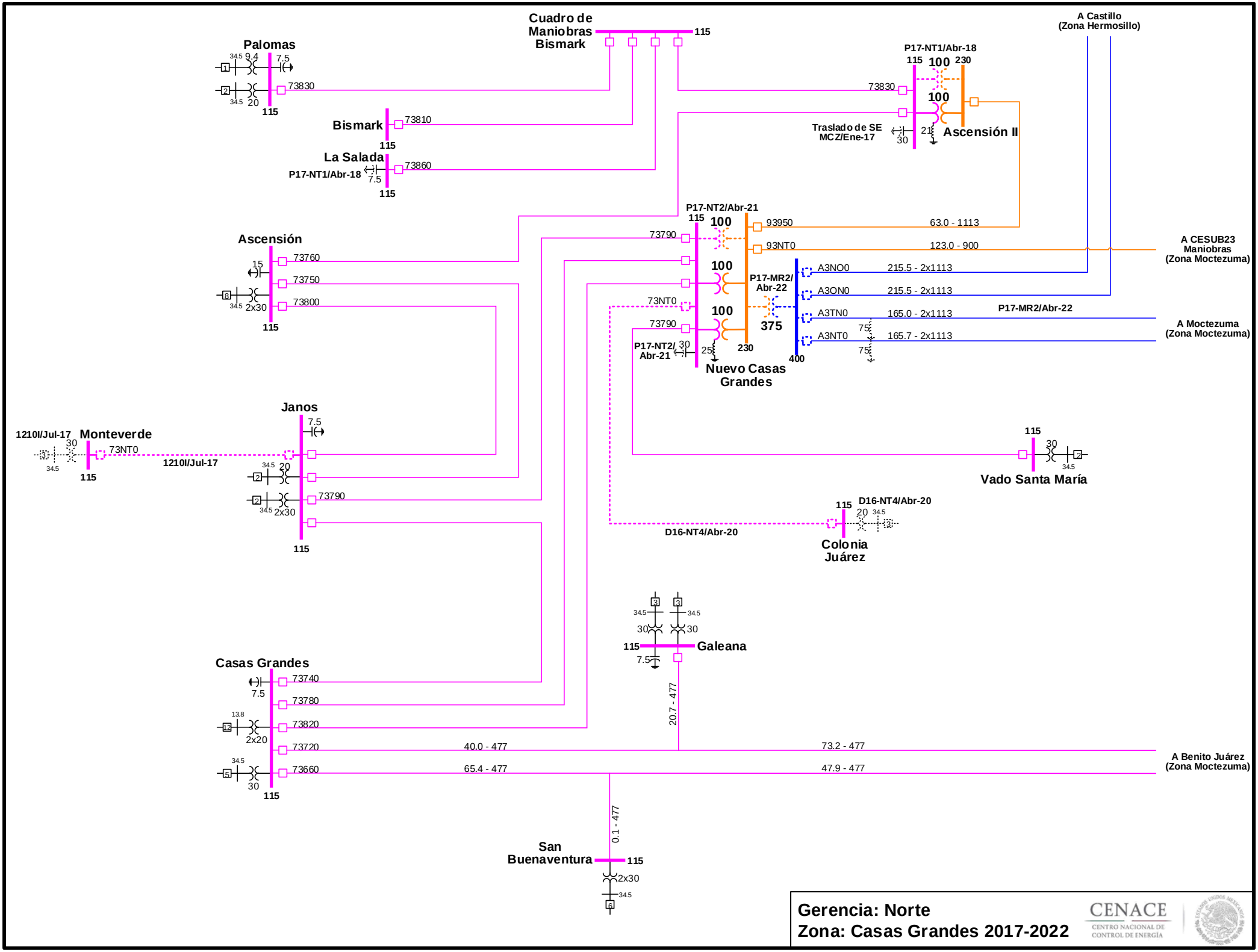

Gerencia: Norte
Zona: Casas Grandes 2017-2022

CENACE
CENTRO NACIONAL DE CONTROL DE ENERGÍA

Actualización: 1-Sep-17

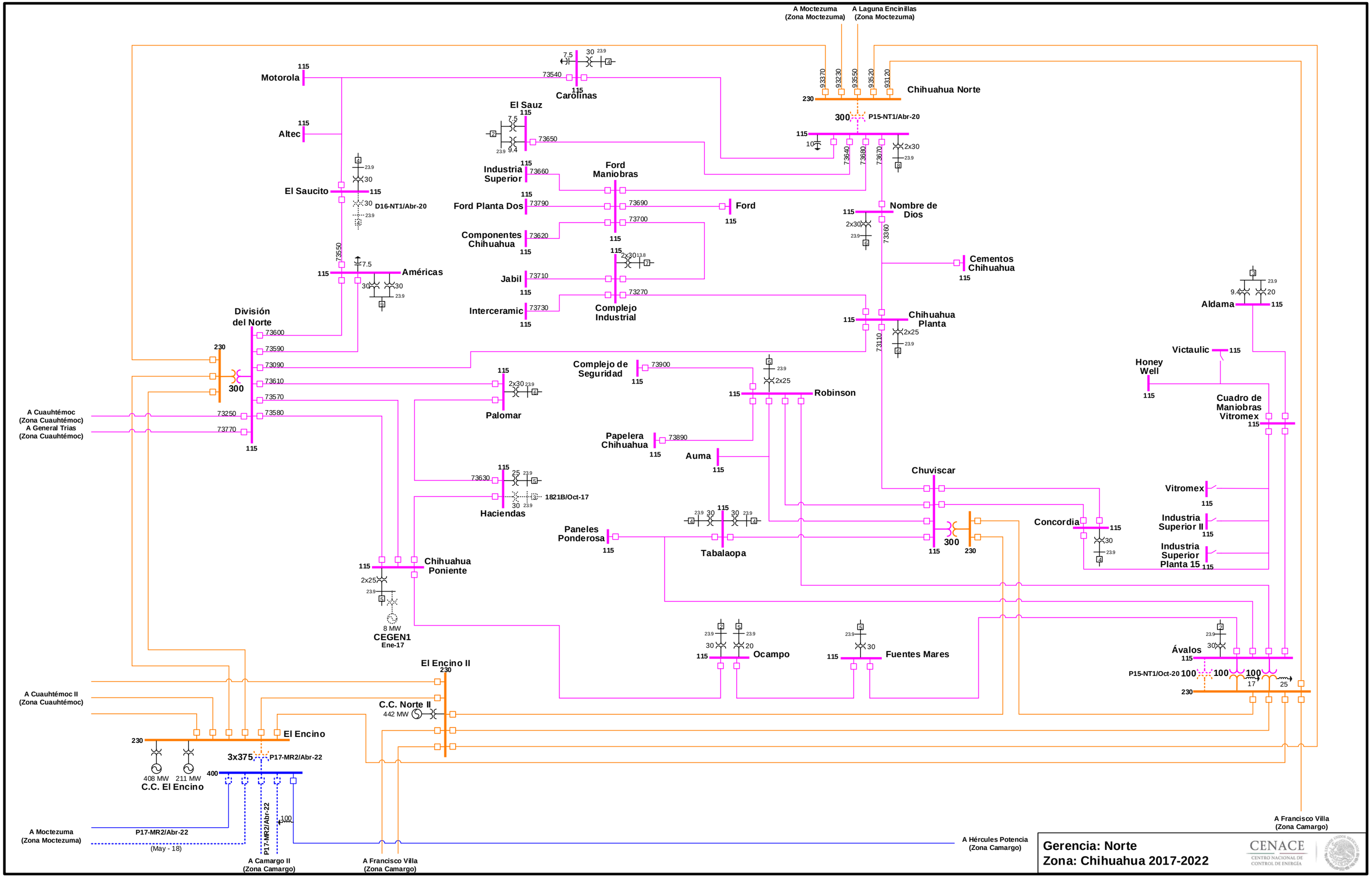
A Moctezuma (Zona Moctezuma)
A Laguna Encinillas (Zona Moctezuma)
Chihuahua Norte
230
300
P15-NT1/Abr-20
93370
93230
93550
93520
93120
Motorola
115
Altec
115
Carolinas
73540
El Sauz
73650
Industria Superior
73660
Ford Maniobras
Ford Planta Dos
73790
73690
Ford
73700
Componentes Chihuahua
73620
Jabil
73710
Interceramic
73730
Complejo Industrial
73270
El Saucito
D16-NT1/Abr-20
73550
Américas
73640
73680
73670
Nombre de Dios
73360
Cementos Chihuahua
Chihuahua Planta
73110
Aldama
Victaulic
Honey Well
Cuadro de Maniobras Vitromex
División del Norte
73600
73590
73090
73610
73570
73580
73250
73770
A Cuauhtémoc (Zona Cuauhtémoc)
A General Trias (Zona Cuauhtémoc)
Palomar
Complejo de Seguridad
73900
Robinson
Papelera Chihuahua
73890
Auma
Haciendas
73630
1821B/Oct-17
Chuviscar
Vitromex
Concordia
Industria Superior II
Industria Superior Planta 15
Paneles Ponderosa
Tabalaopa
Chihuahua Poniente
8 MW
CEGEN1
Ene-17
Ocampo
Fuentes Mares
Ávalos
P15-NT1/Oct-20
El Encino II
C.C. Norte II
442 MW
A Cuauhtémoc II (Zona Cuauhtémoc)
El Encino
3x375
P17-MR2/Abr-22
400
408 MW
211 MW
C.C. El Encino
A Moctezuma (Zona Moctezuma)
P17-MR2/Abr-22
(May - 18)
A Camargo II (Zona Camargo)
A Francisco Villa (Zona Camargo)
A Hércules Potencia (Zona Camargo)
A Francisco Villa (Zona Camargo)
Gerencia: Norte
Zona: Chihuahua 2017-2022
CENACE
CENTRO NACIONAL DE CONTROL DE ENERGÍA
Actualización: 1-Sep-17

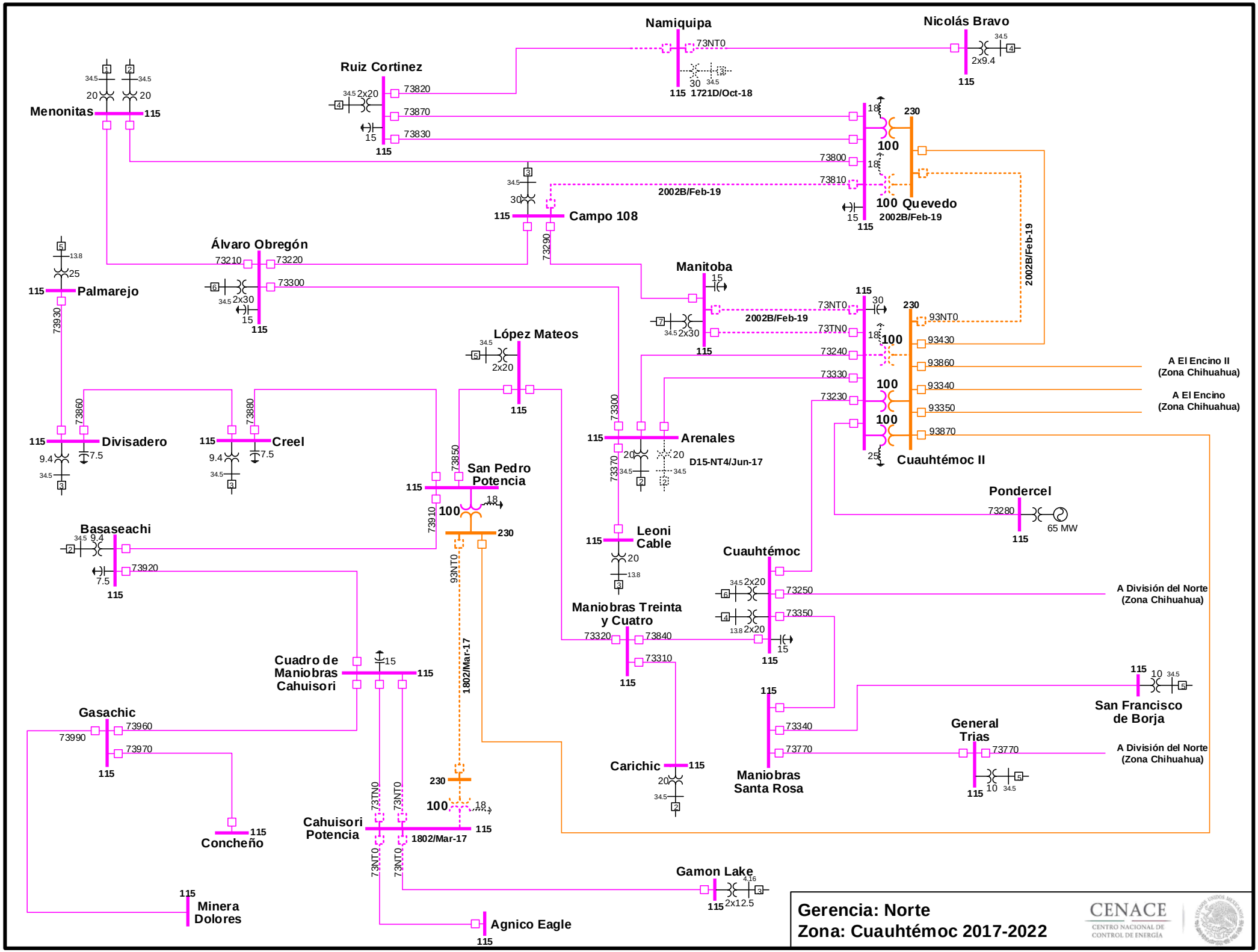

Actualización: 31-Ago-17

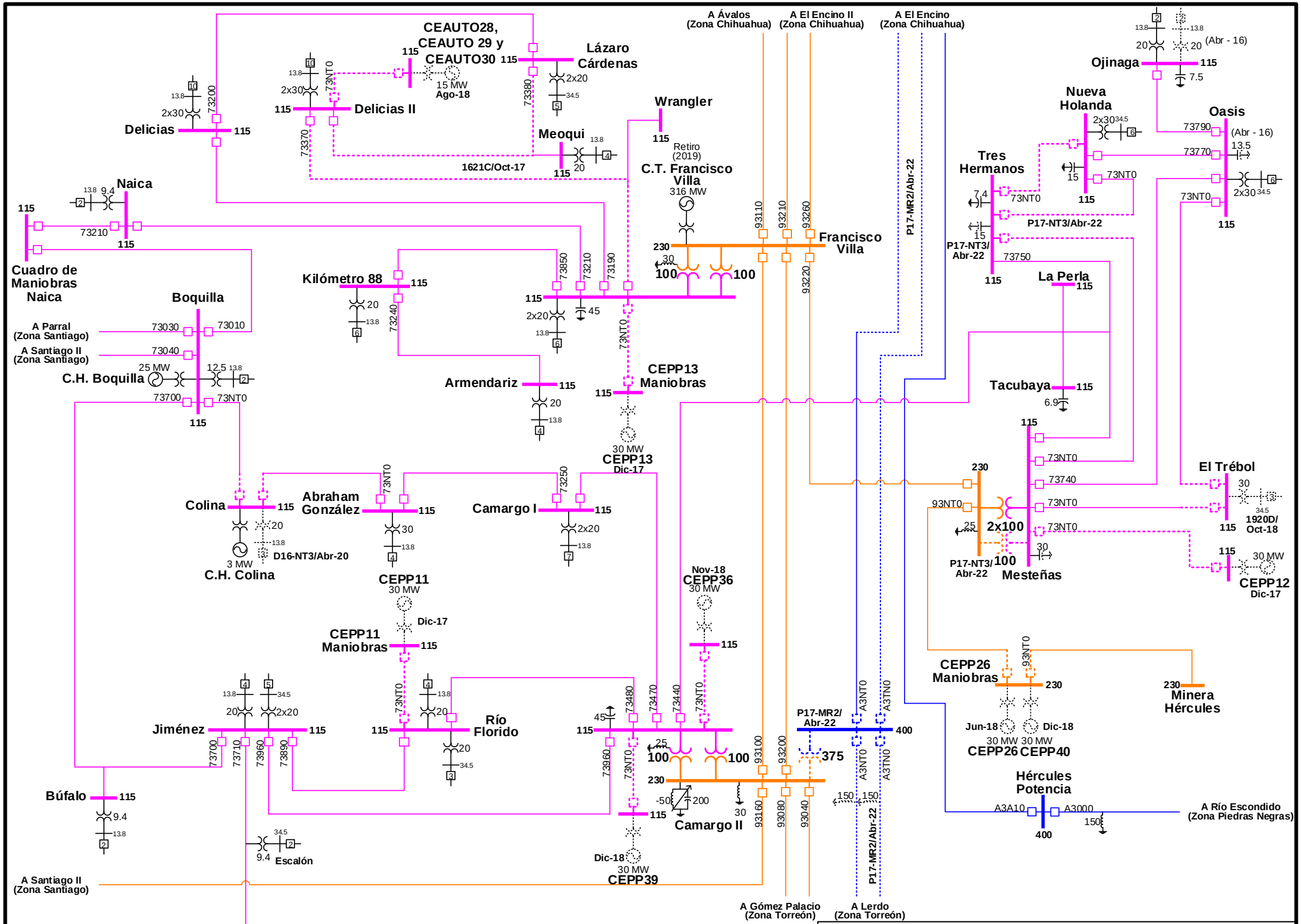

Actualización: 1-Sep-17

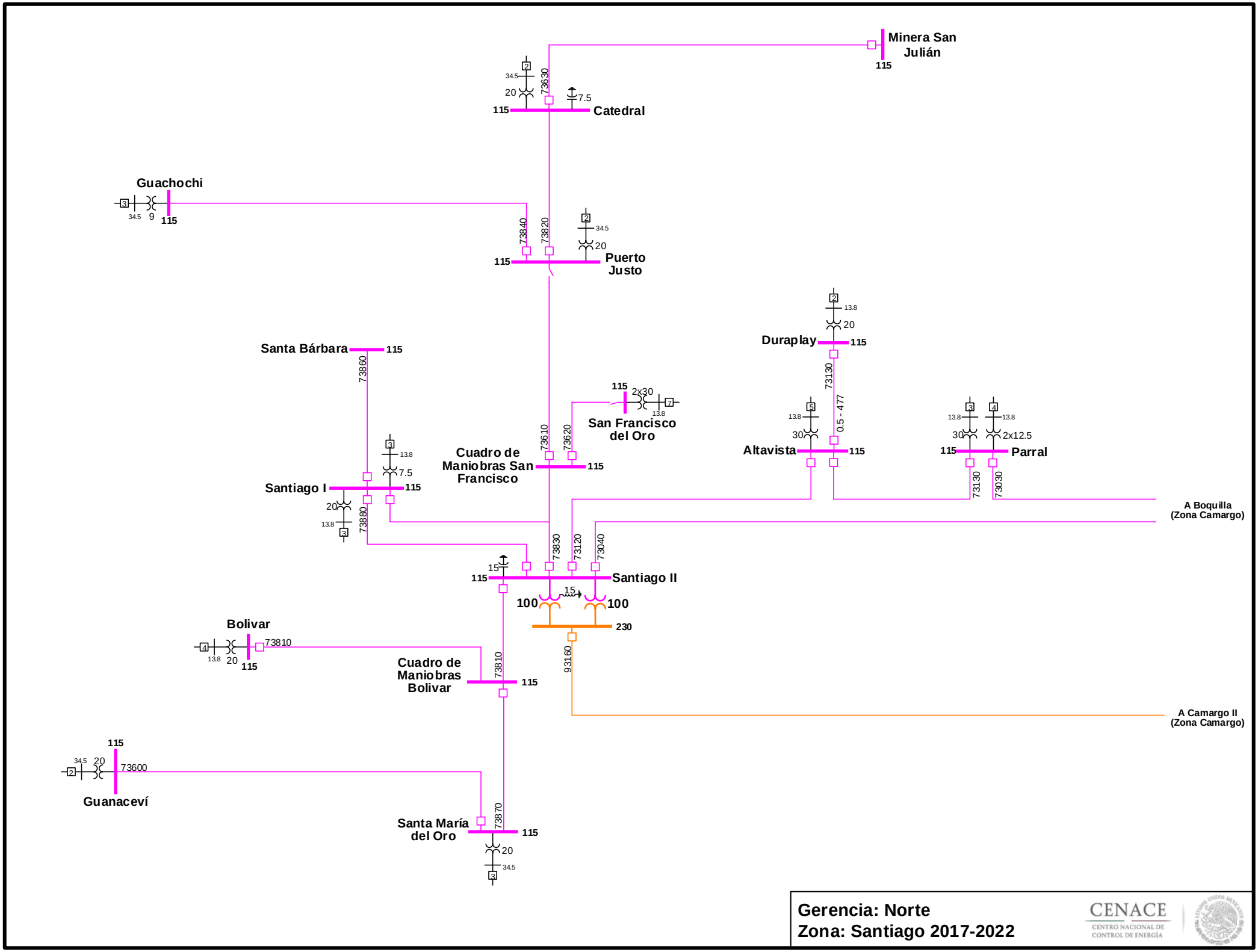

Gerencia: Norte
Zona: Santiago 2017-2022

CENACE
CENTRO NACIONAL DE CONTROL DE ENERGÍA

Actualización: 1-Sep-17

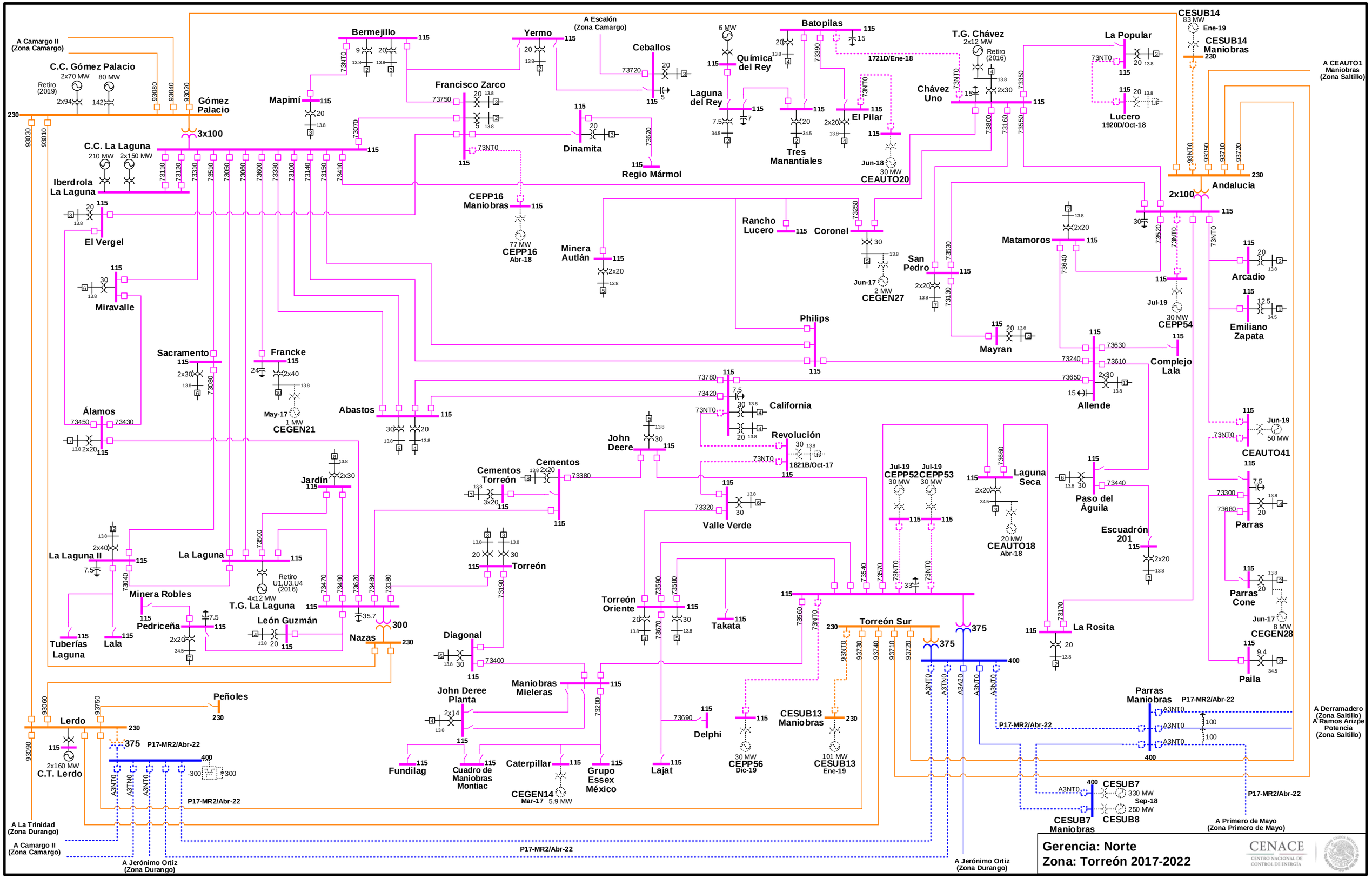
Gerencia: Norte
Zona: Torreón 2017-2022
CENACE
CENTRO NACIONAL DE CONTROL DE ENERGÍA
A Camargo II (Zona Camargo)
C.C. Gómez Palacio
2x70 MW
80 MW
Retiro (2019)
2x94
142
Gómez Palacio
3x100
C.C. La Laguna
210 MW
2x150 MW
Iberdrola La Laguna
El Vergel
Miravalle
Álamos
Sacramento
Francke
2x40
May-17
1 MW
CEGEN21
Abastos
Bermejillo
Yermo
A Escalón (Zona Camargo)
Ceballos
Mapimí
Francisco Zarco
Dinamita
Regio Mármol
Jardín
Cementos Torreón
Cementos
Torreón
Torreón Oriente
Takata
Torreón Sur
Valle Verde
Revolución
1821B/Oct-17
California
John Deere
Maniobras Mieleras
John Deere Planta
Diagonal
Fundilag
Cuadro de Maniobras Montiac
Caterpillar
CEGEN14
Mar-17
5.9 MW
Grupo Essex México
Lajat
Delphi
CESUB13 Maniobras
CESUB13
Ene-19
101 MW
CEPP56
Dic-19
30 MW
Química del Rey
6 MW
Laguna del Rey
Tres Manantiales
Batopilas
1721D/Ene-18
El Pilar
Jun-18
30 MW
CEAUTO20
T.G. Chávez
2x12 MW
Retiro (2016)
Chávez Uno
La Popular
Lucero
1920D/Oct-18
CESUB14
83 MW
Ene-19
CESUB14 Maniobras
A CEAUTO1 Maniobras (Zona Saltillo)
Andalucia
2x100
Arcadio
Emiliano Zapata
Jun-19
50 MW
CEAUTO41
Parras
Parras Cone
Jun-17
8 MW
CEGEN28
Paila
Jul-19
30 MW
CEPP54
Complejo Lala
Allende
Paso del Águila
Escuadrón 201
La Rosita
Matamoros
Mayran
San Pedro
Coronel
Jun-17
2 MW
CEGEN27
Rancho Lucero
Minera Autlán
CEPP16 Maniobras
77 MW
CEPP16
Abr-18
Philips
Laguna Seca
20 MW
CEAUTO18
Abr-18
Jul-19
CEPP52
30 MW
Jul-19
CEPP53
30 MW
Parras Maniobras
P17-MR2/Abr-22
A Derramadero (Zona Saltillo)
A Ramos Arizpe Potencia (Zona Saltillo)
CESUB7
330 MW
Sep-18
250 MW
CESUB8
CESUB7 Maniobras
A Primero de Mayo (Zona Primero de Mayo)
A Jerónimo Ortiz (Zona Durango)
Lerdo
Peñoles
2x160 MW
C.T. Lerdo
A La Trinidad (Zona Durango)
A Camargo II (Zona Camargo)
La Laguna II
La Laguna
Retiro U1,U3,U4 (2016)
4x12 MW
T.G. La Laguna
Minera Robles
Pedriceña
León Guzmán
Nazas
Tuberías Laguna
Lala
Actualización: 1-Sep-17

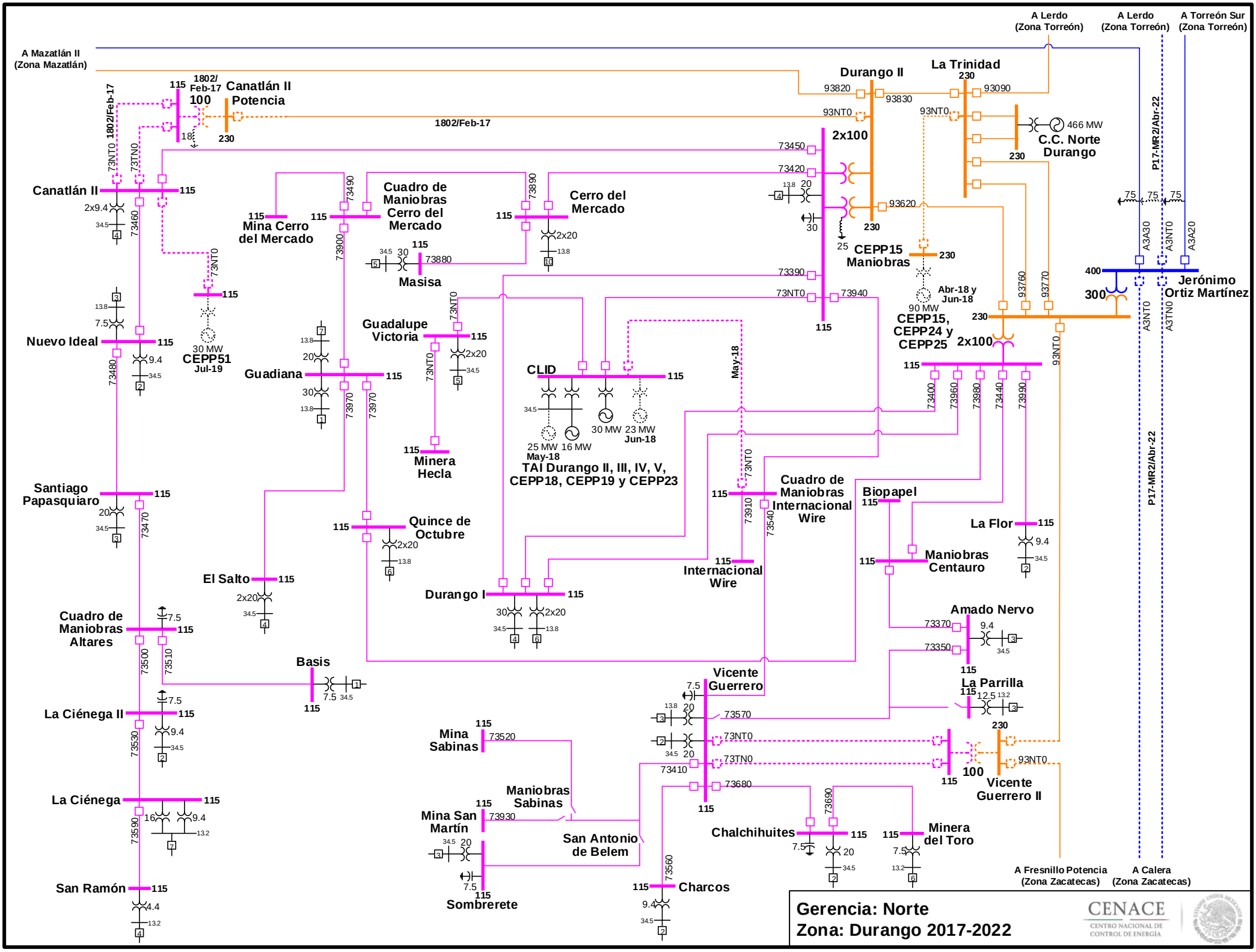
A Mazatlán II (Zona Mazatlán)
A Lerdo (Zona Torreón)
A Lerdo (Zona Torreón)
A Torreón Sur (Zona Torreón)
Canatlán II Potencia
1802/Feb-17
Durango II
La Trinidad
2x100
C.C. Norte Durango
466 MW
CEPP15 Maniobras
Abr-18 y Jun-18
90 MW
CEPP15, CEPP24 y CEPP25
Jerónimo Ortiz Martínez
P17-MR2/Abr-22
Canatlán II
Mina Cerro del Mercado
Cuadro de Maniobras Cerro del Mercado
Cerro del Mercado
Masisa
Nuevo Ideal
30 MW
CEPP51
Jul-19
Guadiana
Guadalupe Victoria
Minera Hecla
CLID
25 MW
May-18
16 MW
30 MW
23 MW
Jun-18
TAI Durango II, III, IV, V, CEPP18, CEPP19 y CEPP23
May-18
Cuadro de Maniobras Internacional Wire
Internacional Wire
Biopapel
La Flor
Maniobras Centauro
Santiago Papasquiaro
Quince de Octubre
El Salto
Durango I
Cuadro de Maniobras Altares
Basis
Amado Nervo
La Parrilla
Vicente Guerrero
Vicente Guerrero II
La Ciénega II
Mina Sabinas
Maniobras Sabinas
Mina San Martín
San Antonio de Belem
Chalchihuites
Minera del Toro
La Ciénega
San Ramón
Sombrerete
Charcos
A Fresnillo Potencia (Zona Zacatecas)
A Calera (Zona Zacatecas)
Gerencia: Norte
Zona: Durango 2017-2022
CENACE
CENTRO NACIONAL DE CONTROL DE ENERGÍA
Actualización: 1-Sep-17

CENACE
CENTRO NACIONAL DE CONTROL DE ENERGÍA

GERENCIA DE CONTROL REGIONAL NORESTE

REGIONES

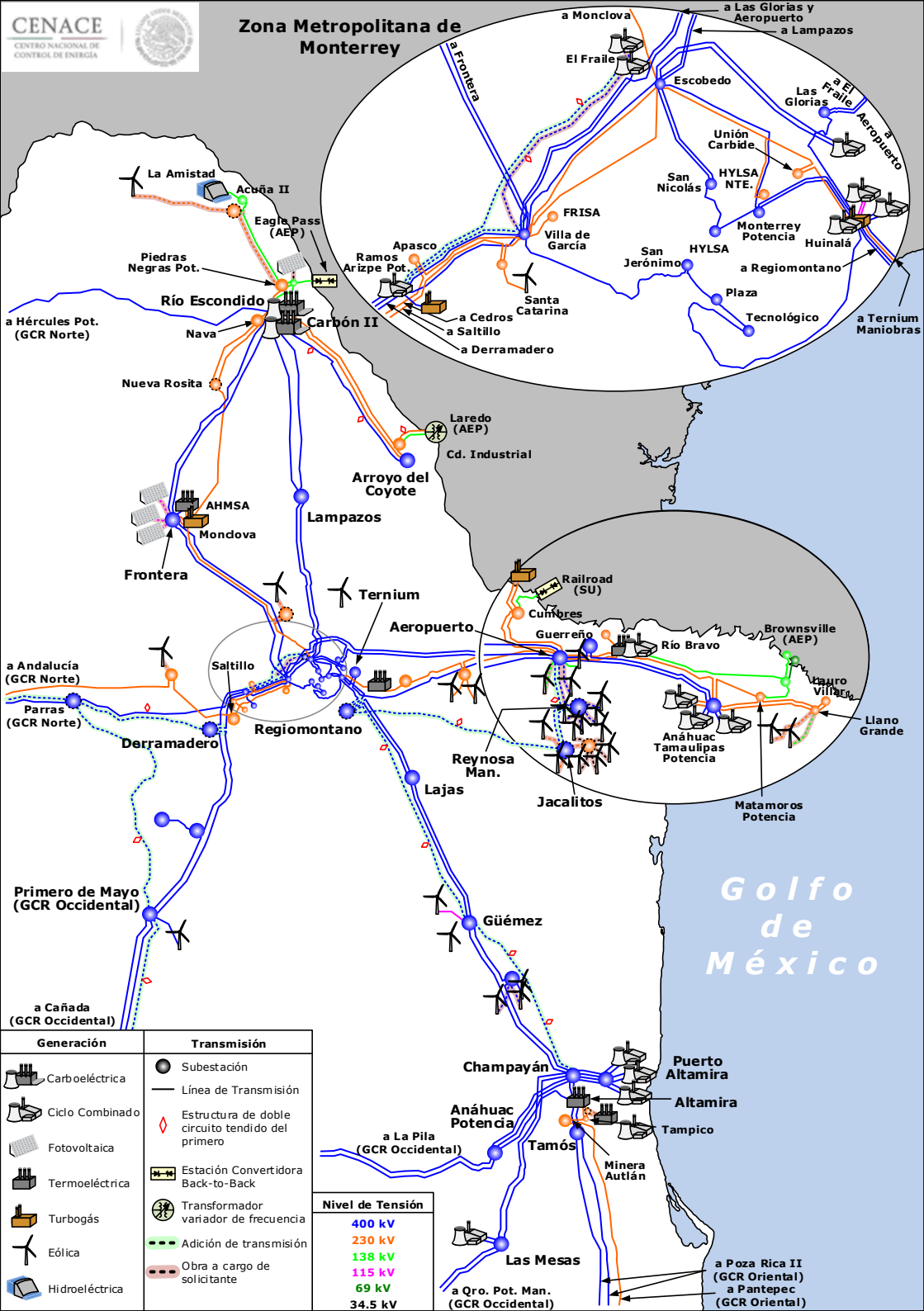
CENACE
CENTRO NACIONAL DE CONTROL DE ENERGÍA
Zona Metropolitana de Monterrey
a Monclova
a Las Glorias y Aeropuerto
a Lampazos
a Frontera
El Fraile
Escobedo
Las Glorias
a El Fraile
a Aeropuerto
Unión Carbide
San Nicolás
HYLSA NTE.
FRISA
Villa de García
Monterrey Potencia
Huinalá
Apasco
Ramos Arizpe Pot.
San Jerónimo
HYLSA
a Regiomontano
Santa Catarina
Plaza
a Cedros
a Saltillo
a Derramadero
Tecnológico
a Ternium Maniobras
La Amistad
Acuña II
Eagle Pass (AEP)
Piedras Negras Pot.
Río Escondido
Carbón II
a Hércules Pot. (GCR Norte)
Nava
Nueva Rosita
Laredo (AEP)
Cd. Industrial
Arroyo del Coyote
AHMSA
Monclova
Lampazos
Frontera
Ternium
Railroad (SU)
Cumbres
Aeropuerto
Guerreño
Río Bravo
Brownsville (AEP)
Lauro Villar
Llano Grande
a Andalucía (GCR Norte)
Saltillo
Parras (GCR Norte)
Derramadero
Regiomontano
Reynosa Man.
Anáhuac Tamaulipas Potencia
Jacalitos
Matamoros Potencia
Lajas
Golfo de México
Primero de Mayo (GCR Occidental)
Güémez
a Cañada (GCR Occidental)
Generación
Carboeléctrica
Ciclo Combinado
Fotovoltaica
Termoeléctrica
Turbogás
Eólica
Hidroeléctrica
Transmisión
Subestación
Línea de Transmisión
Estructura de doble circuito tendido del primero
Estación Convertidora Back-to-Back
Transformador variador de frecuencia
Adición de transmisión
Obra a cargo de solicitante
Nivel de Tensión
400 kV
230 kV
138 kV
115 kV
69 kV
34.5 kV
Champayán
Puerto Altamira
Altamira
Anáhuac Potencia
Tampico
a La Pila (GCR Occidental)
Tamós
Minera Autlán
Las Mesas
a Qro. Pot. Man. (GCR Occidental)
a Poza Rica II (GCR Oriental)
a Pantepec (GCR Oriental)

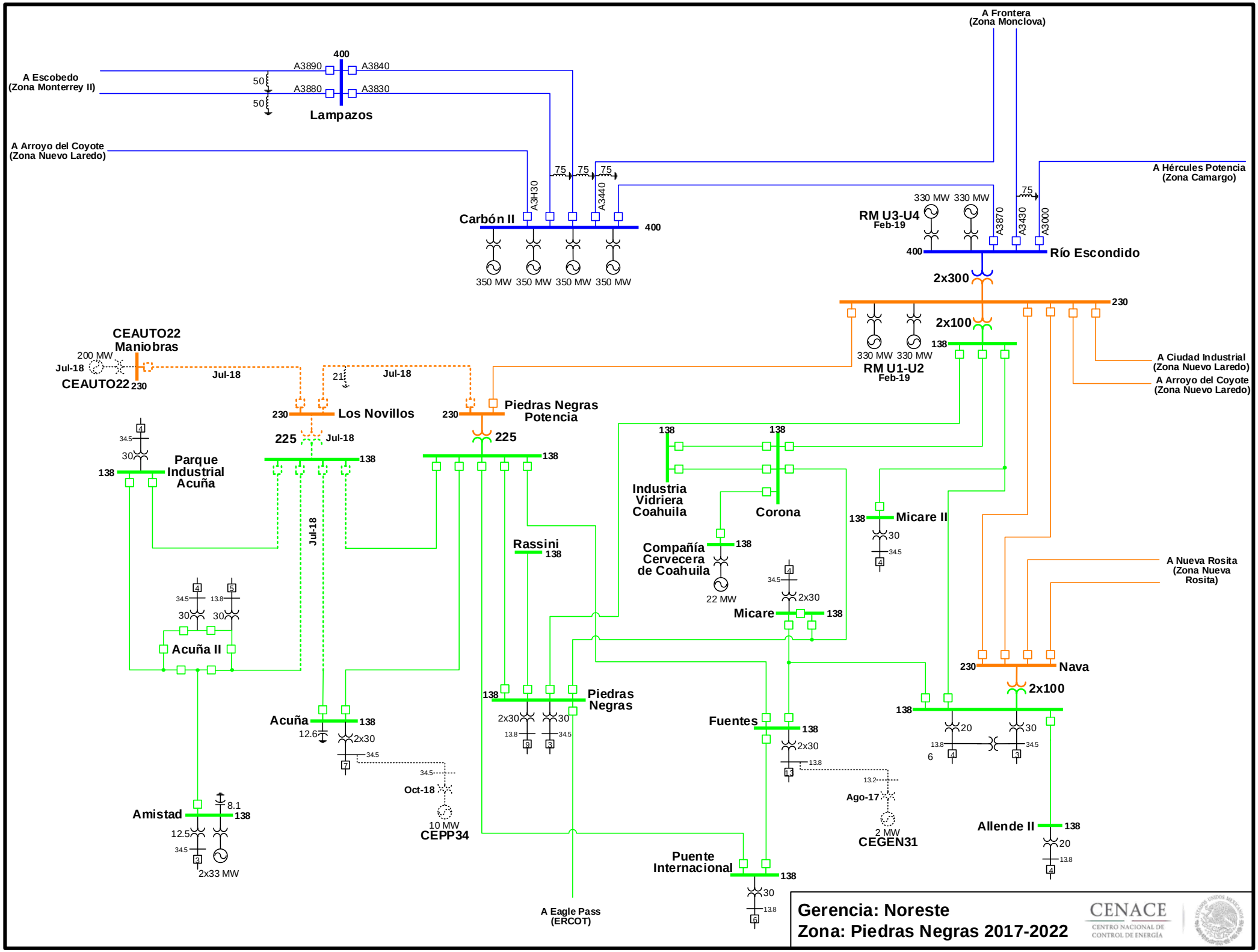
A Frontera
(Zona Monclova)
A Escobedo
(Zona Monterrey II)
400
A3890
A3840
A3880
A3830
50
50
Lampazos
A Arroyo del Coyote
(Zona Nuevo Laredo)
75
75
75
A3H30
A3440
Carbón II
400
350 MW 350 MW 350 MW 350 MW
A Hércules Potencia
(Zona Camargo)
330 MW 330 MW
RM U3-U4
Feb-19
A3870
A3430
A3000
75
400
Río Escondido
2x300
230
2x100
138
330 MW 330 MW
RM U1-U2
Feb-19
A Ciudad Industrial
(Zona Nuevo Laredo)
A Arroyo del Coyote
(Zona Nuevo Laredo)
CEAUTO22
Maniobras
200 MW
Jul-18
CEAUTO22
230
Jul-18
21
Jul-18
230
Los Novillos
230
Piedras Negras
Potencia
225
Jul-18
225
138
138
Parque
Industrial
Acuña
138
138
138
Industria
Vidriera
Coahuila
Corona
138
Micare II
30
34.5
Jul-18
Rassini
138
Compañía
Cervecera
de Coahuila
138
22 MW
A Nueva Rosita
(Zona Nueva
Rosita)
34.5
2x30
Micare
138
34.5
13.8
30
30
Acuña II
230
Nava
2x100
138
Piedras
Negras
138
2x30
30
13.8
34.5
Acuña
138
12.6
2x30
34.5
Fuentes
138
2x30
13.8
138
20
30
13.8
34.5
6
34.5
Oct-18
10 MW
CEPP34
13.2
Ago-17
2 MW
CEGEN31
Amistad
8.1
138
12.5
34.5
2x33 MW
Allende II
138
20
13.8
Puente
Internacional
138
30
13.8
A Eagle Pass
(ERCOT)
Gerencia: Noreste
Zona: Piedras Negras 2017-2022
CENACE
CENTRO NACIONAL DE
CONTROL DE ENERGÍA
Actualización: 24-Ago-17

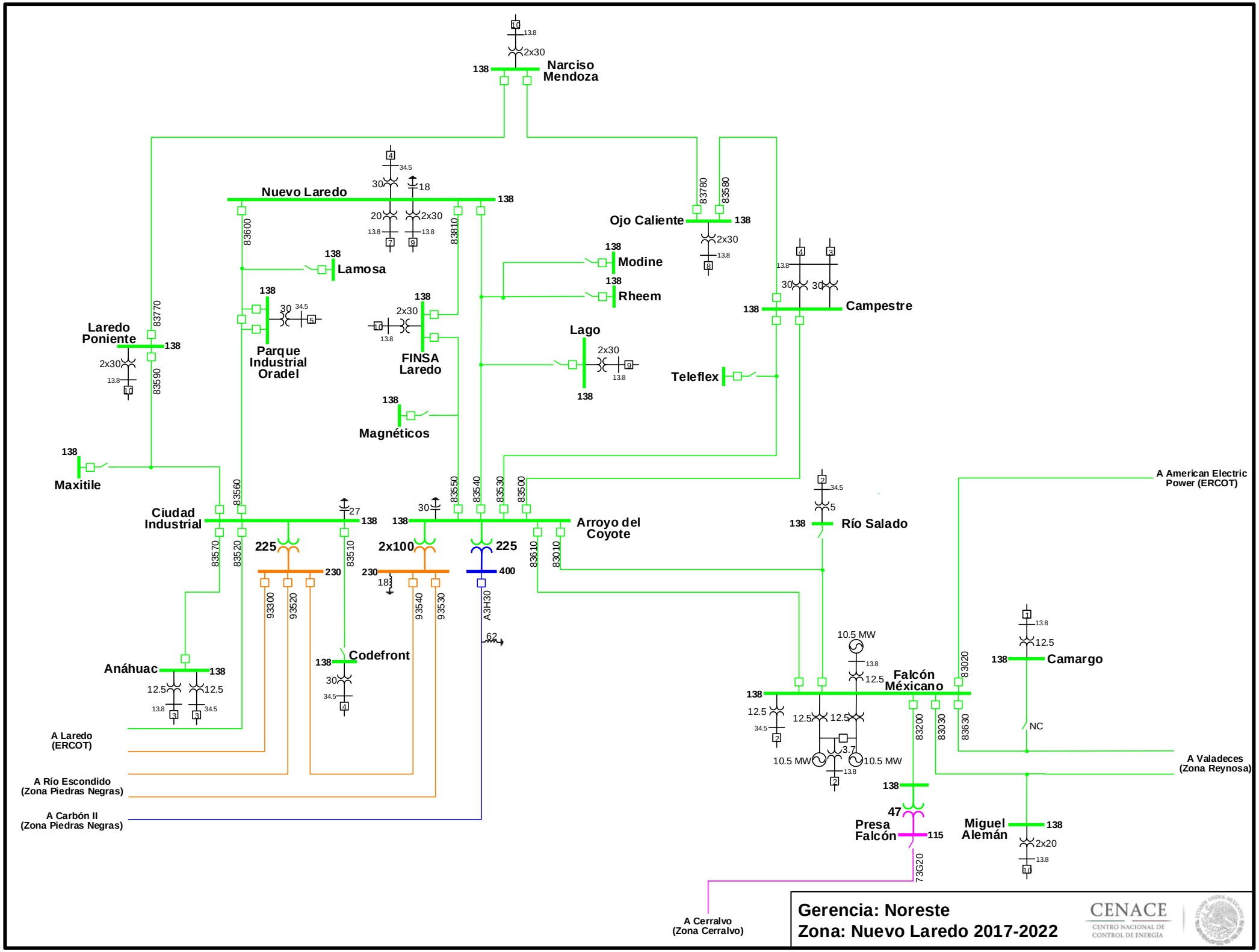

Actualización: 24-Ago-17

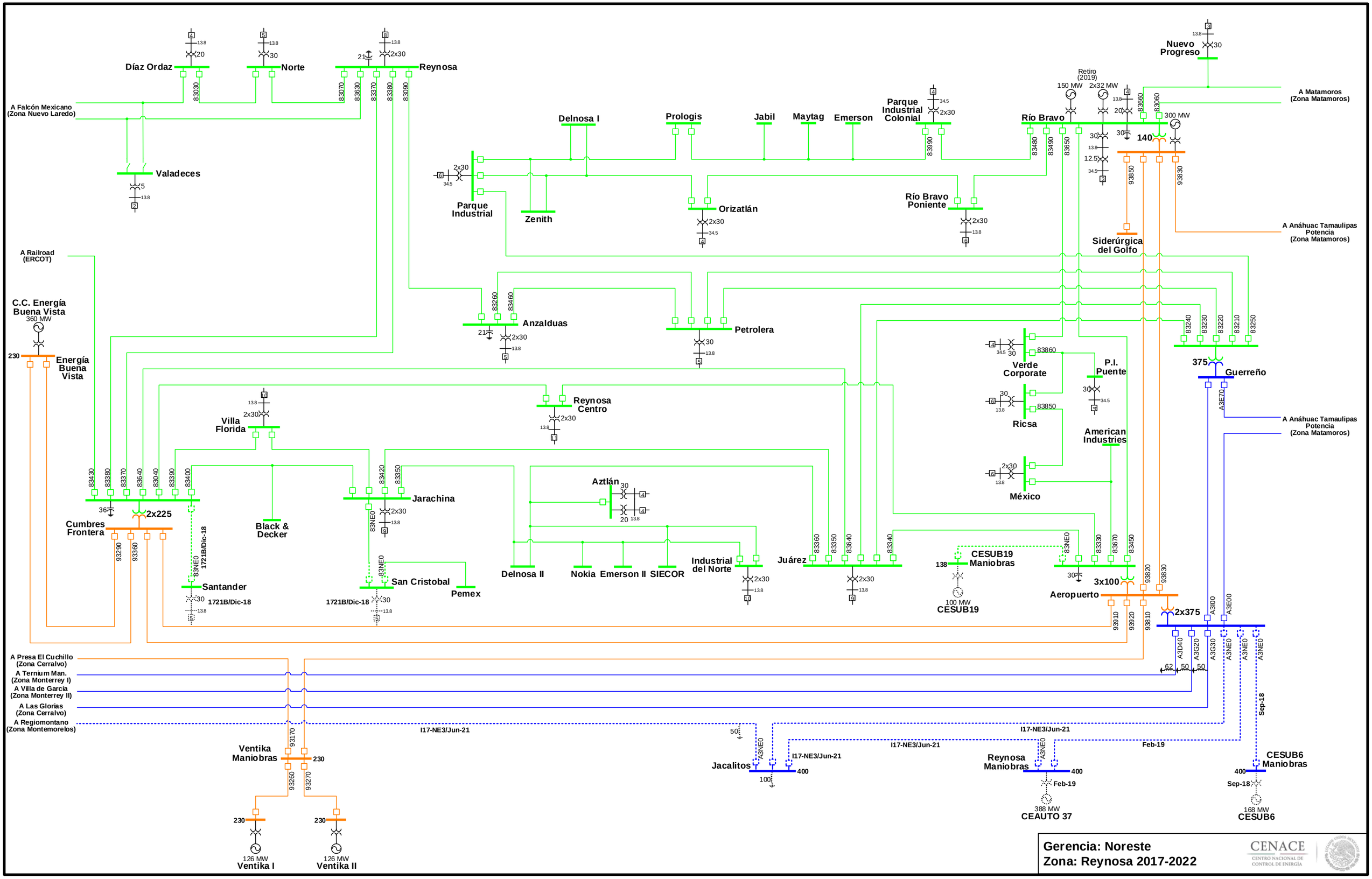

Actualización: 24-Ago-17

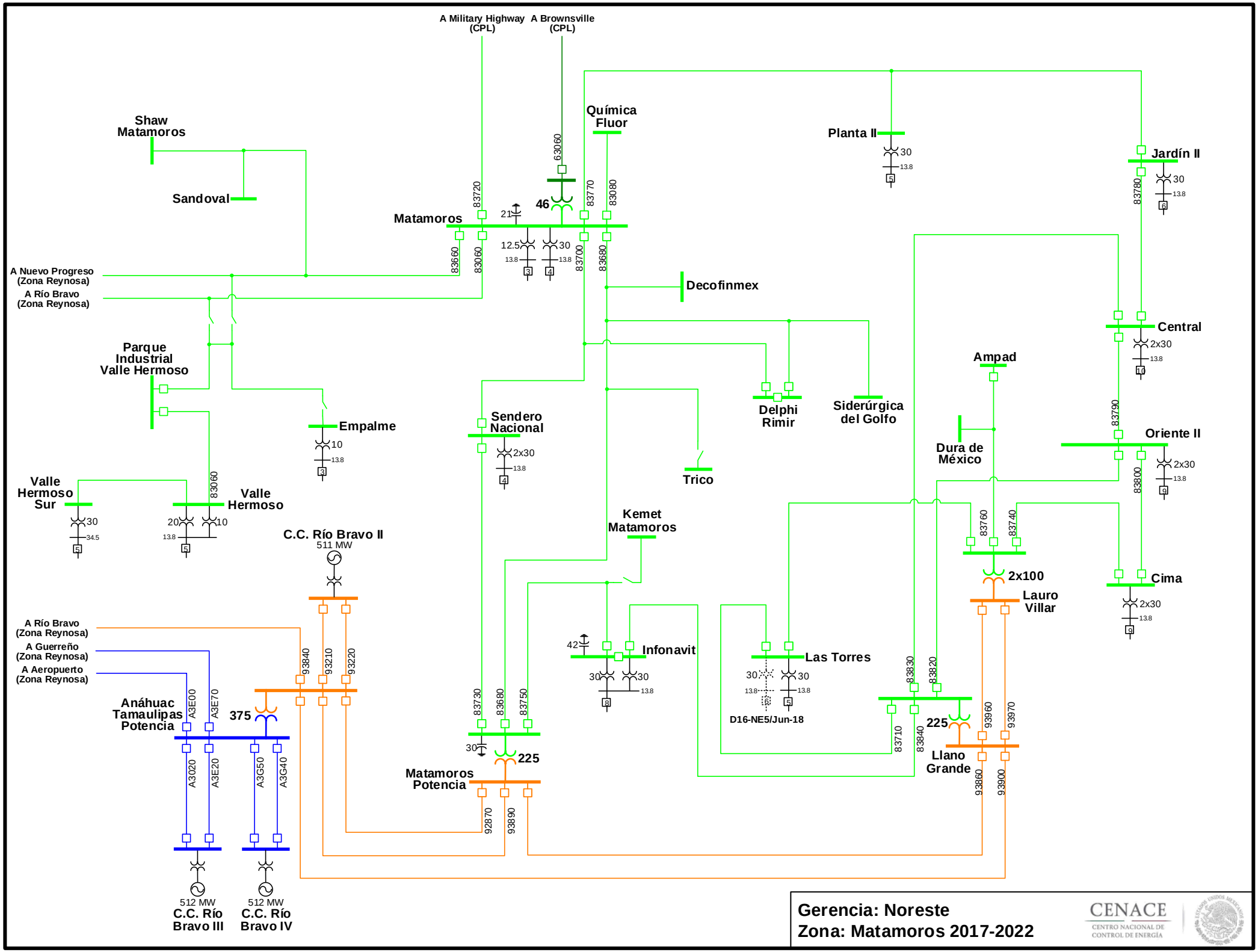
A Military Highway (CPL)
A Brownsville (CPL)
Shaw Matamoros
Sandoval
Química Fluor
Planta II
Jardín II
Matamoros
46
21
12.5
30
13.8
63060
83720
83770
83080
83660
83060
83700
83680
83780
A Nuevo Progreso (Zona Reynosa)
A Río Bravo (Zona Reynosa)
Decofinmex
Central
2x30
Parque Industrial Valle Hermoso
Ampad
Delphi Rimir
Siderúrgica del Golfo
Empalme
10
Sendero Nacional
Oriente II
Dura de México
83790
83800
Trico
Valle Hermoso Sur
Valle Hermoso
83060
20
34.5
Kemet Matamoros
83760
83740
C.C. Río Bravo II
511 MW
2x100
Lauro Villar
Cima
A Río Bravo (Zona Reynosa)
A Guerreño (Zona Reynosa)
A Aeropuerto (Zona Reynosa)
42
Infonavit
Las Torres
D16-NE5/Jun-18
93840
93210
93220
83830
83820
Anáhuac Tamaulipas Potencia
A3E00
A3E70
375
83730
83680
83750
225
Llano Grande
93960
93970
83710
83840
Matamoros Potencia
A3020
A3E20
A3G50
A3G40
92870
93890
93860
93900
512 MW
C.C. Río Bravo III
C.C. Río Bravo IV
Gerencia: Noreste
Zona: Matamoros 2017-2022
CENACE
CENTRO NACIONAL DE CONTROL DE ENERGÍA
Actualización: 24-Ago-17

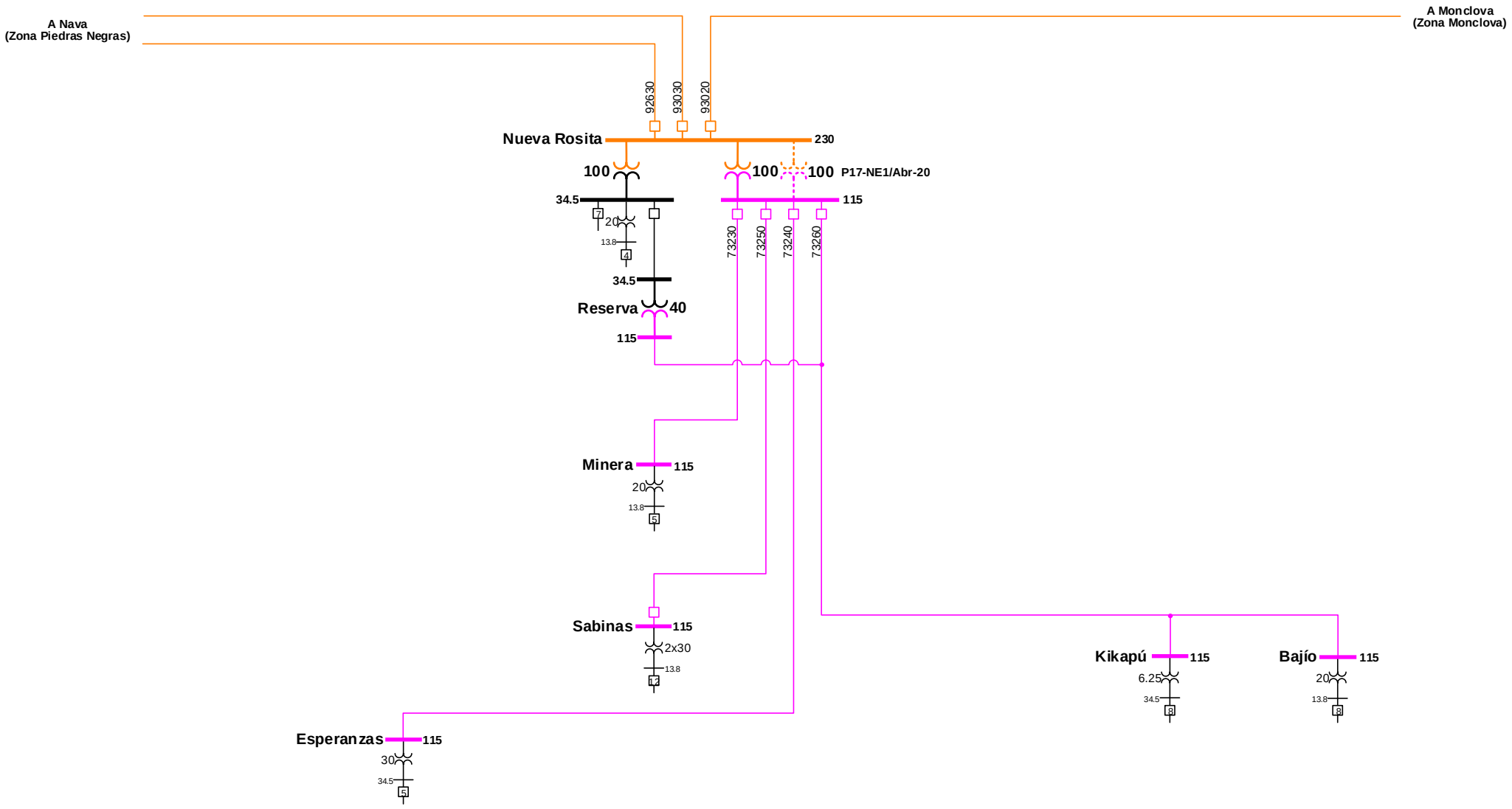

Gerencia: Noreste
Zona: Nueva Rosita 2017-2022

CENACE
CENTRO NACIONAL DE CONTROL DE ENERGÍA

Actualización: 24-Ago-17

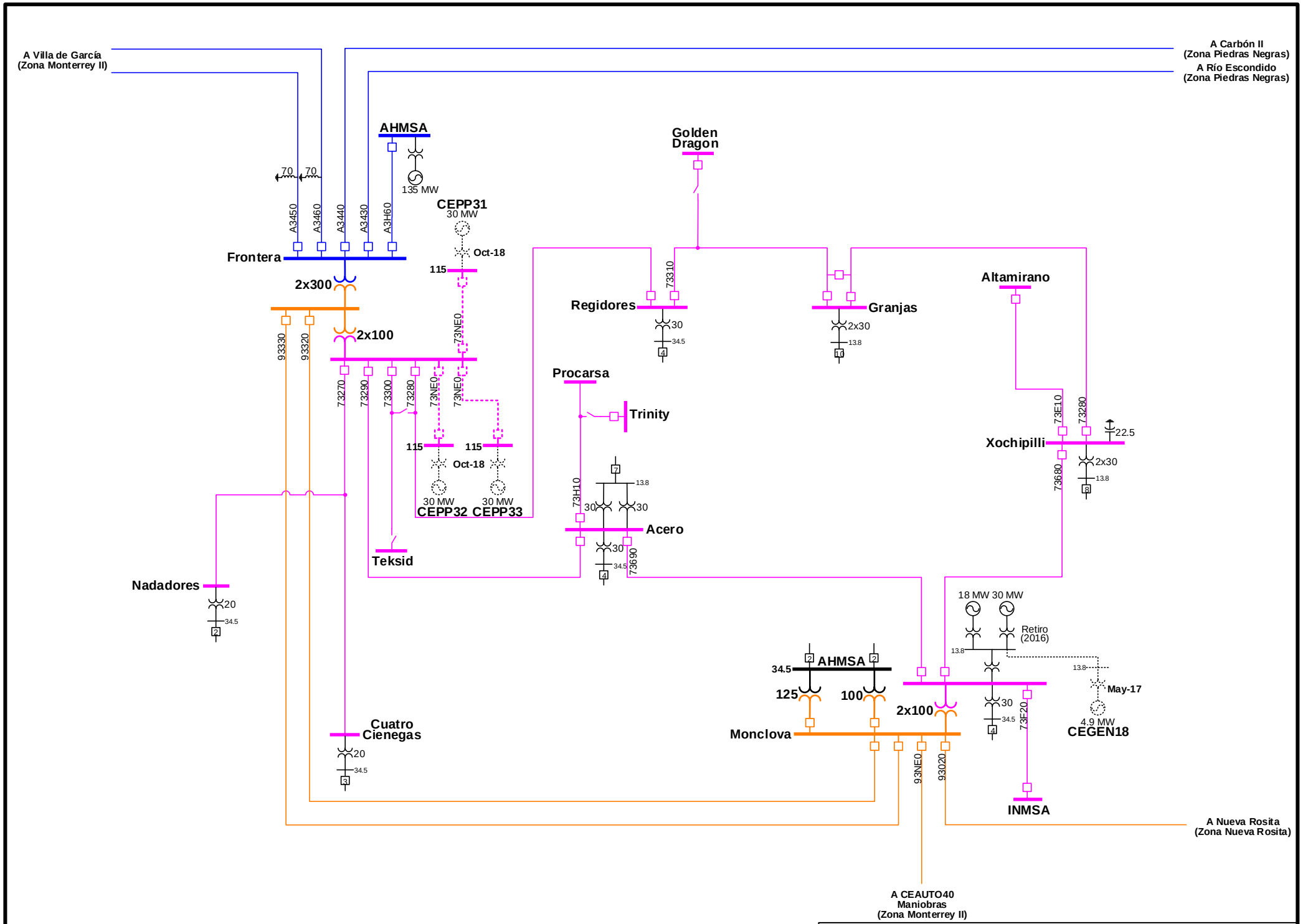

Gerencia: Noreste
Zona: Monclova 2017-2022

CENACE
CENTRO NACIONAL DE CONTROL DE ENERGÍA

Actualización: 24-Ago-17

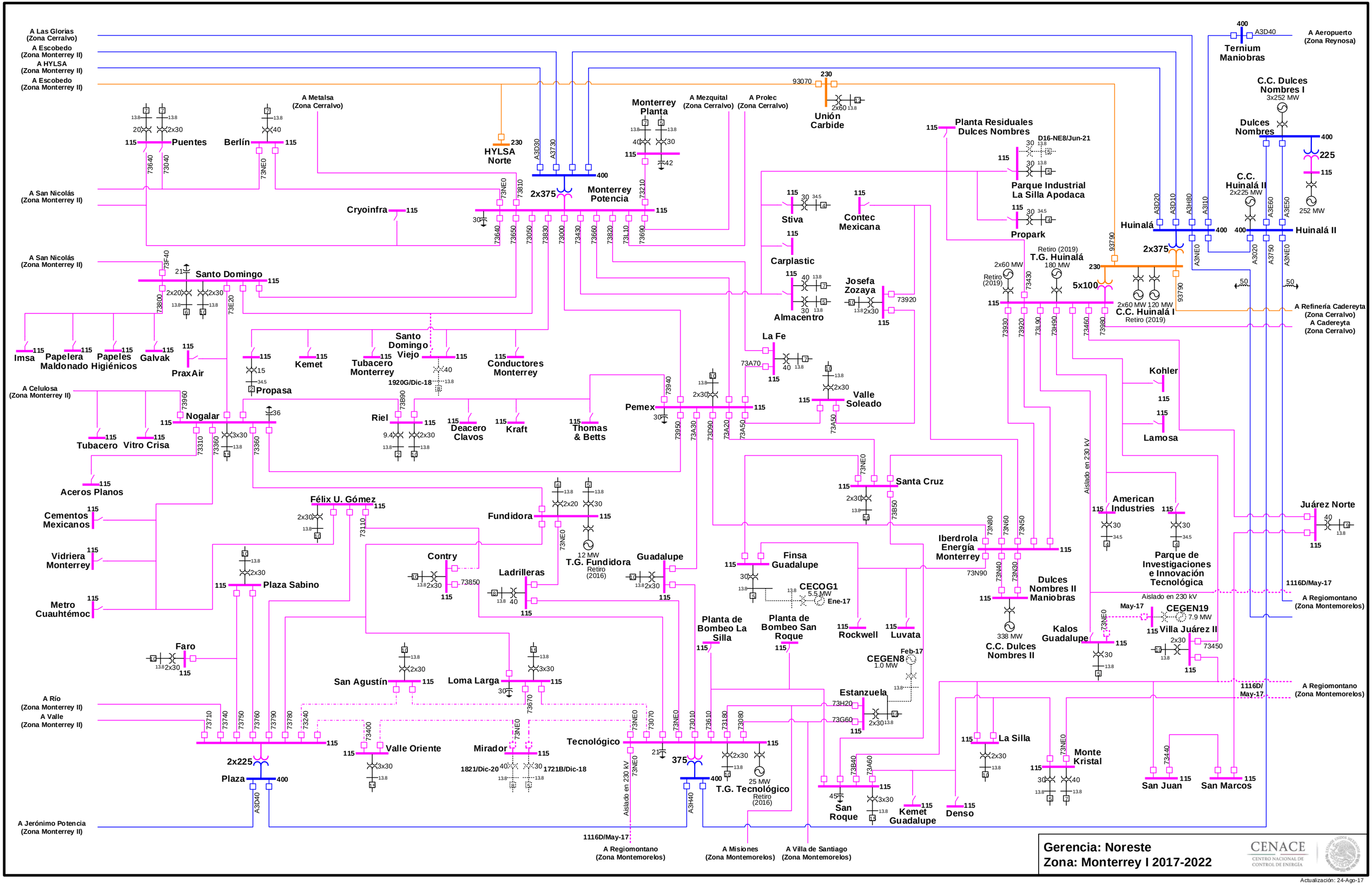
A Las Glorias (Zona Cerralvo)
A Escobedo (Zona Monterrey II)
A HYLSA (Zona Monterrey II)
A Escobedo (Zona Monterrey II)
A Metalsa (Zona Cerralvo)
Puentes
Berlín
HYLSA Norte
2x375
Monterrey Potencia
Monterrey Planta
A Mezquital (Zona Cerralvo)
A Prolec (Zona Cerralvo)
Unión Carbide
Planta Residuales Dulces Nombres
D16-NE8/Jun-21
Parque Industrial La Silla Apodaca
Propark
Ternium Maniobras
A Aeropuerto (Zona Reynosa)
C.C. Dulces Nombres I
3x252 MW
Dulces Nombres
225
252 MW
C.C. Huinalá II
2x225 MW
Huinalá
Huinalá II
2x375
5x100
Retiro (2019)
T.G. Huinalá
180 MW
2x60 MW
2x60 MW 120 MW
C.C. Huinalá I
Retiro (2019)
A Refinería Cadereyta (Zona Cerralvo)
A Cadereyta (Zona Cerralvo)
A San Nicolás (Zona Monterrey II)
A San Nicolás (Zona Monterrey II)
Cryoinfra
Santo Domingo
Stiva
Contec Mexicana
Carplastic
Almacentro
Josefa Zozaya
La Fe
Valle Soleado
Imsa
Papelera Maldonado
Papeles Higiénicos
Galvak
PraxAir
Kemet
Tubacero Monterrey
Santo Domingo Viejo
1920G/Dic-18
Conductores Monterrey
Propasa
A Celulosa (Zona Monterrey II)
Nogalar
Tubacero
Vitro Crisa
Riel
Deacero Clavos
Kraft
Thomas & Betts
Pemex
Kohler
Lamosa
Aislado en 230 kV
Aceros Planos
Cementos Mexicanos
Vidriera Monterrey
Metro Cuauhtémoc
Félix U. Gómez
Fundidora
T.G. Fundidora
12 MW
Retiro (2016)
Santa Cruz
American Industries
Parque de Investigaciones e Innovación Tecnológica
Juárez Norte
Iberdrola Energía Monterrey
Dulces Nombres II Maniobras
C.C. Dulces Nombres II
338 MW
Plaza Sabino
Contry
Ladrilleras
Guadalupe
Finsa Guadalupe
CECOG1
5.5 MW
Ene-17
Rockwell
Luvata
Kalos Guadalupe
CEGEN19
7.9 MW
May-17
Villa Juárez II
1116D/May-17
A Regiomontano (Zona Montemorelos)
Faro
San Agustín
Loma Larga
Planta de Bombeo La Silla
Planta de Bombeo San Roque
CEGEN8
1.0 MW
Feb-17
Estanzuela
A Río (Zona Monterrey II)
A Valle (Zona Monterrey II)
2x225
Plaza
Valle Oriente
Mirador
1821/Dic-20
1721B/Dic-18
Tecnológico
375
T.G. Tecnológico
25 MW
Retiro (2016)
San Roque
Kemet Guadalupe
Denso
La Silla
Monte Kristal
San Juan
San Marcos
A Jerónimo Potencia (Zona Monterrey II)
A Regiomontano (Zona Montemorelos)
A Misiones (Zona Montemorelos)
A Villa de Santiago (Zona Montemorelos)
Gerencia: Noreste
Zona: Monterrey I 2017-2022
CENACE
CENTRO NACIONAL DE CONTROL DE ENERGÍA
Actualización: 24-Ago-17

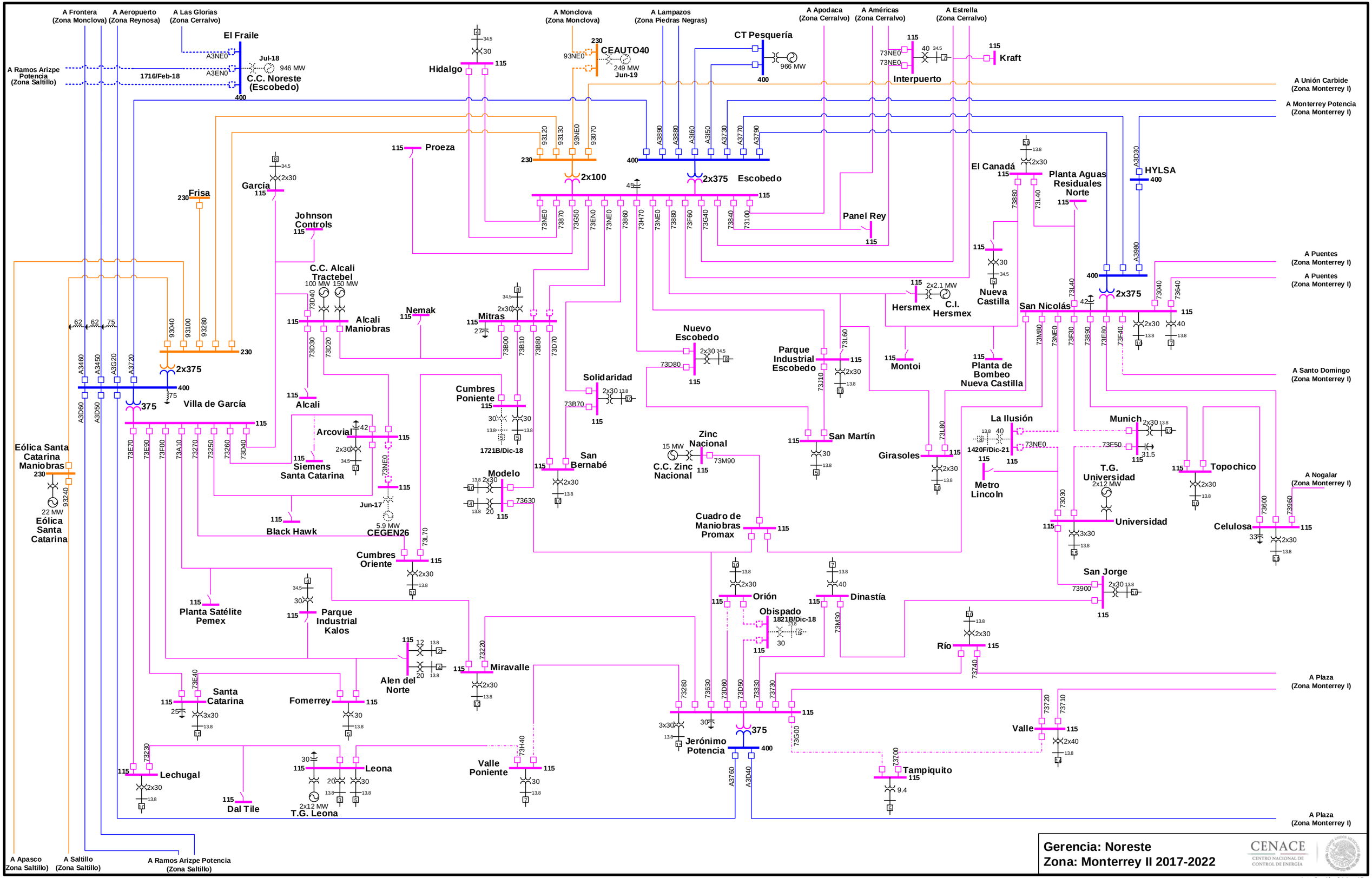

Gerencia: Noreste
Zona: Monterrey II 2017-2022

CENACE
CENTRO NACIONAL DE CONTROL DE ENERGÍA

Actualización: 24-Ago-17

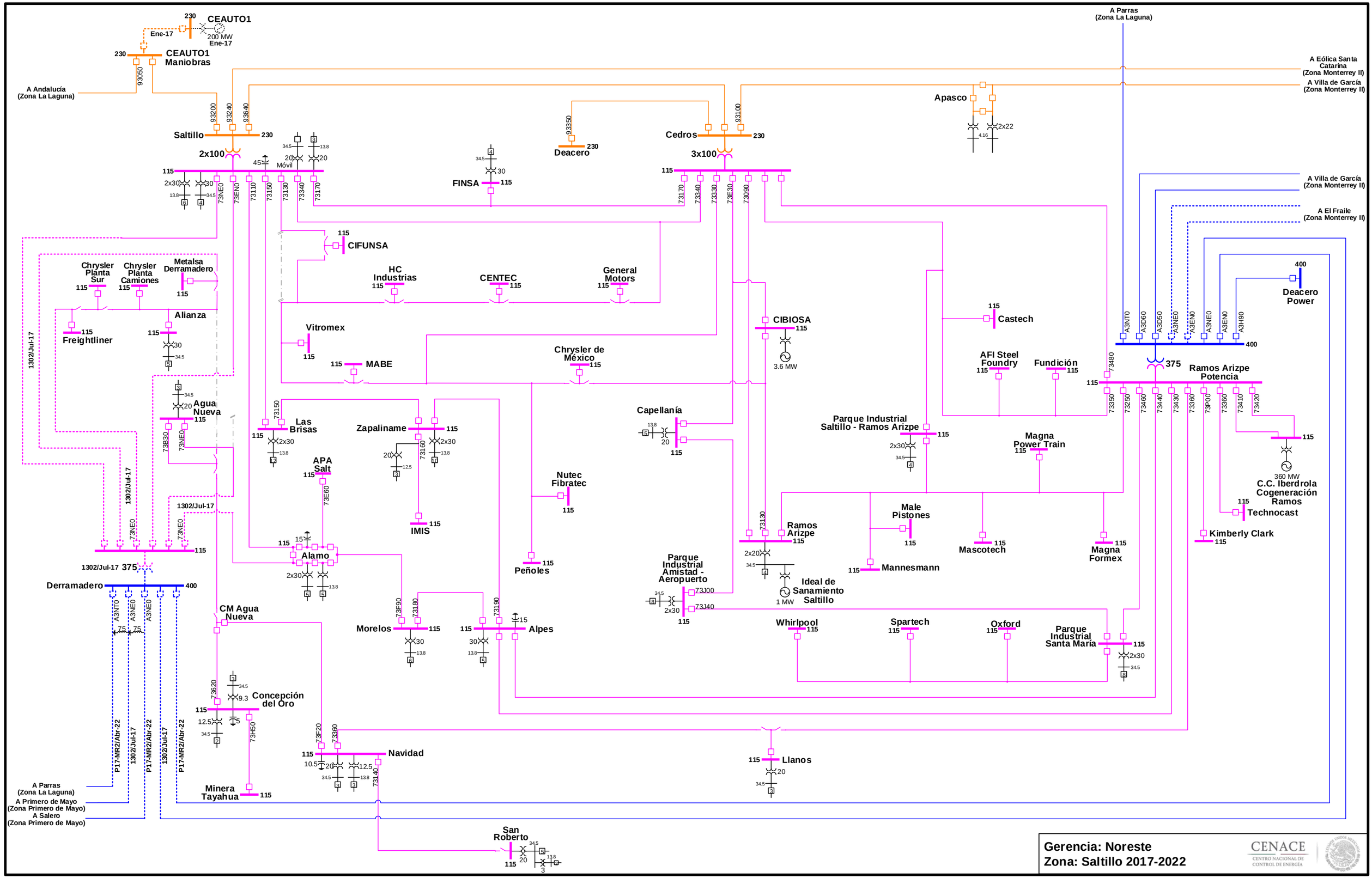
CEAUTO1
200 MW
Ene-17
CEAUTO1 Maniobras
A Andalucía (Zona La Laguna)
A Parras (Zona La Laguna)
A Eólica Santa Catarina (Zona Monterrey II)
A Villa de García (Zona Monterrey II)
A El Fraile (Zona Monterrey II)
Saltillo
2x100
Móvil
Deacero
Cedros
3x100
Apasco
FINSA
CIFUNSA
HC Industrias
CENTEC
General Motors
Chrysler Planta Sur
Chrysler Planta Camiones
Metalsa Derramadero
Alianza
Freightliner
Vitromex
MABE
Chrysler de México
CIBIOSA
3.6 MW
Castech
AFI Steel Foundry
Fundición
Ramos Arizpe Potencia
Deacero Power
Agua Nueva
Las Brisas
Zapaliname
APA Salt
Capellanía
Nutec Fibratec
IMIS
Alamo
Peñoles
Parque Industrial Saltillo - Ramos Arizpe
Magna Power Train
Male Pistones
Mascotech
Magna Formex
Mannesmann
Ramos Arizpe
Parque Industrial Amistad - Aeropuerto
Ideal de Sanamiento Saltillo
1 MW
Whirlpool
Spartech
Oxford
Parque Industrial Santa María
360 MW
C.C. Iberdrola Cogeneración Ramos
Technocast
Kimberly Clark
Derramadero
CM Agua Nueva
Morelos
Alpes
Concepción del Oro
Navidad
Llanos
Minera Tayahua
San Roberto
A Parras (Zona La Laguna)
A Primero de Mayo (Zona Primero de Mayo)
A Salero (Zona Primero de Mayo)
Gerencia: Noreste
Zona: Saltillo 2017-2022
CENACE
CENTRO NACIONAL DE CONTROL DE ENERGÍA
Actualización: 24-Ago-17

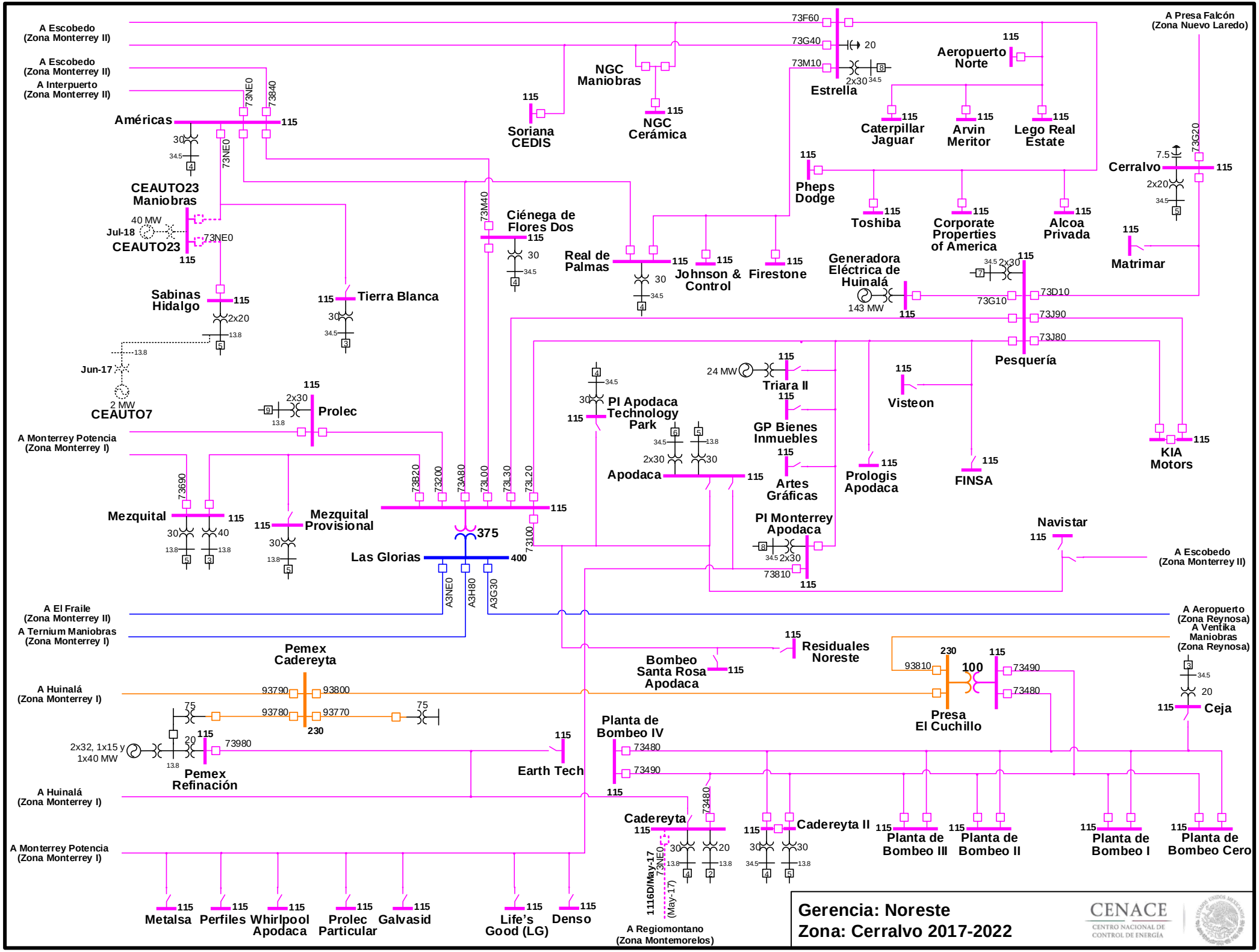
A Escobedo (Zona Monterrey II)
A Escobedo (Zona Monterrey II)
A Interpuerto (Zona Monterrey II)
Américas
CEAUTO23 Maniobras
CEAUTO23
Jul-18
40 MW
Sabinas Hidalgo
Jun-17
2 MW
CEAUTO7
Tierra Blanca
Prolec
A Monterrey Potencia (Zona Monterrey I)
Mezquital
Mezquital Provisional
Las Glorias
375
400
A El Fraile (Zona Monterrey II)
A Ternium Maniobras (Zona Monterrey I)
Pemex Cadereyta
A Huinalá (Zona Monterrey I)
2x32, 1x15 y 1x40 MW
Pemex Refinación
A Huinalá (Zona Monterrey I)
A Monterrey Potencia (Zona Monterrey I)
Metalsa
Perfiles Whirlpool Apodaca
Prolec Particular
Galvasid
Life's Good (LG)
Denso
Soriana CEDIS
NGC Maniobras
NGC Cerámica
Ciénega de Flores Dos
Real de Palmas
Johnson & Control
Firestone
Estrella
Aeropuerto Norte
Caterpillar Jaguar
Arvin Meritor
Lego Real Estate
Pheps Dodge
Toshiba
Corporate Properties of America
Alcoa Privada
Cerralvo
Matrimar
A Presa Falcón (Zona Nuevo Laredo)
Generadora Eléctrica de Huinalá
143 MW
Pesquería
Triara II
24 MW
Visteon
PI Apodaca Technology Park
GP Bienes Inmuebles
Apodaca
Artes Gráficas
Prologis Apodaca
FINSA
KIA Motors
PI Monterrey Apodaca
Navistar
A Escobedo (Zona Monterrey II)
Bombeo Santa Rosa Apodaca
Residuales Noreste
Presa El Cuchillo
A Aeropuerto (Zona Reynosa)
A Ventika Maniobras (Zona Reynosa)
Ceja
Earth Tech
Planta de Bombeo IV
Cadereyta
Cadereyta II
Planta de Bombeo III
Planta de Bombeo II
Planta de Bombeo I
Planta de Bombeo Cero
1116D/May-17
(May-17)
A Regiomontano (Zona Montemorelos)
Gerencia: Noreste
Zona: Cerralvo 2017-2022
CENACE
CENTRO NACIONAL DE CONTROL DE ENERGÍA
Actualización: 24-Ago-17

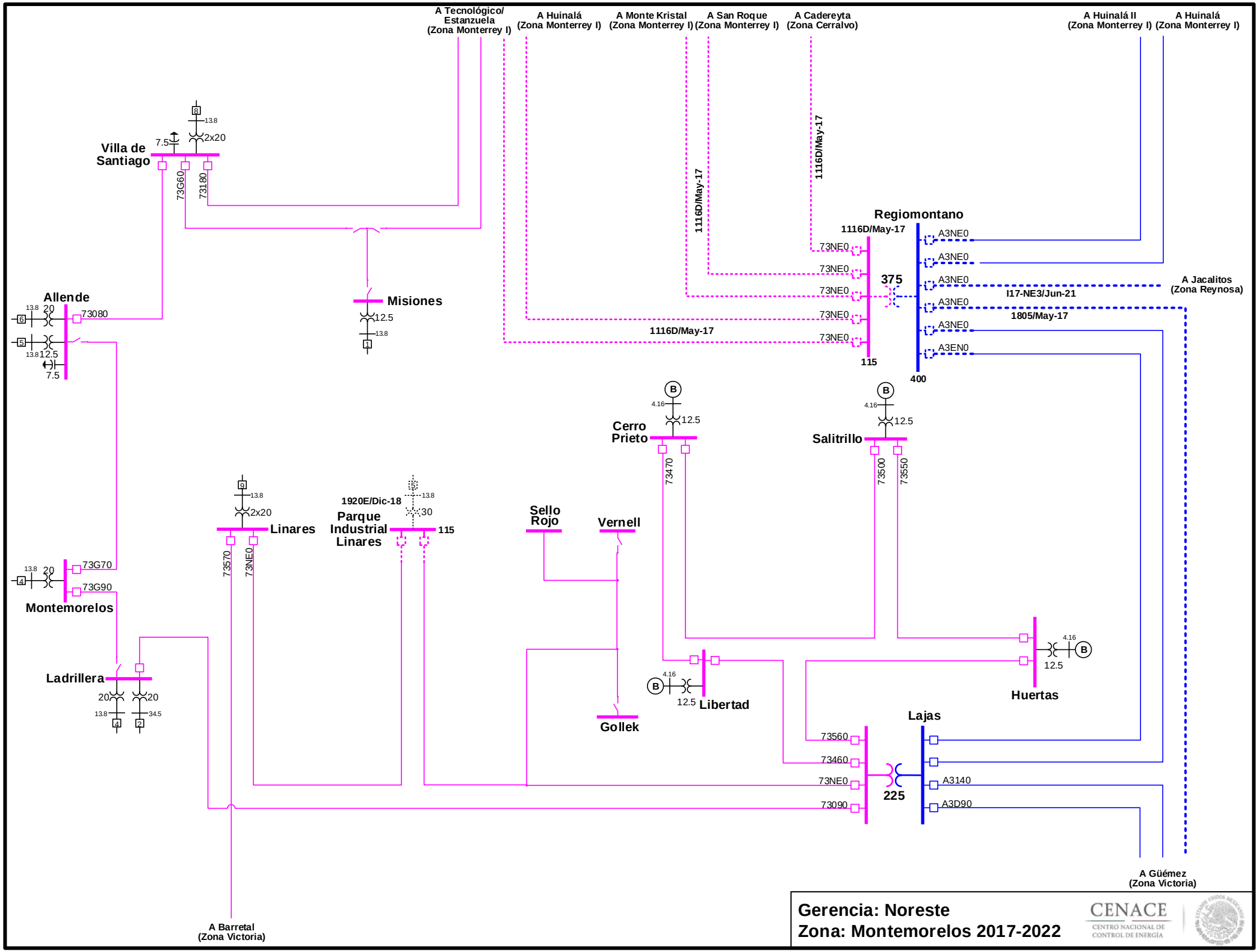

Actualización: 24-Ago-17

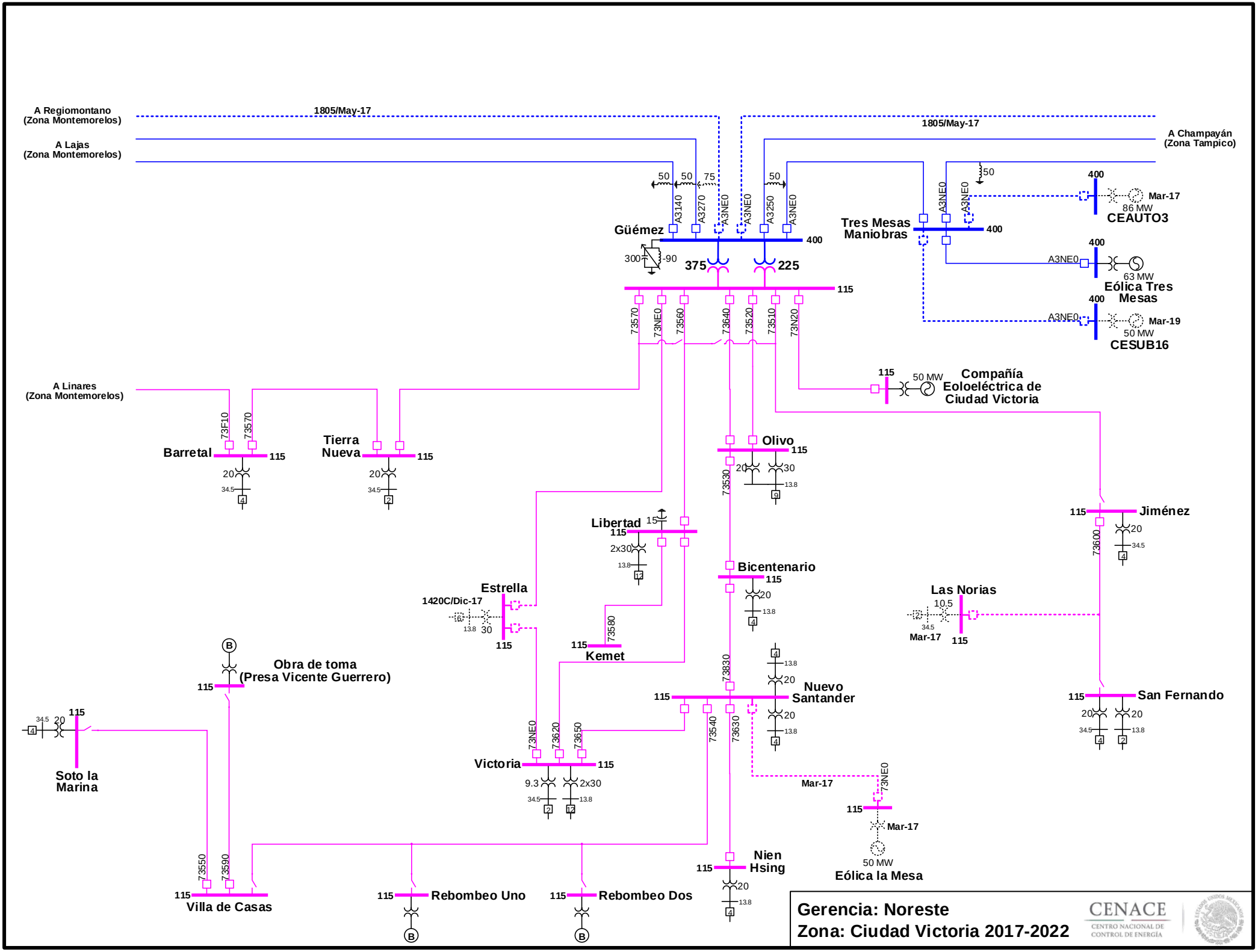

Actualización: 24-Ago-17

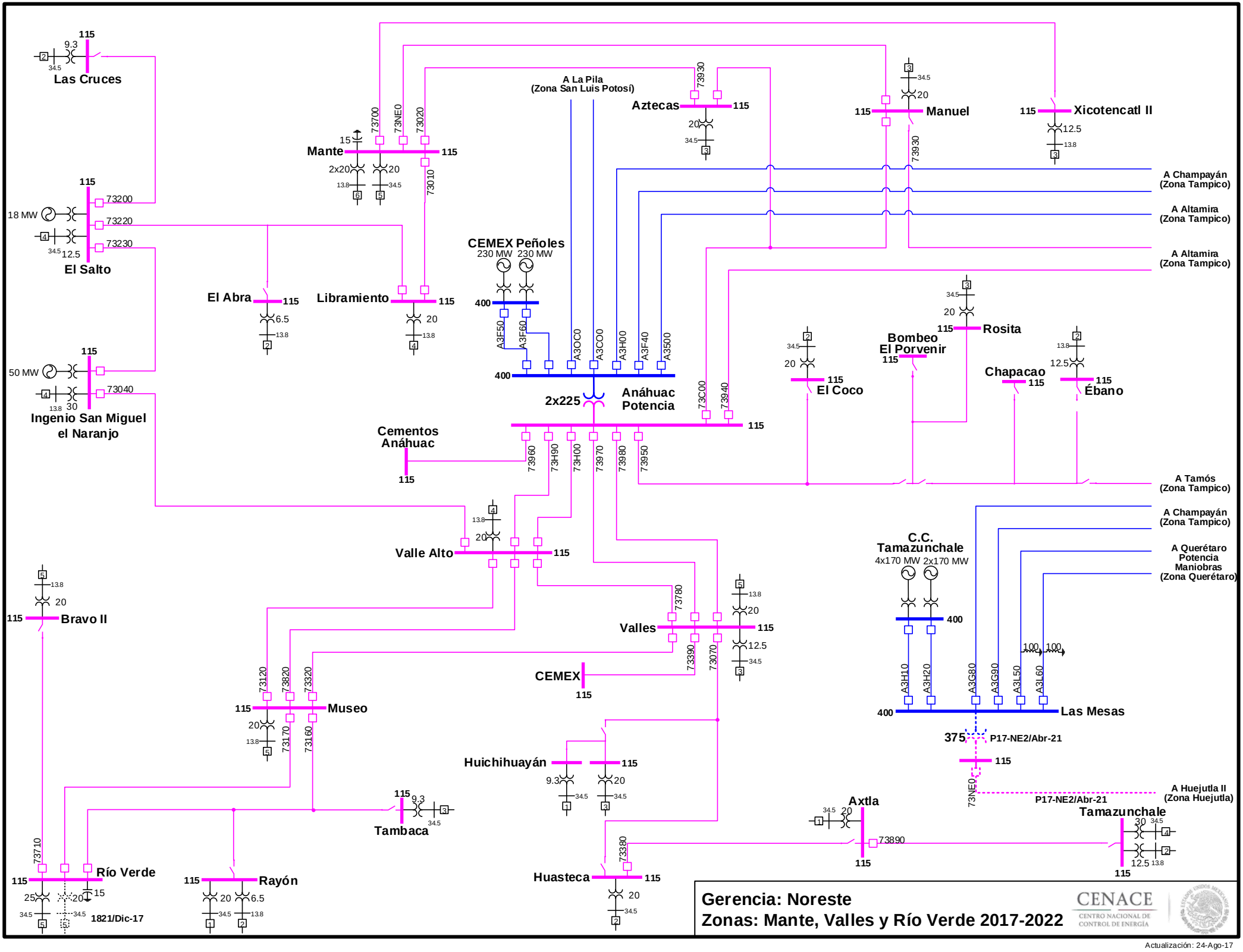

Actualización: 24-Ago-17

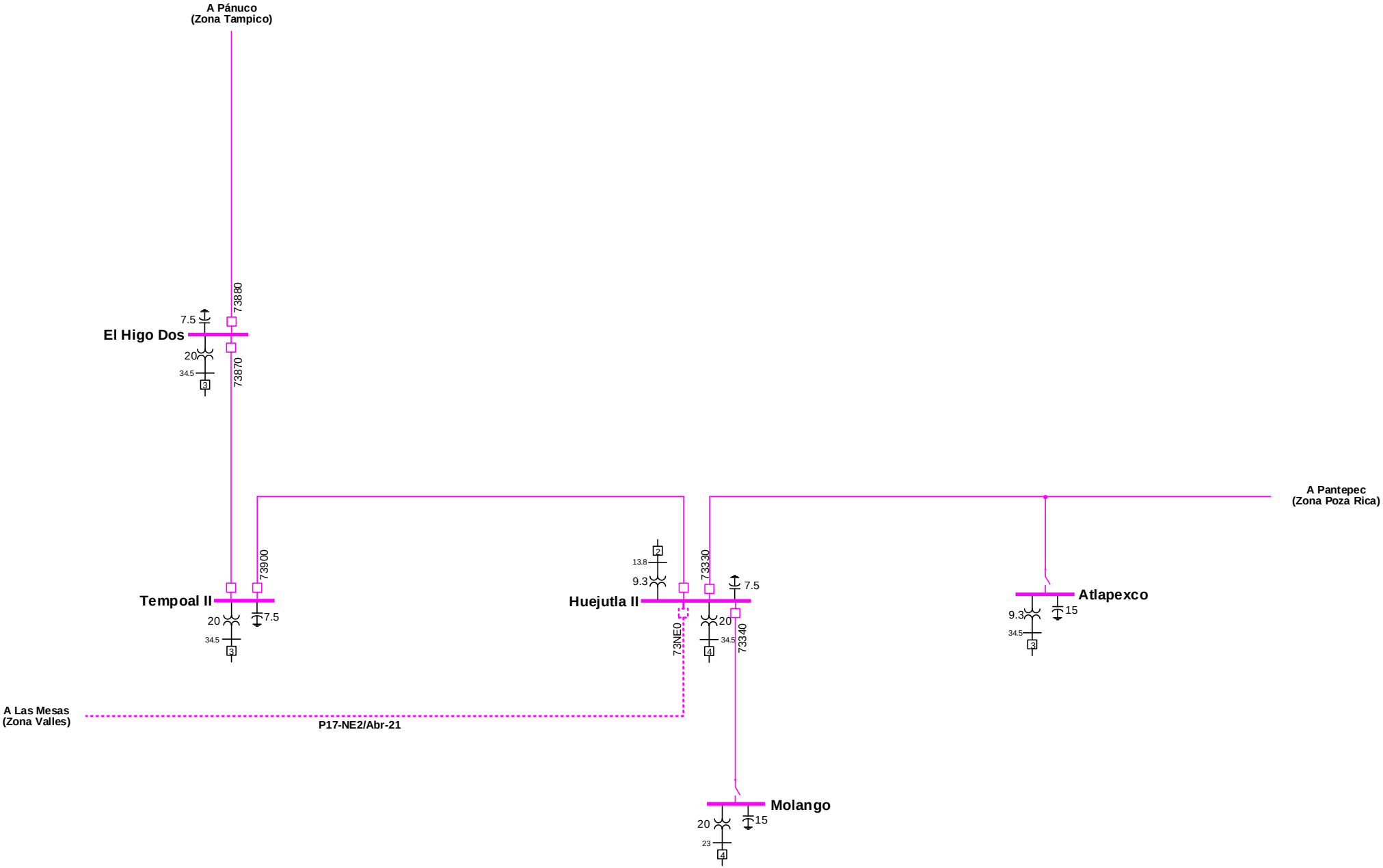

Gerencia: Noreste
Zona: Huejutla 2017-2022

CENACE
CENTRO NACIONAL DE CONTROL DE ENERGÍA

Actualización: 24-Ago-17

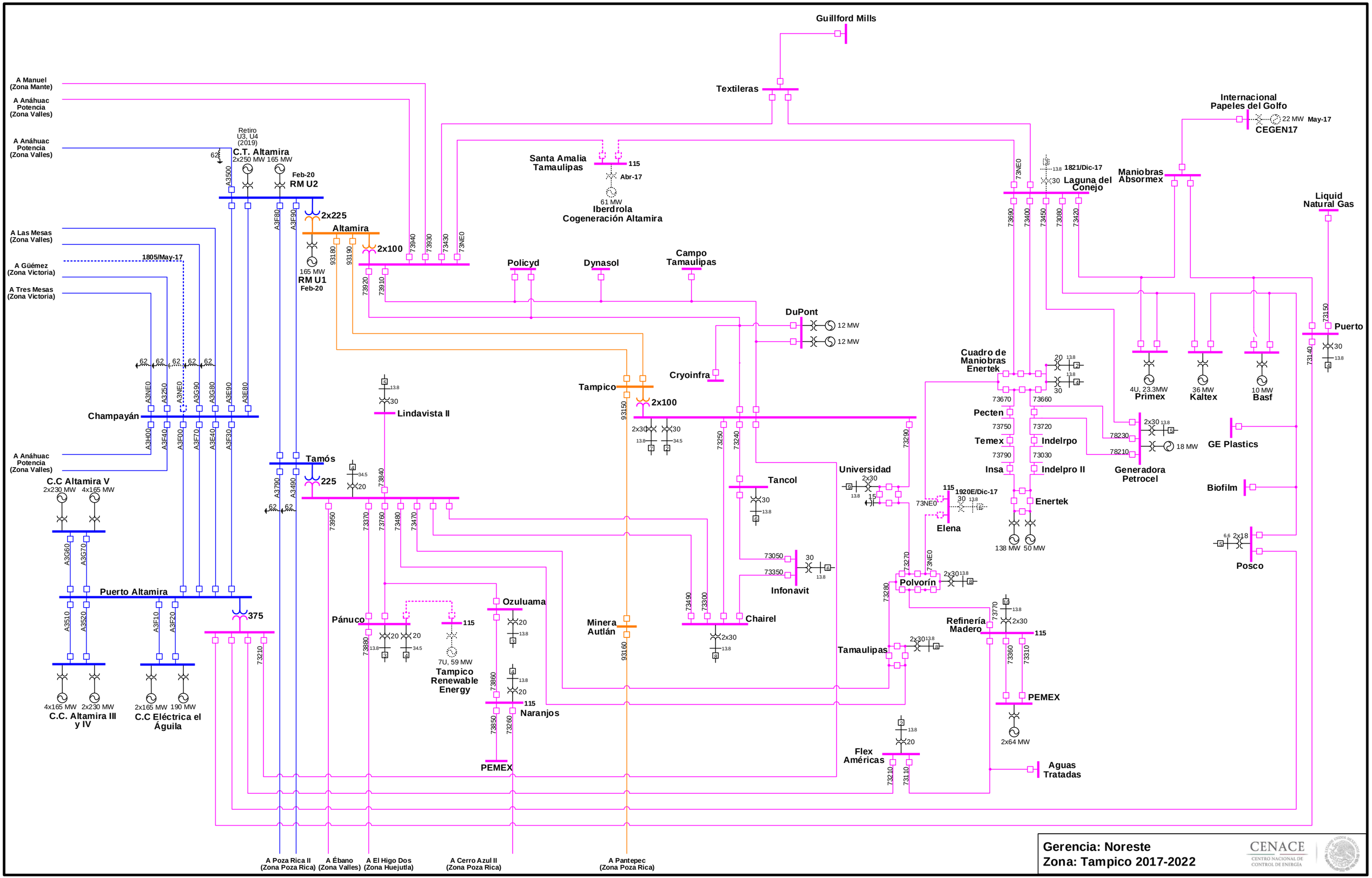

Gerencia: Noreste
Zona: Tampico 2017-2022

CENACE
CENTRO NACIONAL DE CONTROL DE ENERGÍA

Actualización: 24-Ago-17

CENACE
CENTRO NACIONAL DE CONTROL DE ENERGÍA

GERENCIA DE CONTROL REGIONAL BAJA CALIFORNIA

REGIONES

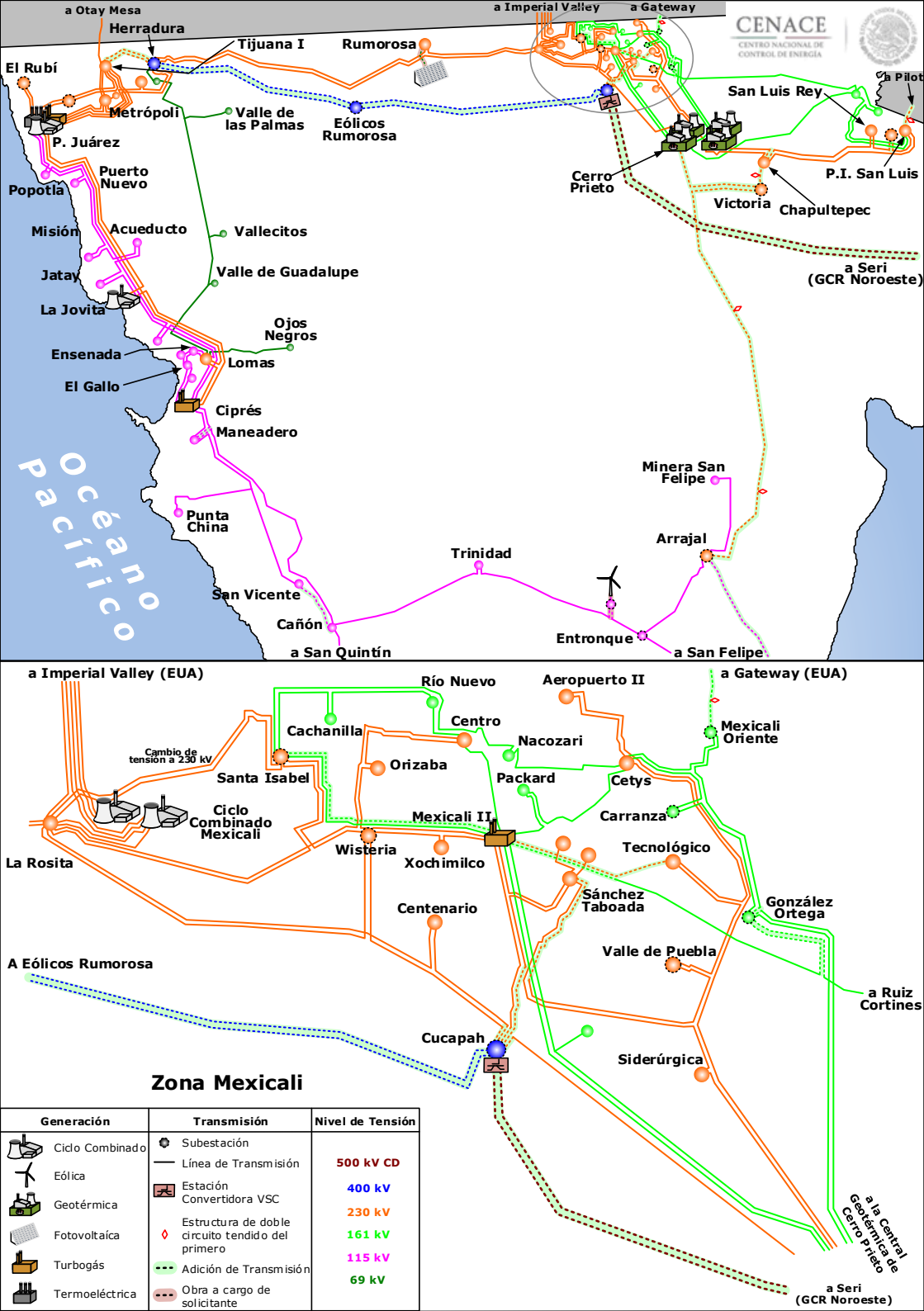
CENACE
CENTRO NACIONAL DE CONTROL DE ENERGÍA
a Otay Mesa
Herradura
Tijuana I
Rumorosa
a Imperial Valley
a Gateway
El Rubí
Metrópoli
Valle de las Palmas
Eólicos Rumorosa
P. Juárez
Puerto Nuevo
Popotla
Misión
Acueducto
Vallecitos
Jatay
Valle de Guadalupe
La Jovita
Ojos Negros
Ensenada
Lomas
El Gallo
Ciprés
Maneadero
Punta China
San Vicente
Cañón
a San Quintín
Trinidad
Entronque
a San Felipe
Arrajal
Minera San Felipe
Cerro Prieto
San Luis Rey
a Pilot
P.I. San Luis
Victoria
Chapultepec
a Seri (GCR Noroeste)
Océano Pacífico
a Imperial Valley (EUA)
Cambio de tensión a 230 kV
Santa Isabel
Ciclo Combinado Mexicali
La Rosita
Cachanilla
Río Nuevo
Centro
Aeropuerto II
a Gateway (EUA)
Mexicali Oriente
Nacozari
Orizaba
Packard
Cetys
Carranza
Mexicali II
Wisteria
Xochimilco
Tecnológico
Sánchez Taboada
González Ortega
Centenario
Valle de Puebla
A Eólicos Rumorosa
a Ruiz Cortines
Cucapah
Siderúrgica
a la Central Geotérmica de Cerro Prieto
a Seri (GCR Noroeste)
Zona Mexicali
Generación
Ciclo Combinado
Eólica
Geotérmica
Fotovoltaíca
Turbogás
Termoeléctrica
Transmisión
Subestación
Línea de Transmisión
Estación Convertidora VSC
Estructura de doble circuito tendido del primero
Adición de Transmisión
Obra a cargo de solicitante
Nivel de Tensión
500 kV CD
400 kV
230 kV
161 kV
115 kV
69 kV

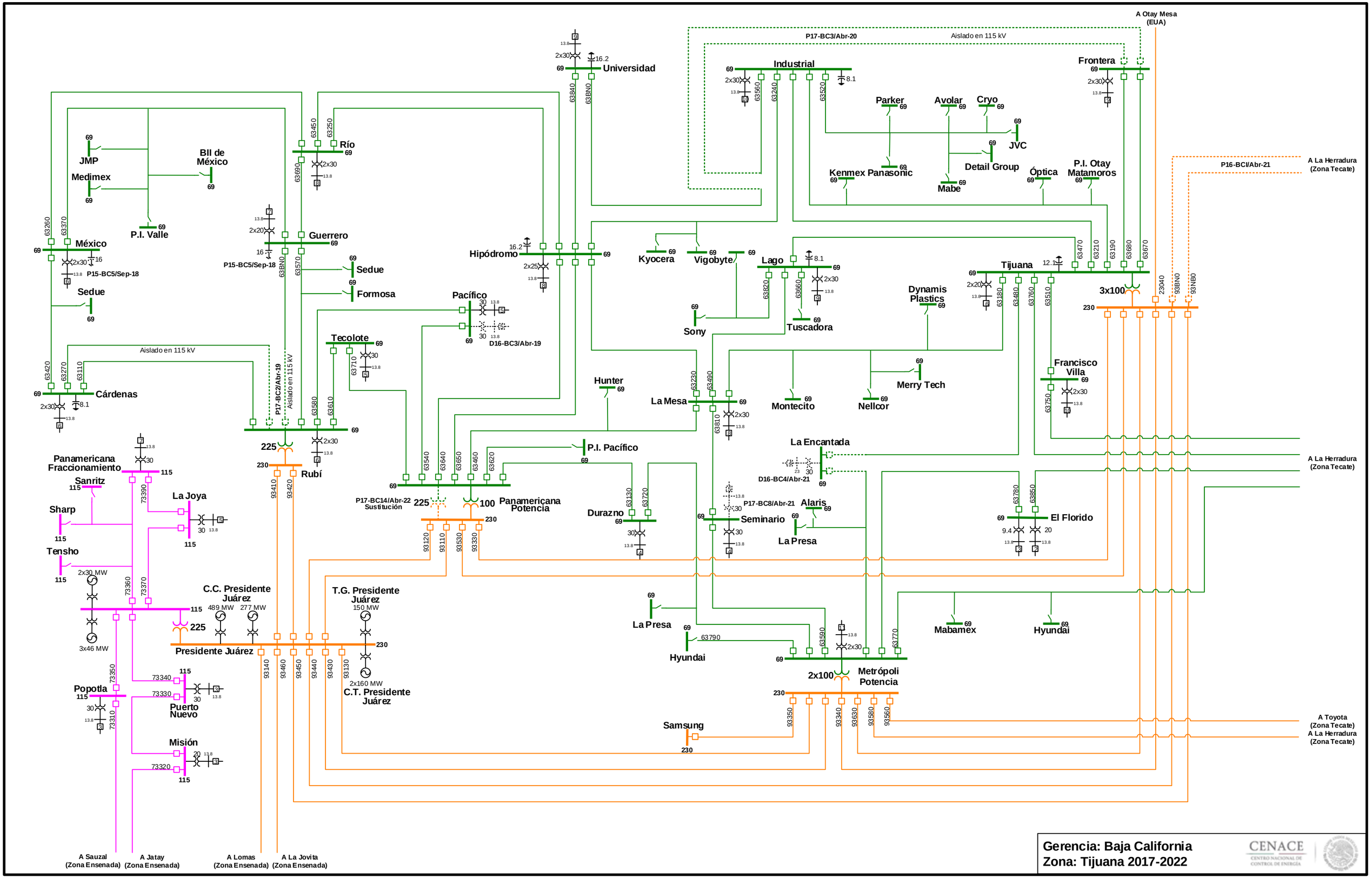

Gerencia: Baja California
Zona: Tijuana 2017-2022

CENACE
CENTRO NACIONAL DE CONTROL DE ENERGÍA

Actualización: 1-Oct-17

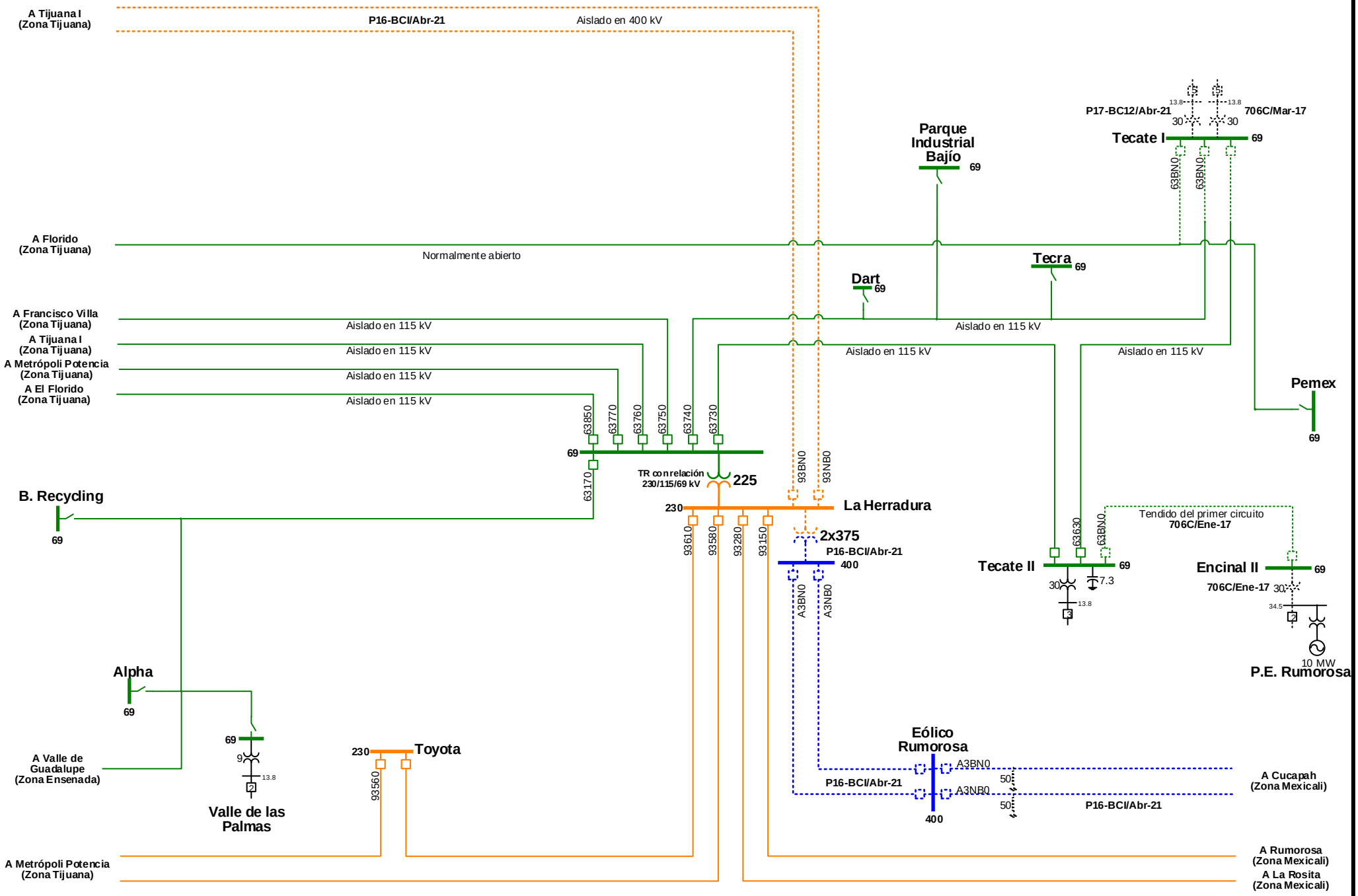

Gerencia: Baja California
Zona: Tecate 2017-2022

CENACE
CENTRO NACIONAL DE CONTROL DE ENERGÍA

Actualización: 01Oct-17

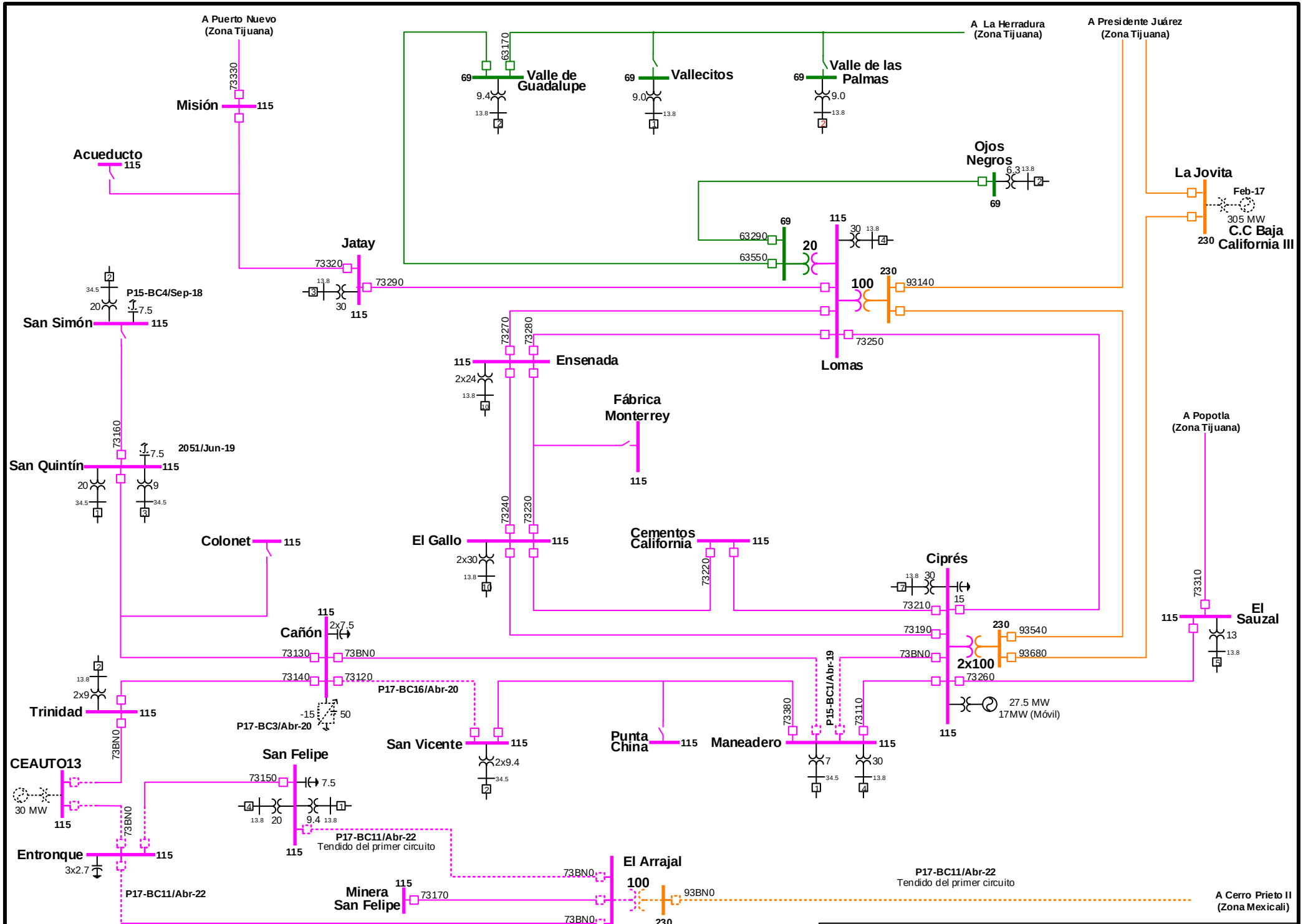

Actualización: 01-Oct-17

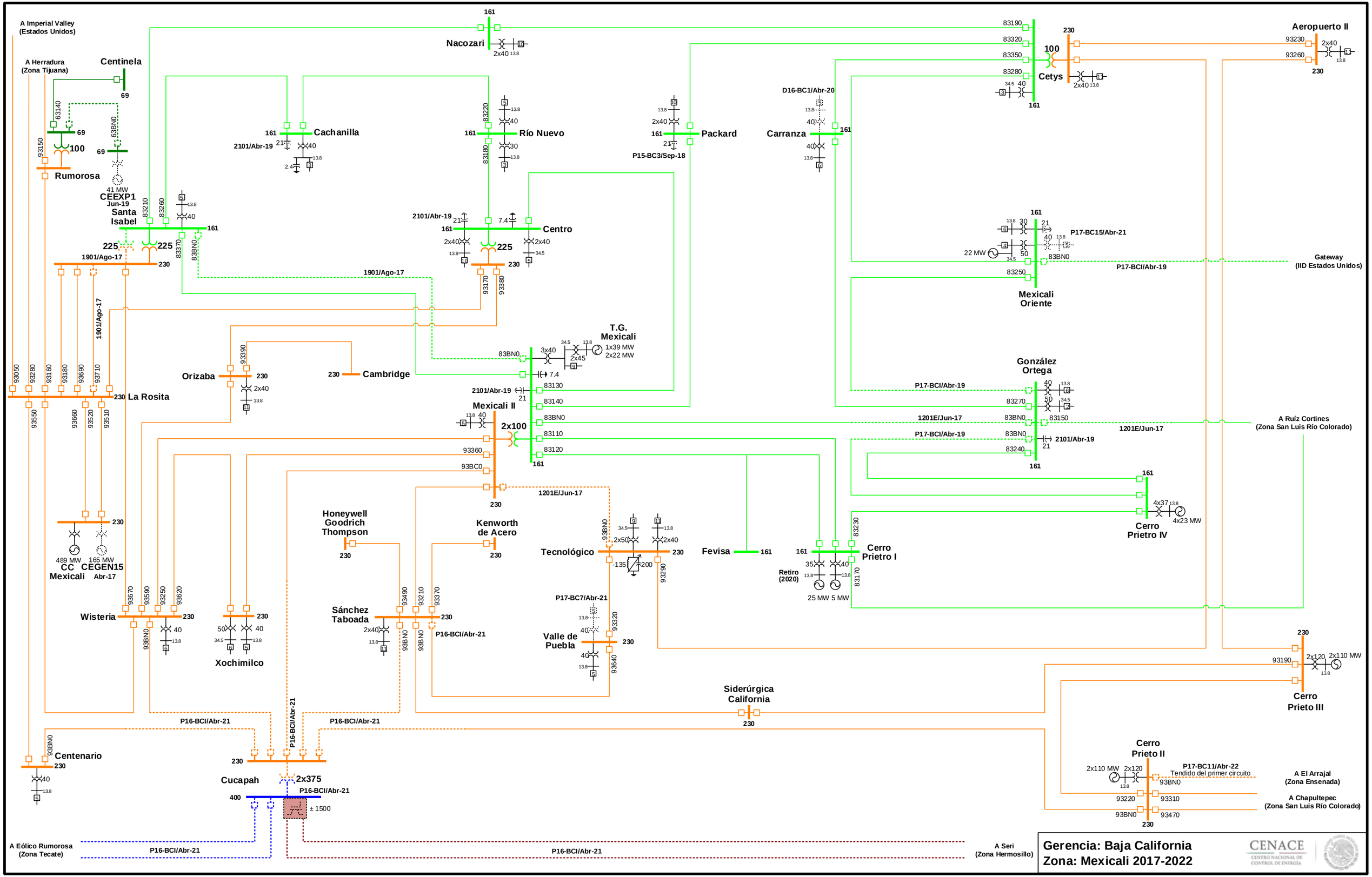

Actualización: 01-Oct-17

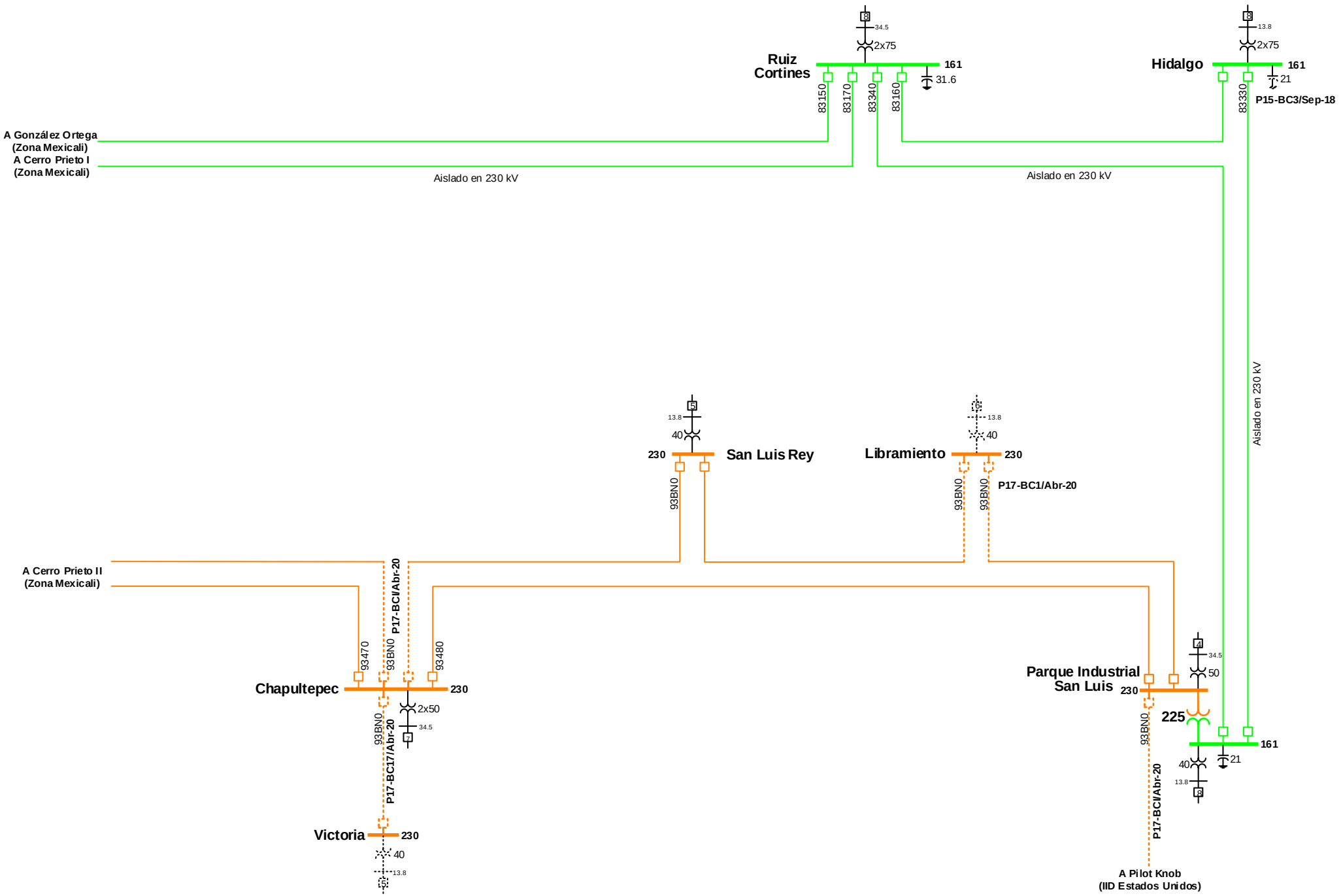

Gerencia: Baja California
Zona: San Luis Río Colorado 2017-2022

CENACE
CENTRO NACIONAL DE CONTROL DE ENERGÍA

Actualización: 01-Oct-17

CENACE
CENTRO NACIONAL DE CONTROL DE ENERGÍA

GERENCIA DE CONTROL REGIONAL PENINSULAR

REGIONES

CENACE
CENTRO NACIONAL DE CONTROL DE ENERGÍA

Golfo de México

Mar Caribe

Temax II
Santo Domingo
Puerto Progreso
San Ignacio
Tizimín
Kantenáh
Ucú
Sucilá
Kopté
Popolnáh
Hunucmá
Dzitás
Chemax
Izamal
Valladolid Potencia
Maxcanú
LEE
Umán
Ticul Potencia
Calkini II
Aktun - Chen
Chankanaab
Tixmehuac
San Pedro
Akumal II
Kalá
Hecelchakán
Tulum
Chankanaab II
Ah - Kim - Pech
Dzitnup
Samulá
Samulá II
Lerma
Tekax II
Kambul
Cayal
Sihochac
Polyuc
Laguna de Términos
Sabancuy
Champotón
Lázaro Cárdenas
Puerto Real
Cambio de Tensión a 230 kV
Chicbul
Chetumal Norte
Mahahual
Carmen
Escárcega Potencia
Concordia
Xul - Ha
Insurgentes
Xpujil
a Tabasco Potencia (GCR Oriental)
a Buena Vista (Belice)
Santa Lucía
a Tecpatán (GCR Oriental)
a Macuspana II (GCR Oriental)
a Los Ríos (GCR Oriental)

Zona Mérida

A San Ignacio
A Chicxulub
Norte
Cholul
Chichí Suárez
Chuburná
A Ucú
Itzimná
Caucel Potencia
Poniente
A Izamal
Nachi - Cocom
A Kopté
Alom
Mérida Oriente
Itzaés
Centro
Mérida Potencia
Cementos Maya
Hidrogeneradora Yucateca
Mérida II
Kanasín Potencia
Sur
a Valladolid
Metropolitana
A Lerma
A LEE
A Umán
a Ticul Potencia

Zona Cancún-Riviera Maya

Leona Vicario
Playa Mujeres
Nichupté
Balam
Punta Sam
Kekén
Yaxché
Bonampak
Puerto Juárez
Canek
Kukulkán
Kohunlich
Cancún
Kabah
A Popolnáh
Bonfil
Chaac
A Valladolid
Nizuc
Nicté - Ha
A Chemax
Pok - Ta - Pok
A Kantenáh
Hunab - Ku
Moon Palace
Riviera Maya
Puerto Morelos
Xcalacoco
Iberostar
A Kantenáh
Zac Nicté
Yal - Ku
Mayakobá
A Aktun - Chen
A Aventura Palace
Playa del Carmen
a Playacar
A Chankanaab II

Generación	Transmisión	Nivel de Tensión
Ciclo Combinado	Subestación	500 kV CD
Eólica	Línea de Transmisión	400 kV
Turbogás	Estación Convertidora VSC	230 kV
Fotovoltaica	Estructura de doble circuito tendido del primero	115 kV
Termoeléctrica	Adición de Transmisión	34.5 kV
	Obra a cargo del solicitante	

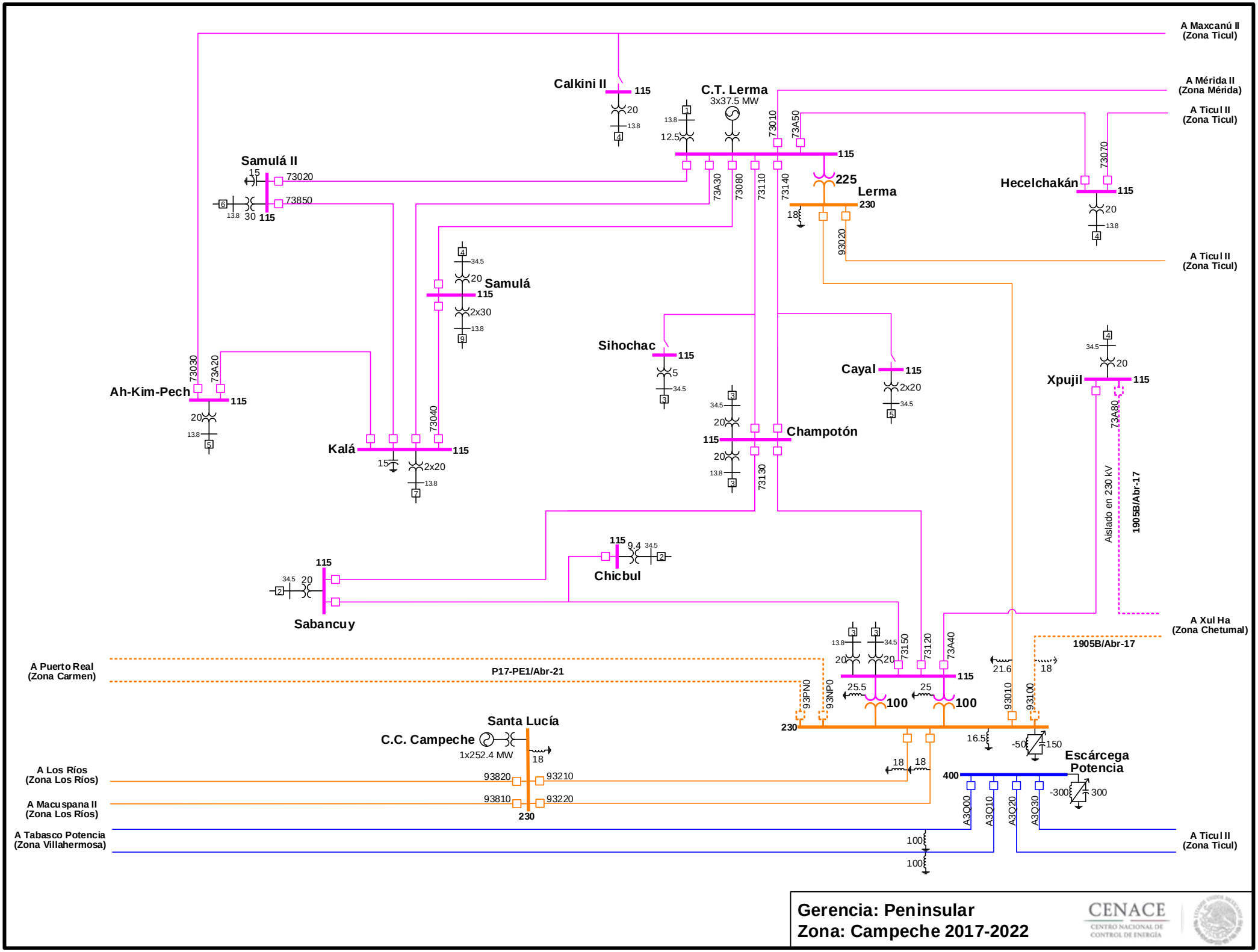

Gerencia: Peninsular
Zona: Campeche 2017-2022

CENACE
CENTRO NACIONAL DE CONTROL DE ENERGÍA

Actualización: 01-Sep-17

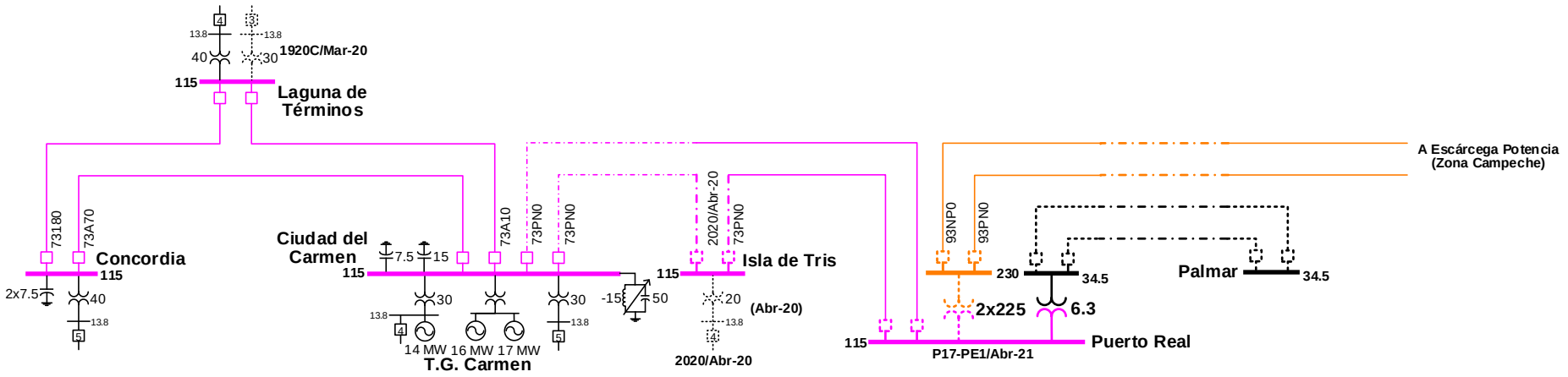

Gerencia: Peninsular
Zona: Ciudad del Carmen 2017-2022

CENACE
CENTRO NACIONAL DE CONTROL DE ENERGÍA

Actualización: 01-Sep-17

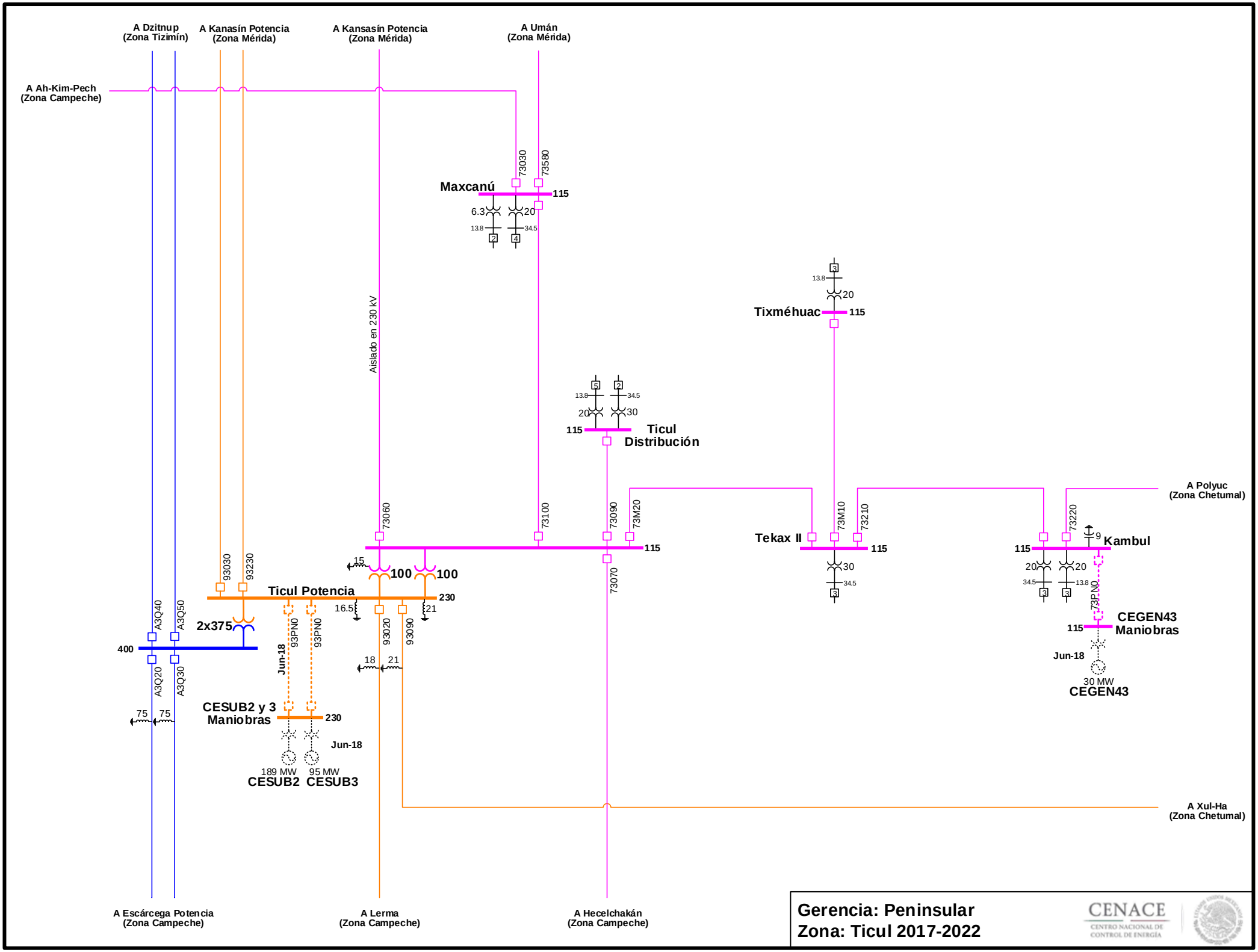

Actualización: 01-Sep-17

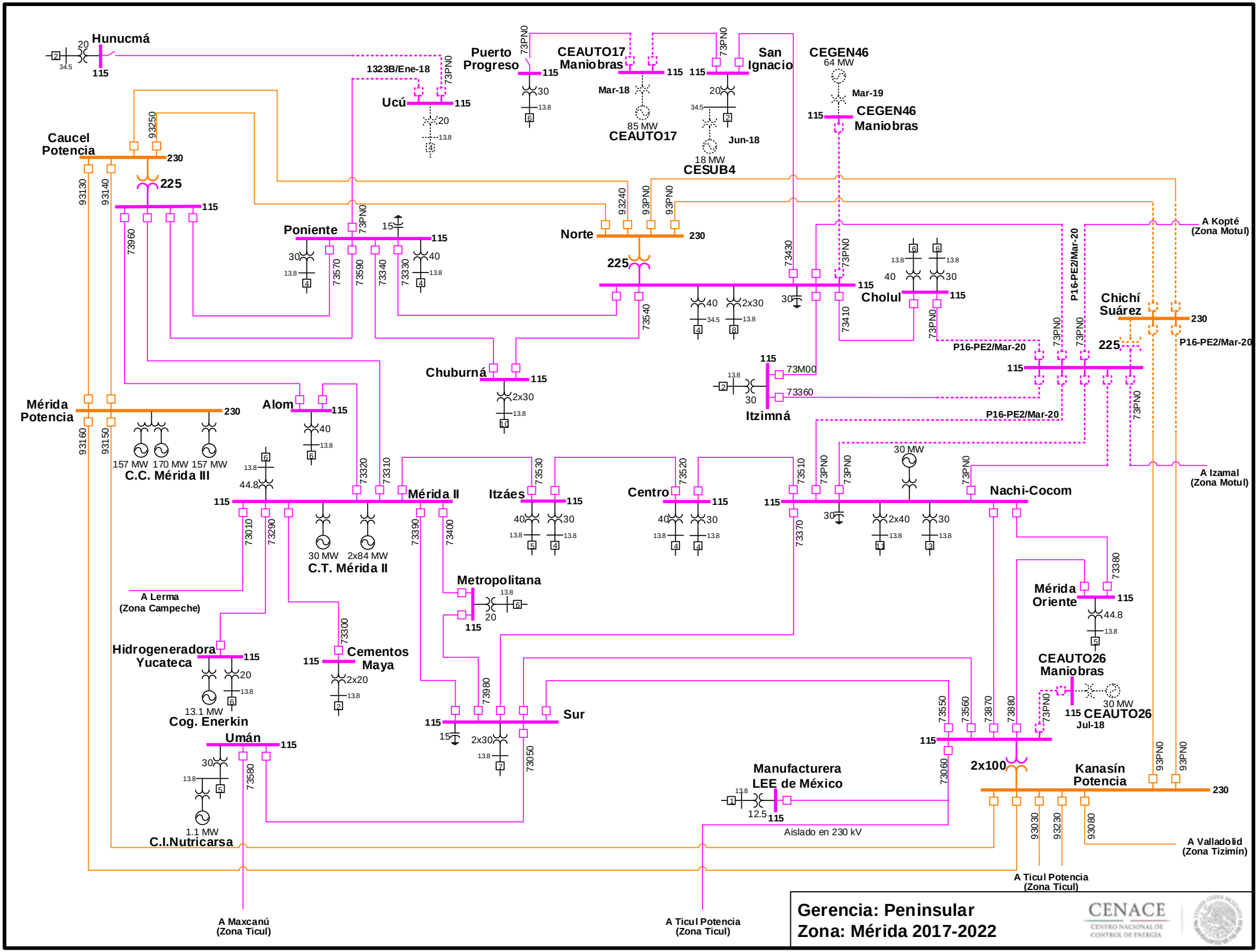

Actualización: 01-Sep-17

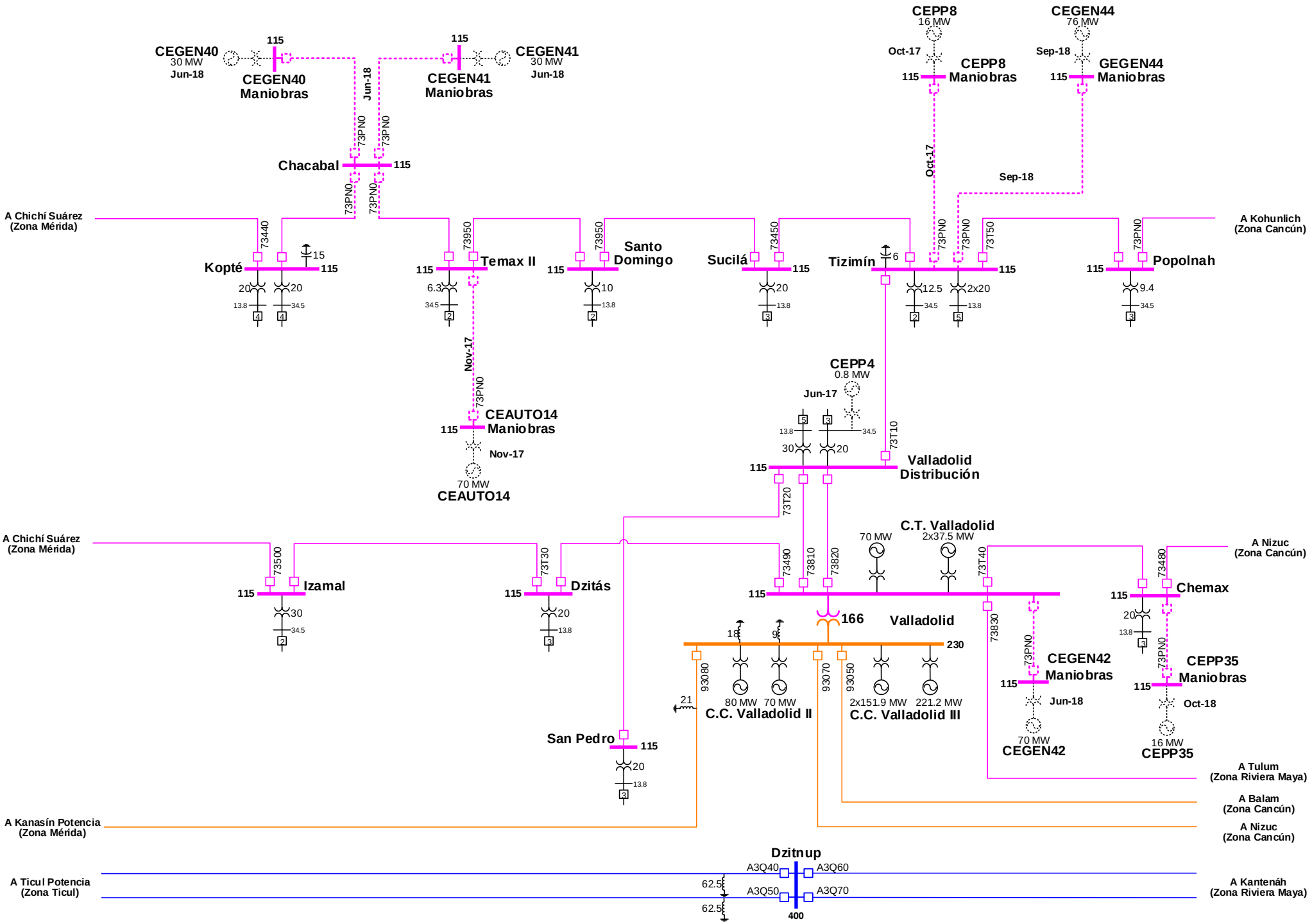

Gerencia: Peninsular
Zona: Tizimín - Motul 2017-2022

CENACE
CENTRO NACIONAL DE CONTROL DE ENERGÍA

Actualización: 01-Sep-17

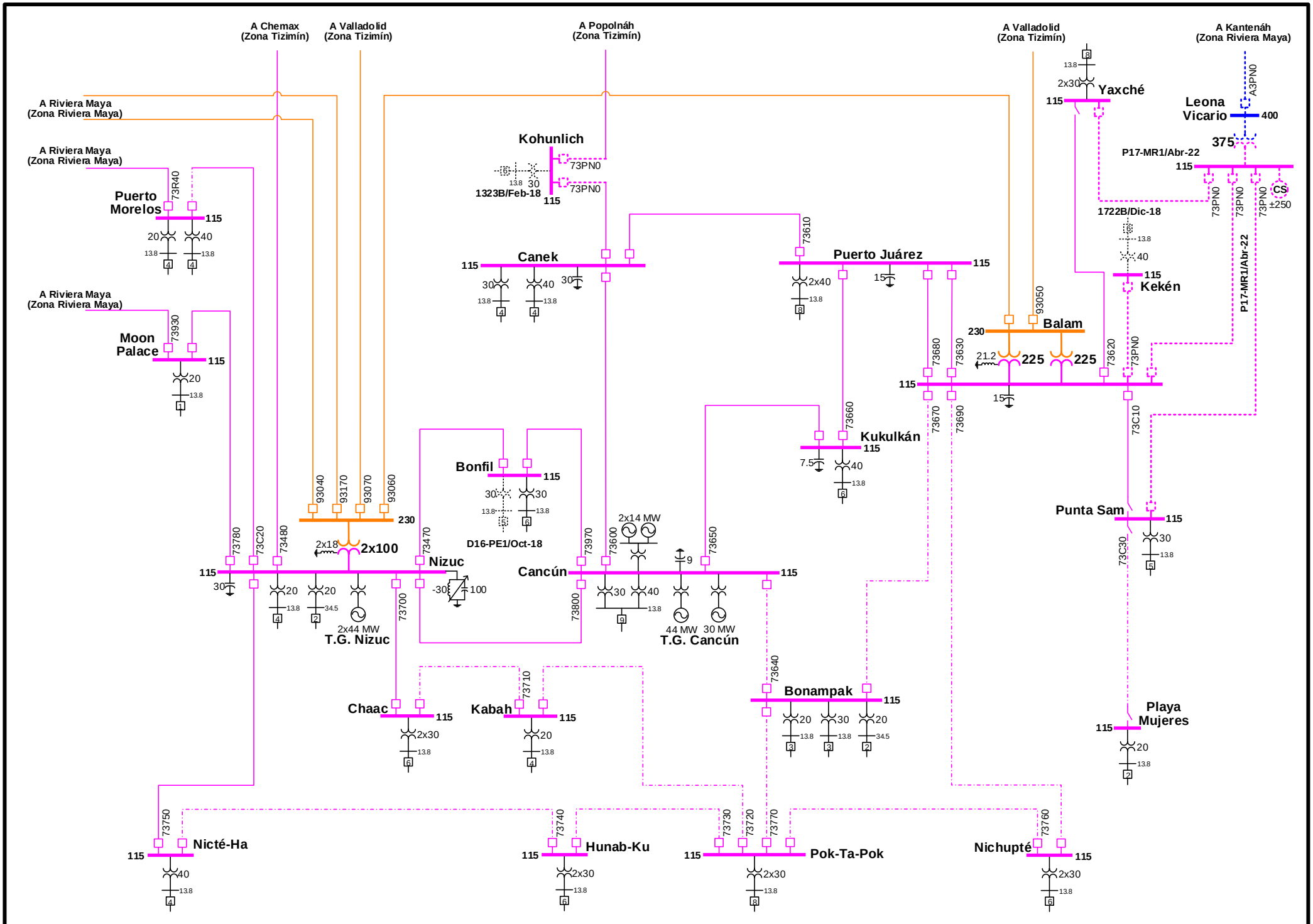

Actualización: 01-Sep-17

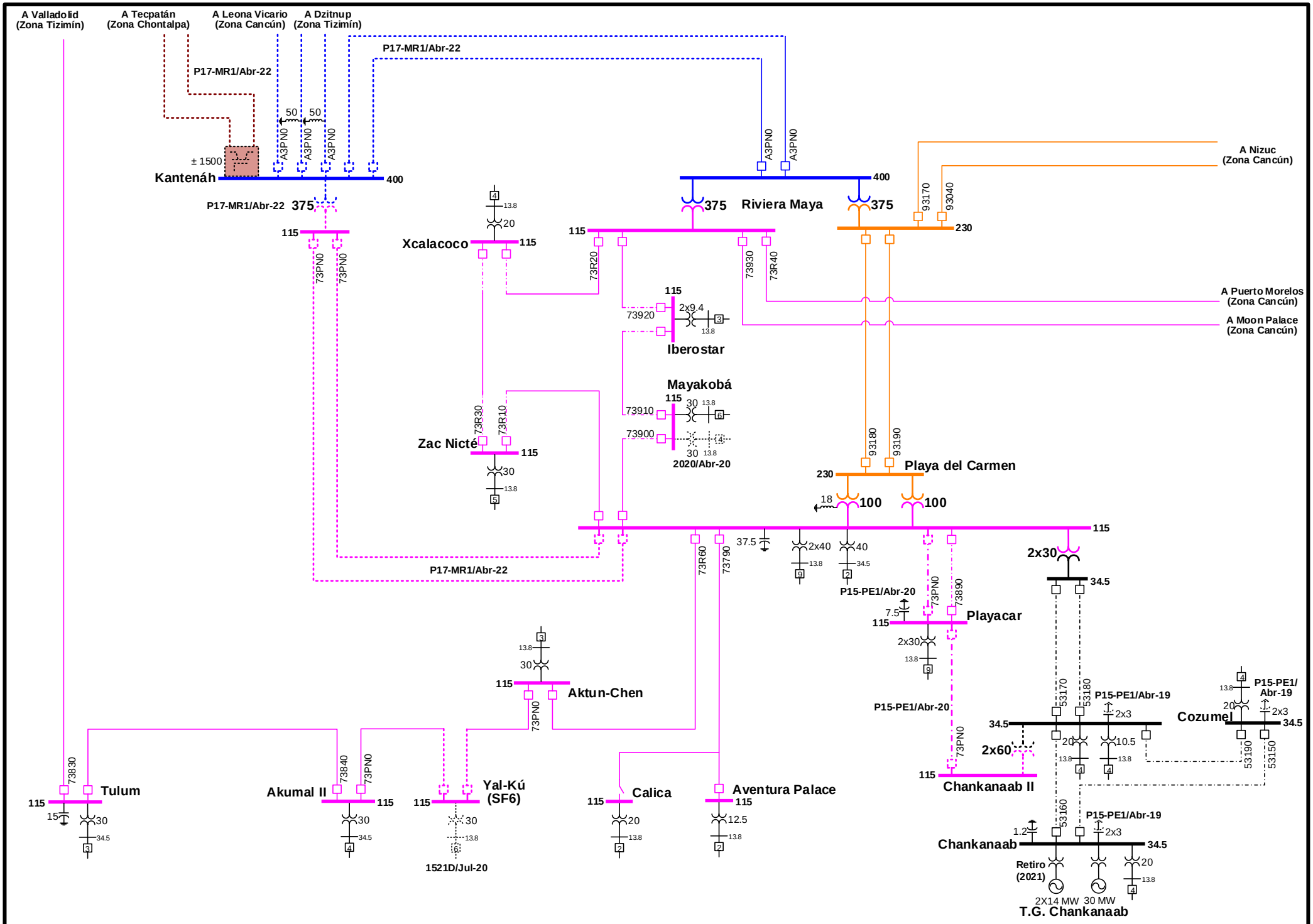

Gerencia: Peninsular
Zona: Riviera Maya 2017-2022

CENACE
CENTRO NACIONAL DE CONTROL DE ENERGÍA

Actualización: 01-Sep-17

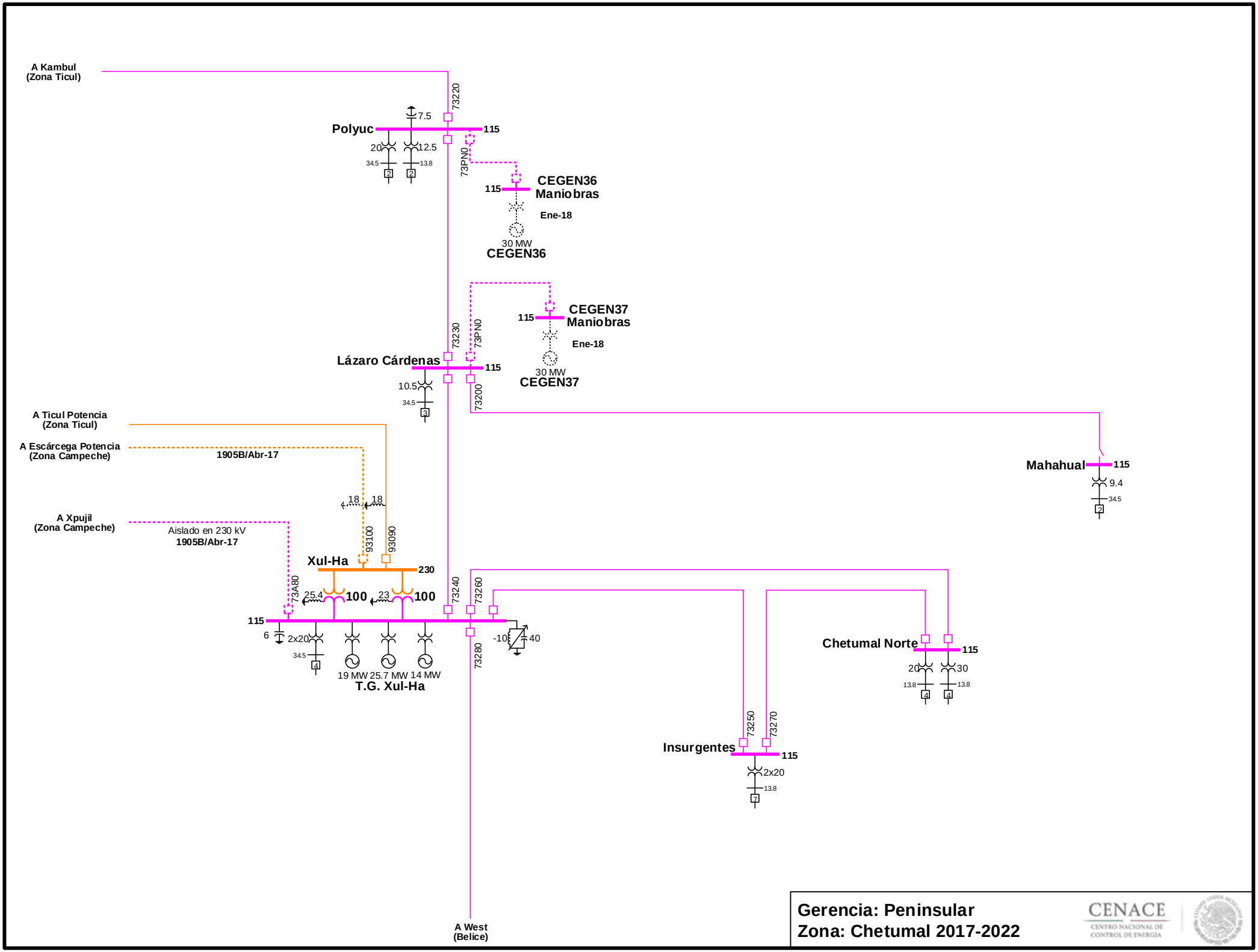

Actualización: 01-Sep-17

CENACE
CENTRO NACIONAL DE CONTROL DE ENERGÍA

SISTEMA BAJA CALIFORNIA SUR

REGIONES

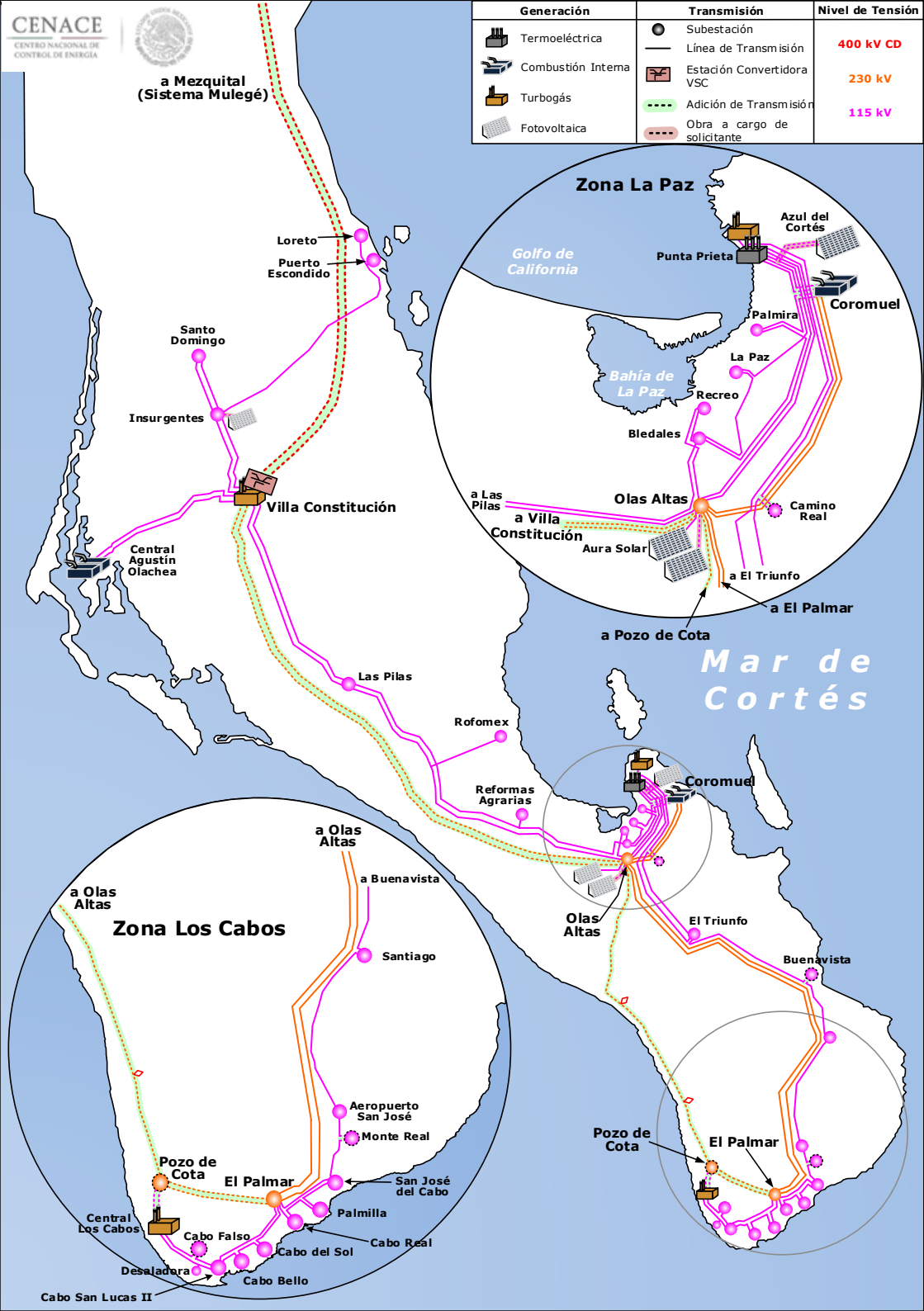
CENACE
CENTRO NACIONAL DE CONTROL DE ENERGÍA
Generación
Termoeléctrica
Combustión Interna
Turbogás
Fotovoltaica
Transmisión
Subestación
Línea de Transmisión
Estación Convertidora VSC
Adición de Transmisión
Obra a cargo de solicitante
Nivel de Tensión
400 kV CD
230 kV
115 kV
a Mezquital (Sistema Mulegé)
Loreto
Puerto Escondido
Santo Domingo
Insurgentes
Villa Constitución
Central Agustín Olachea
Las Pilas
Rofomex
Reformas Agrarias
Coromuel
Olas Altas
El Triunfo
Buenavista
Pozo de Cota
El Palmar
Zona La Paz
Golfo de California
Azul del Cortés
Punta Prieta
Coromuel
Palmira
La Paz
Bahía de La Paz
Recreo
Bledales
a Las Pilas
Olas Altas
Camino Real
a Villa Constitución
Aura Solar
a El Triunfo
a El Palmar
a Pozo de Cota
Mar de Cortés
Zona Los Cabos
a Olas Altas
a Olas Altas
a Buenavista
Santiago
Aeropuerto San José
Monte Real
Pozo de Cota
El Palmar
San José del Cabo
Palmilla
Central Los Cabos
Cabo Falso
Cabo Real
Cabo del Sol
Desaladora
Cabo Bello
Cabo San Lucas II

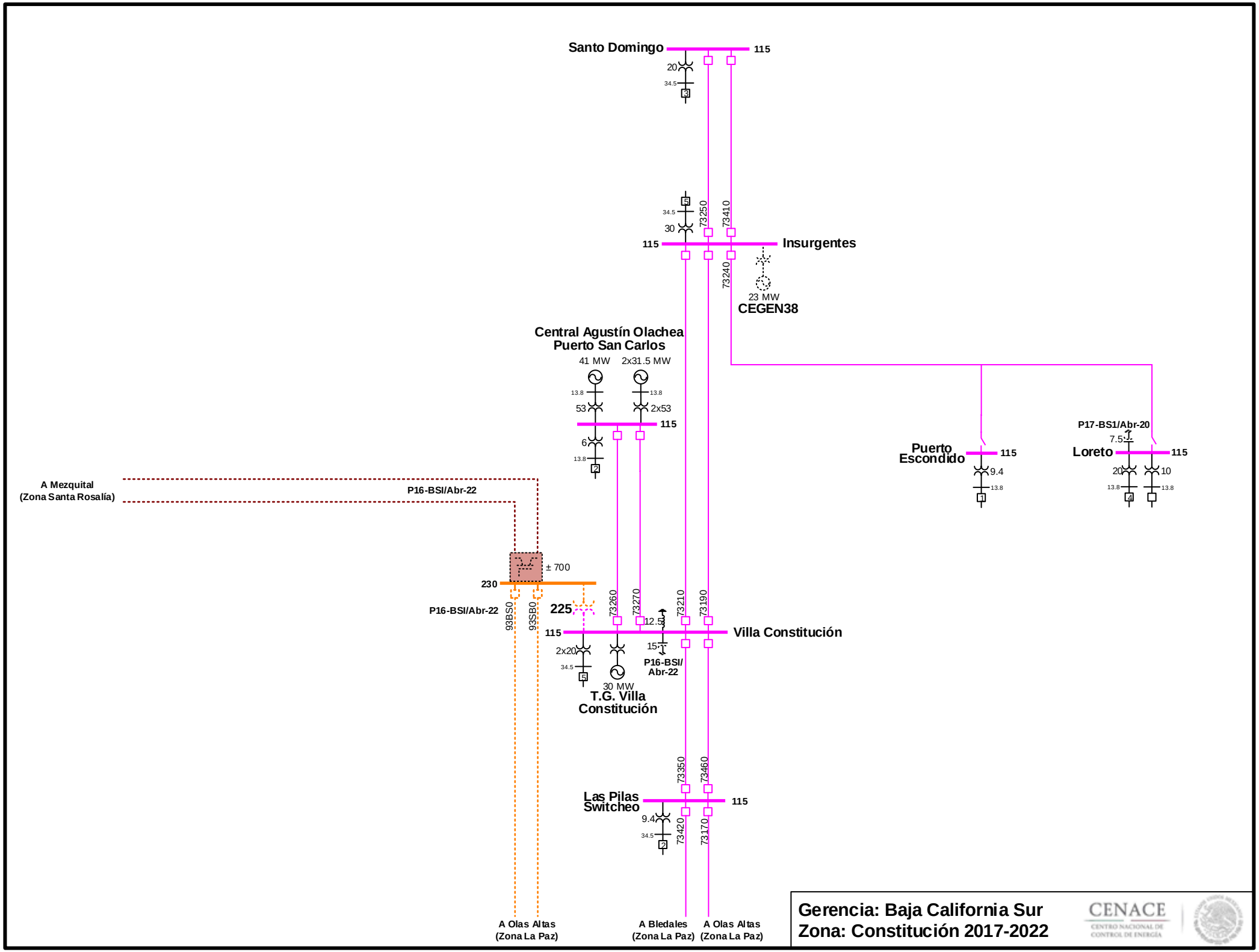

Actualización: 01-Oct-17

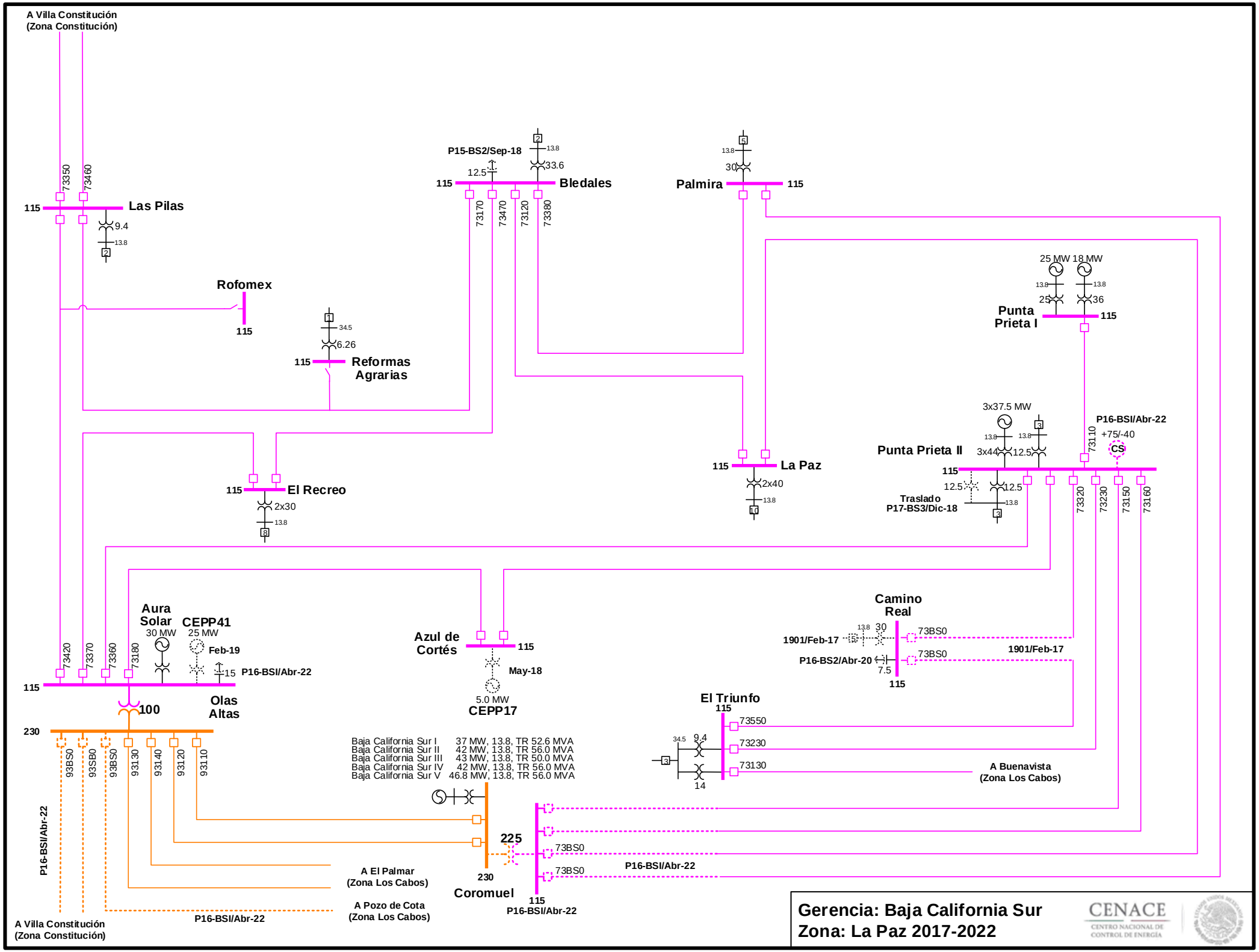

Actualización: 01-Oct-17

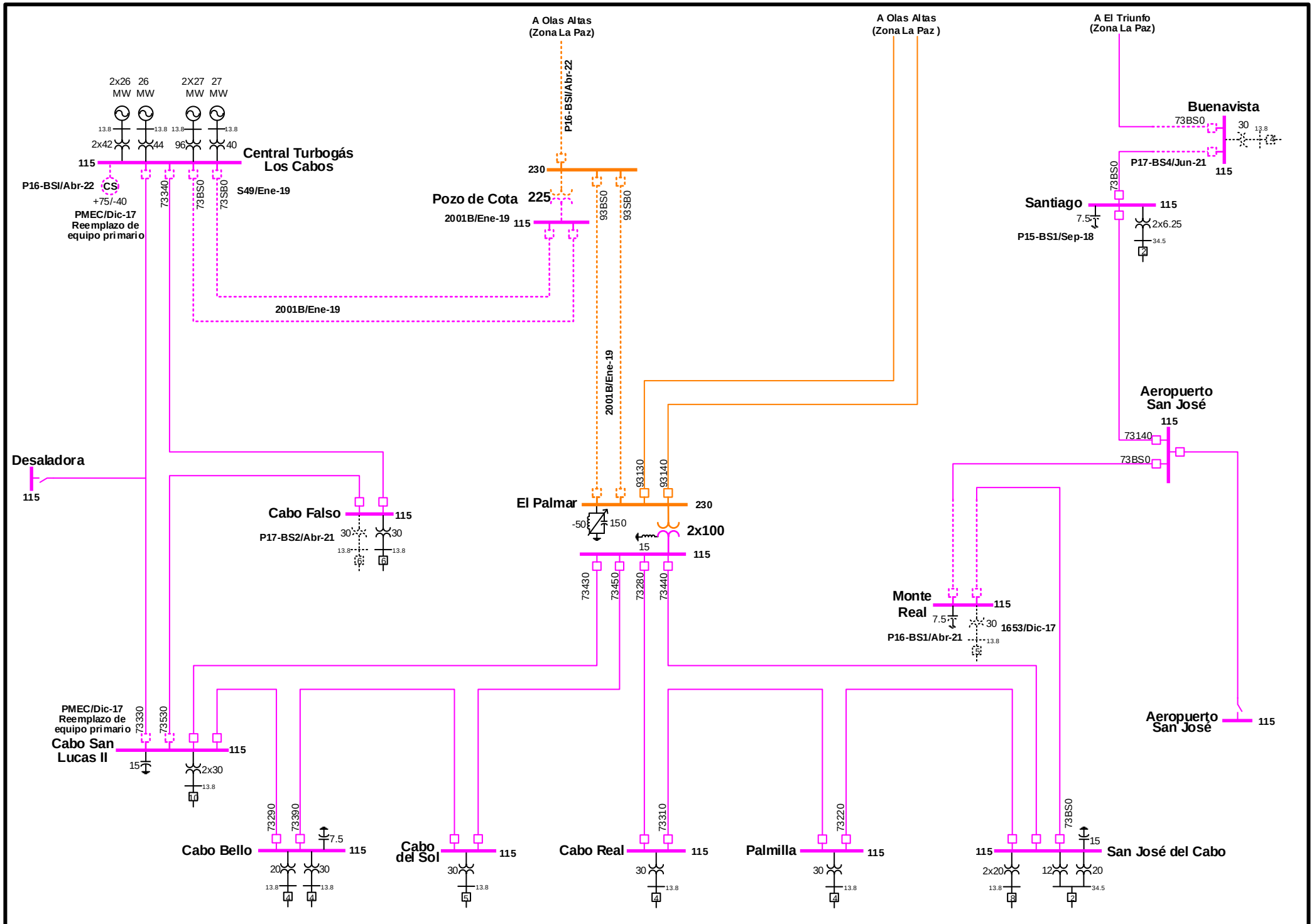

Gerencia: Baja California Sur
Zona: Los Cabos 2017-2022

CENACE
CENTRO NACIONAL DE CONTROL DE ENERGÍA

Actualización: 01-Oct-17

CENACE
CENTRO NACIONAL DE CONTROL DE ENERGÍA

SISTEMA MULEGÉ

REGIONES

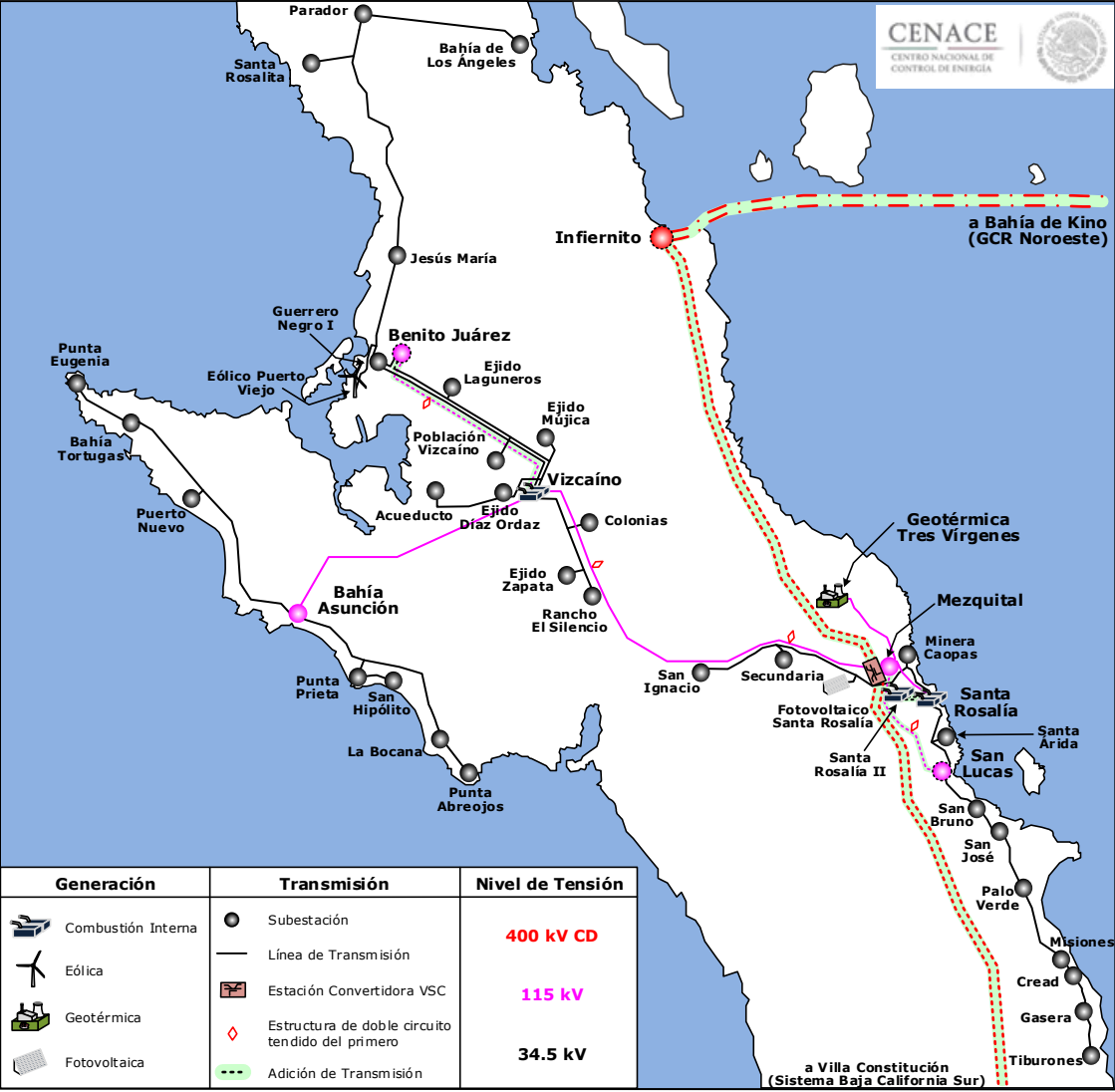
CENACE
CENTRO NACIONAL DE CONTROL DE ENERGÍA
Parador
Bahía de Los Ángeles
Santa Rosalita
Infiernito
a Bahía de Kino (GCR Noroeste)
Jesús María
Guerrero Negro I
Benito Juárez
Punta Eugenia
Eólico Puerto Viejo
Ejido Laguneros
Ejido Mújica
Población Vizcaíno
Bahía Tortugas
Vizcaíno
Puerto Nuevo
Acueducto
Ejido Díaz Ordaz
Colonias
Geotérmica Tres Vírgenes
Ejido Zapata
Bahía Asunción
Rancho El Silencio
Mezquital
Minera Caopas
Punta Prieta
San Hipólito
San Ignacio
Secundaria
Santa Rosalía
Fotovoltaico Santa Rosalía
Santa Árida
La Bocana
Santa Rosalía II
San Lucas
Punta Abreojos
San Bruno
San José
Palo Verde
Misiones
Cread
Gasera
Tiburones
a Villa Constitución (Sistema Baja California Sur)
Generación
Combustión Interna
Eólica
Geotérmica
Fotovoltaica
Transmisión
Subestación
Línea de Transmisión
Estación Convertidora VSC
Estructura de doble circuito tendido del primero
Adición de Transmisión
Nivel de Tensión
400 kV CD
115 kV
34.5 kV

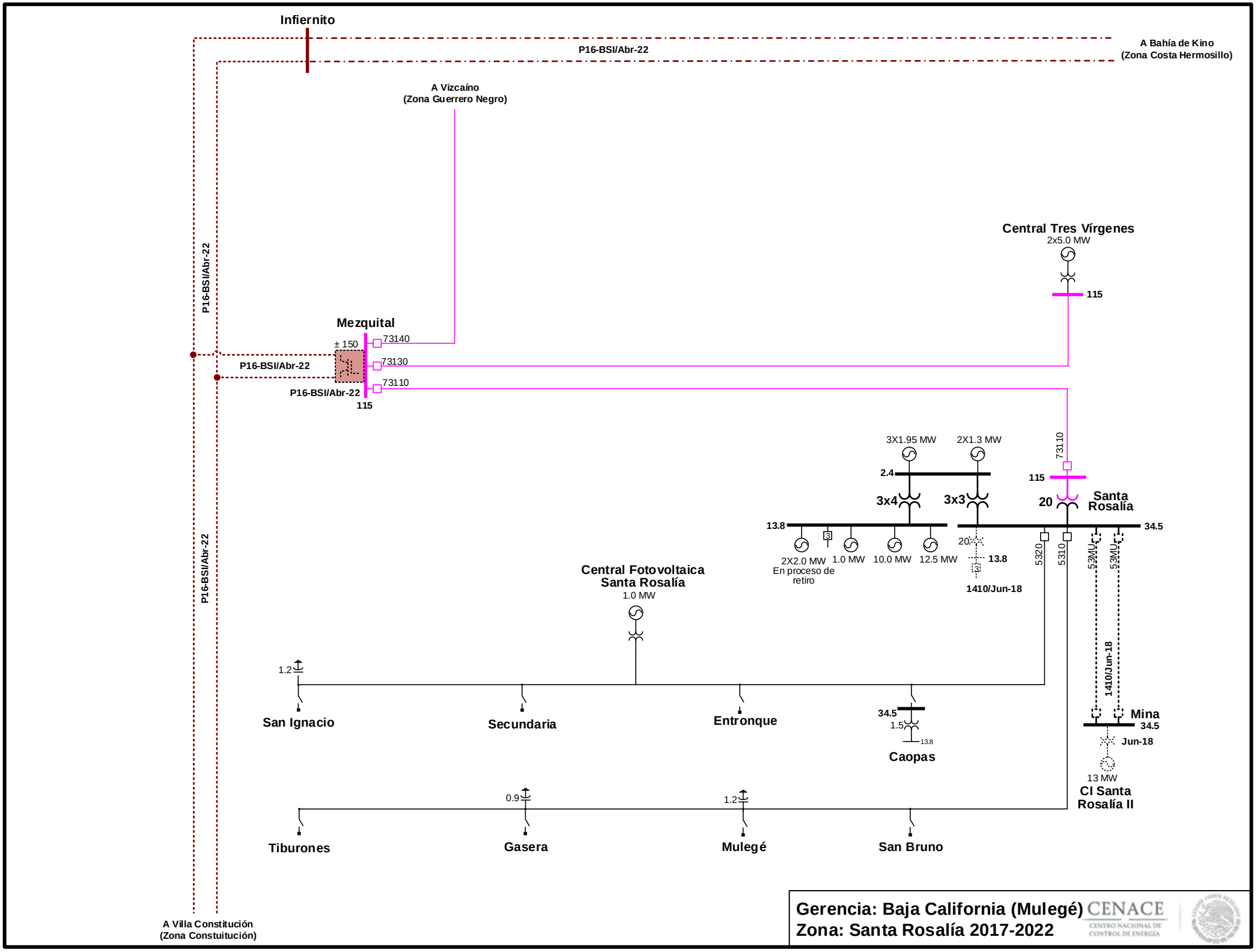

Actualización: 31-Dic-17

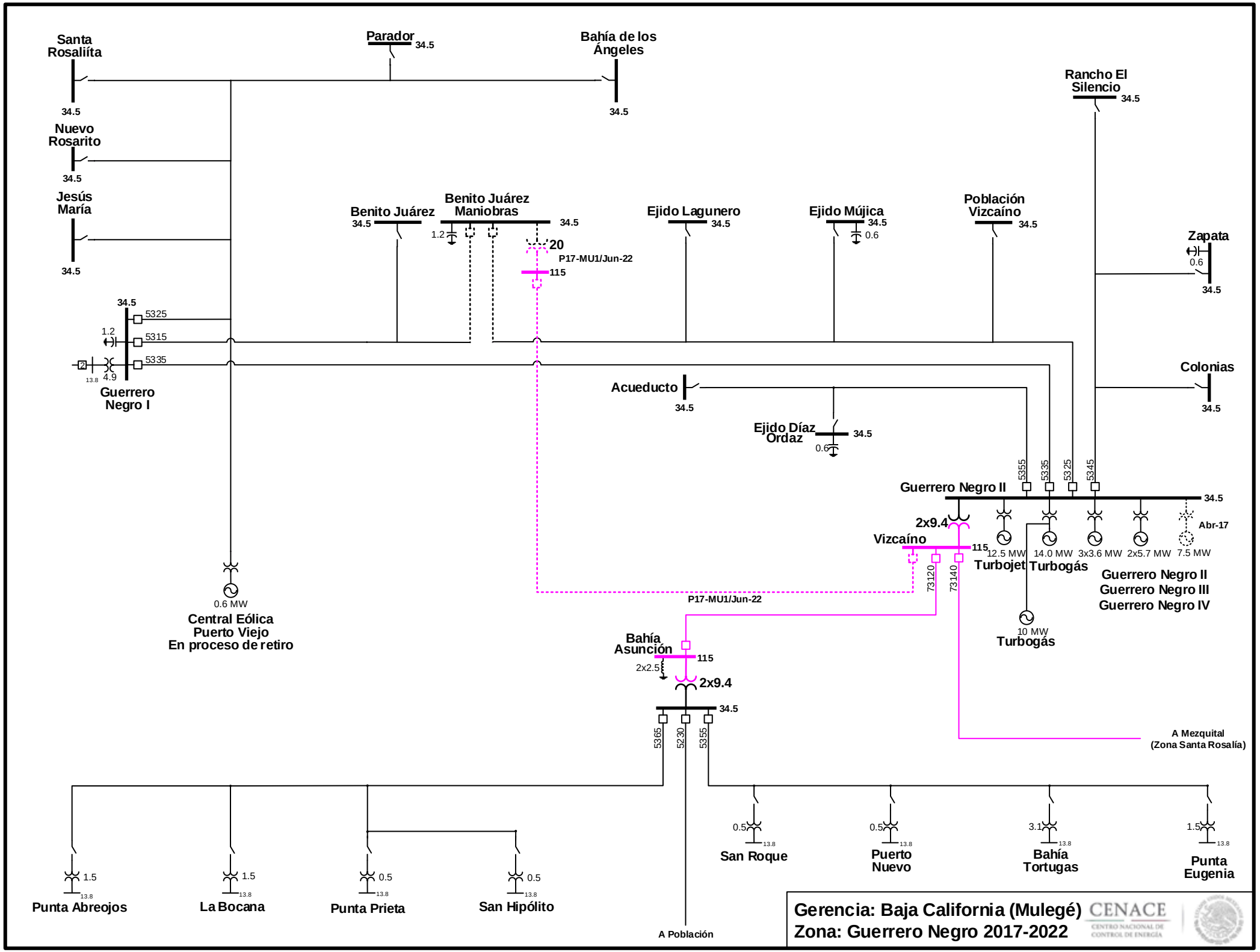

Actualización: 31-Dic-17

CENACE
CENTRO NACIONAL DE CONTROL DE ENERGÍA

SIMBOLOGÍA DIAGRAMAS UNIFILARES

Elemento

	Línea de Transmisión
	Cable Subterráneo
	Cable Submarino
Nombre kV	Barra
MVA	Transformador de Potencia
MW Nombre	Central Eléctrica
MVAr	Reactor
MVAr	Capacitor
-MVAr MVAr	Compensador Estático de VAr (CEV)
-MVAr MVAr	Compensador Estático de VAr (STATCOM)
%	Compensación Serie
MVA kV	Transformador de Distribución
	Alimentador
	Cuchilla
MW	Estación Convertidora (VSC)
MW	Estación Convertidora (LCC)
CS ± MVAr	Condensador Síncrono

Nivel de Tensión

Corriente Directa

400 kV

230 kV

161 kV y 138 kV

115 kV

85 kV

69 kV

< 69 kV

Nuevas Obras

------	Obra Nueva
Dic-18	Fecha de Entrada en Operación de Centrales Eléctricas
X17-XX1/Abr-21	Proyecto Elemental Mínimo/ Fecha de Entrada en Operación
XXX/Abr-19	Paquete PIDIREGAS o de Recursos Propios/Fecha de Entrada en Operación

REGIONES

CENACE

CENTRO NACIONAL DE
CONTROL DE ENERGÍA